* **GALERIA DE ARTE PRECOLOMBINO**
(Cortesía de nuestros patrocinadores)

* **EL REFORMISMO ARTESANAL EN EL MOVIMIENTO OBRERO NICARAGUENSE**
Gustavo Gutiérrez Mayorga.

* **LIBERACION NACIONAL Y LOS NUEVOS ORDENES SOCIALES**
Marcos A. Gandásegui, hijo.

* **INCIDENCIAS DEL IMPERIALISMO EN EL PROCESO POLITICO DE NICARAGUA**
Alvaro Argüello H., S.J.

* **ALGUNOS ASPECTOS DEL FUNCIONAMIENTO SOCIO-ECONOMICO DE NICARAGUA.**
Mario A. De Franco y María Hurtado de Vijil.

* **COMENTARIO DE LIBROS.**
Pablo Antonio Cuadra.

* **SECCION ARCHIVO.**
Mensaje del Señor Arzobispo y su Consejo Presbiteral

El Fuego de los Volcanes:
Miguel Larreynaga

NUMERO 159 - (ABRIL-JUNIO 1978).
ISSN 0318-3340.

NICARAGUA 12.50 Córdobas - Centroamérica 2.75 dólares.

PENSAMIENTO CENTROAMERICANO

Vol. XXXIII Abril-Marzo 1978, No. 159
Apartado 2108, Managua, Nicaragua. Teléfono 80788.

Fundada por

Joaquín Zavala Urtecho

en 1960

Publicado por

CENTRO DE INVESTIGACIONES Y ACTIVIDADES CULTURALES

en cooperación con

CONSEJO SUPERIOR UNIVERSITARIO CENTROAMERICANO
UNIVERSIDAD NACIONAL AUTONOMA DE NICARAGUA
INSTITUTO HISTORICO CENTROAMERICANO, NICARAGUA
UNIVERSIDAD CENTROAMERICANA, NICARAGUA
UNIVERSIDAD NACIONAL DE HEREDIA, COSTA RICA
CENTRO DE INVESTIGACION Y ACCION SOCIAL, GUATEMALA
CENTRO DE INVESTIGACIONES Y ASESORIA SOCIO-ECONOMICA, NIC.
CENTRO DE ESTUDIOS LATINOAMERICANOS, TULANE UNIVERSITY (U.S.A.)
THE UNIVERSITY OF KANSAS, (U.S.A.)

Director
Xavier Zavala Cuadra

Jefe de Redacción
Yolanda Blanco

Jefe de Distribución
Ann McCarthy de Zavala

DIRECTORES ASOCIADOS

Carlos Mántica Abaunza
CIAC

Sergio Ramírez Mercado
CSUCA

Ernesto Gutiérrez
UNAN

Alvaro Argüello Hurtado, S.J.
IHCA y UCA

Franco Cerutti
Universidad Nacional de Heredia

César Jerez S.J.
CIAS

Edmundo Jarquín Calderón
CINASE

Ralph Lee Woodward, Jr.
Tulane Universitv

Charles L. Stansifer
The University of Kansas

CONSEJO EDITORIAL

Oscar Aguilar Bulgarelli
Catedrático Universidad Nacional de Heredia
Giuseppe Bellini
Catedrático de la Universidad de Venecia

José Coronel Urtecho

Pablo Antonio Cuadra

Rafael Cuevas del Cid

Constantino Láscaris
Catedrático en la Universidad de Costa Rica
Carlos Meléndez Chaverri
Catedrático de la Universidad de Costa Rica
Chester Zelaya Goddman
Director Instituto Estudios Latinoamericanos
Universidad Nacional de Heredia

SUMARIO

Cortesía de nuestros patrocinadores)	1	GALERIA DE ARTE PRECOLOMBINO.
Gustavo Gutiérrez Mavorga	2	REFORMISMO ARTESANAL EN EL MOVIMIENTO OBRERO NICARAGUENSE
Marcos Gandásegui, hijo.	22	LIBERACION NACIONAL Y LOS NUEVOS ORDENES SOCIALES.
Alvaro Argüello H., S.J.	32	INCIDENCIAS DEL IMPERIALISMO EN EL PROCESO POLITICO DE NICARAGUA.
Mario A. De Franco y María Hurtado de Vijil	38	ALGUNOS ASPECTOS DEL FUNCIONAMIENTO SOCIO-ECONOMICO DE NICARAGUA.
Pablo Antonio Cuadra	105	COMENTARIO DE LIBROS.
	108	SECCION ARCHIVO
Miguel Obando y Bravo		MENSAJE DEL SEÑOR ARZOBISPO.
Miguel Larreynaga	113	EL FUEGO DE LOS VOLCANES.

Las opiniones expresadas en los artículos no representan necesariamente el punto de vista esta publicación.

Aceptamos manuscritos sin comprometerr publicarlos o devolverlos. Envíelos, por favor, Director o al Director Asociado más cercano.

Prohibida la reproducción total o parcial autorización de la Dirección.

Articles appearing in this journal are abstracted a indexed in HISTORICAL ABSTRACTS AMERICAN-HISTORY AND LIFE.

Impresa en Lit. y Edit. Artes Gráficas
Diagramación: Adolfo Castro

Digitalizado por: ENRIQUE BOLAÑOS FUNDACIÓN www.enriquebolanos.org

Galería de Arte Precolombino

Cortesía de Nuestros Patrocinadores

Digitalizado por: ENRIQUE BOLAÑOS FUNDACIÓN www.enriquebolanos.org

Cortesía de ***Azúcar San Antonio***

MEDALLON CON PERFIL

Material: jadeíta verde oscuro. Procedencia: Nicaragua.
Período: Preclásico tardío, 200 a.c.
Localización: Museum Für Volkerkunde, Berlín.

El tratamiento del labio superior, así como el de la banda de la cabeza de este medallón, produce un efecto de visión en tres cuartos, efecto casi desconocido en el arte primitivo.

Digitalizado por: ENRIQUE BOLAÑOS FUNDACIÓN www.enriquebolanos.org

Cortesía de *Shell de Nicaragua* Cortesía de *Embotelladora Milca*

MASCARA DE HOMBRE-JAGUAR

Material: serpentina verde oscuro, con inscrustaciones en blanco. Procedencia: Región de Panuco, Veracruz, México. Período preclásico tardio, 300-100 a.c. Harvard University, Cambridge, Massacbusetts.

La nariz chata y las esquinas de los labios inclinados hacia abajo son características de la iconografía olmeca; pero la tosca talla de esta pieza sugiere una versión arcaica.

Digitalizado por: ENRIQUE BOLAÑOS FUNDACIÓN www.enriquebolanos.org

Cortesía de Electroquímica Pennwalt

Cortesía de Nacional de Seguros

PECHERA EN FORMA DE CABEZA

Material: jadeita verde oscuro. Procedencia: Amantitlán, México. Período: preclásico tardío - Protoclásico 300 A.C. 250 D.C.

Aunque estas pecheras - cabezas fueran encontradas en una vasta área, que va desde El Valle de México (donde ésta pieza fue descubierta incluyendo otras siete), y Guerrero, incluso en América Central, parece más probable que fueron fabricadas en alguna parte de la Zona Maya.

Digitalizado por: ENRIQUE BOLAÑOS FUNDACIÓN www.enriquebolanos.org

Cortesía de Supermercado La Colonia

Cortesía de Jabón Prego

Cortesía de Nicalit

Cortesía de Finansa

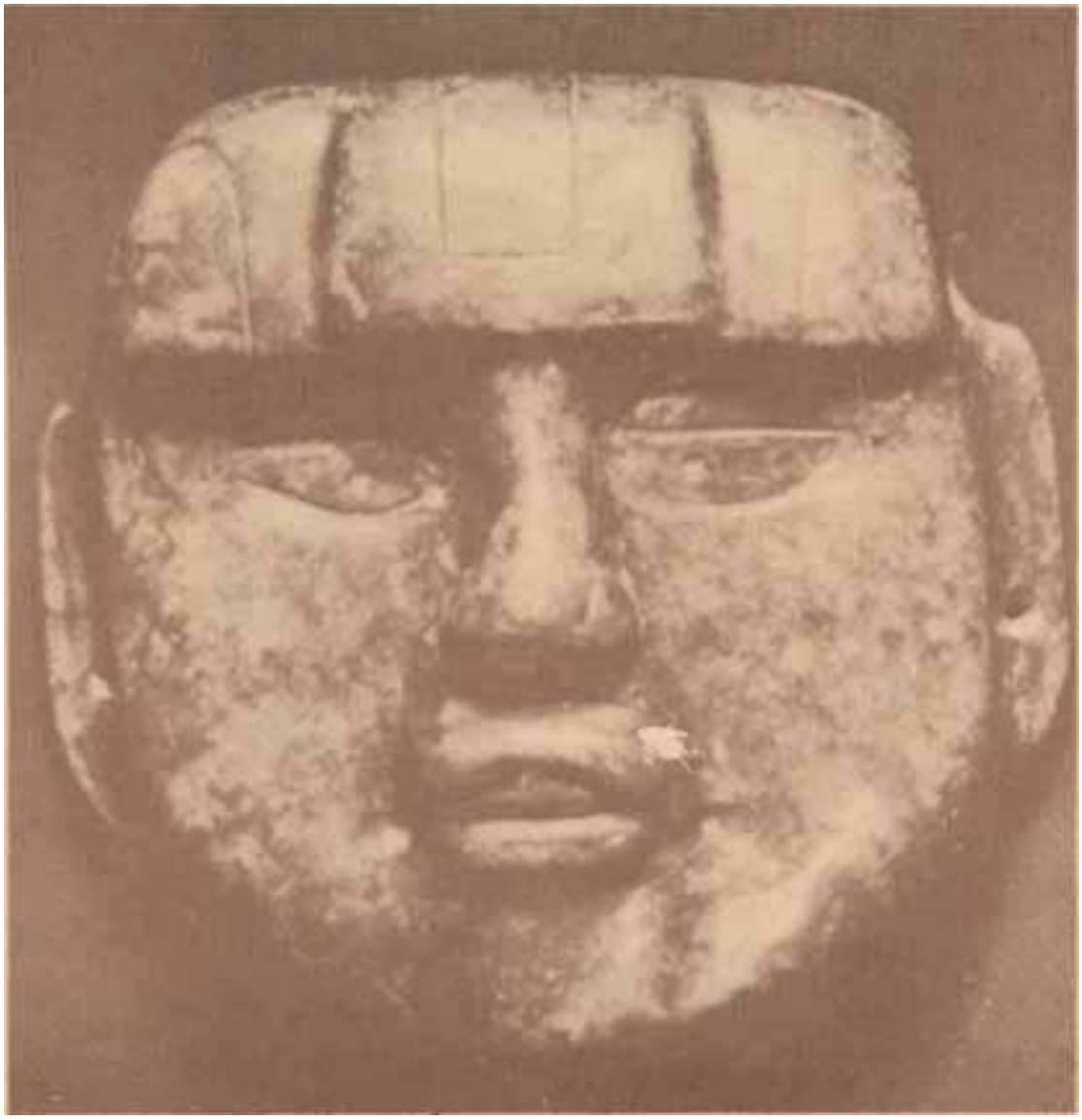

PENDIENTE EN FORMA DE MASCARA

Material: piedra verde pulida. Procedencia: desconocida. Período: protoclásico 100 A.C. - 250 D.C.`
Localización: "Museum of the American Indian, Heye Foundation Tian".
Estilizadamente esta pieza se relaciona con las pecheros - cabezas por el tocado cuadrado sóbre la frente con una cresta central realzada, por las pequeñas pupilas y por los ojos con perforaciones cerca de la base. Boca y naríz están, sin embargo, más nítidamente acabadas.

Digitalizado por: ENRIQUE BOLAÑOS FUNDACIÓN www.enriquebolanos.org

Cortesía de La Prensa

Cortesía de Cred-o-Matic

Cortesía de Gracsa

TAZON CON ASA EN FORMA DE PAJARO

Material: Clorita verde grisáceo. Procedencia: Tumba 1, KaminalJuyú, Guatemala. Período: Protoclásico, Fase Miraflores. Localización: Museo Nacional de Arqueología y Etnología, Guatemala.

Digitalizado por: ENRIQUE BOLAÑOS FUNDACIÓN www.enriquebolanos.org

Cortesía de

Banco Nicaragüense

EFIGIE BRACERO

Material: arcilla quemada
Peso: 17.8 cms.
Procedencia: Nazareno, Oaxaca, México.
Período: Preclásico, Monte Alban I, 200-150 A.C.
Localización: Museo Nacional de Antropología, México.

Los cilindros de este tipo tienen un piso levantado al nivel de la banda de la cabeza, lo que hace probable que hayan sido usados como braceros. Debido a su asociación con el fuego, esta cabeza ha sido tradicionalmente identificada como un Dios joven del fuego.

Digitalizado por: ENRIQUE BOLAÑOS FUNDACIÓN www.enriquebolanos.org

This Publication is Available in MICROFORM

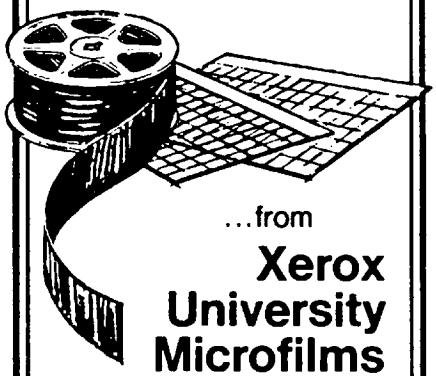

...from

Xerox University Microfilms

300 North Zeeb Rd.,
Ann Arbor, Mich. 48106
(313) 761-4700

PLEASE WRITE FOR COMPLETE INFORMATION

Esta Publicación puede obtenerse MICROFILMADA

...por

Xerox University Microfilms

300 North Zeeb Rd.,
Ann Arbor, Mich. 48106
(313) 761-4700

ESCRIBANOS PARA MAYOR INFORMACION

PENSAMIENTO CENTROAMERICANO

Valor de Suscripciones anuales:

Nicaragua	: 48.00 córdobas
Centroamérica	: 11.00 dólares
Sur América	: 14.'' dólares
U.S.A., México, Canadá	: 12.00 dólares
Europa	: 18.00 dólares

Apartado 2108. Managua. Nicaragua. Tel. 80788

Digitalizado por: ENRIQUE BOLAÑOS FUNDACIÓN www.enriquebolanos.org

Ponencias del Primer Congreso

de la

Asociación Nicaragüense de Científicos Sociales (ANICS).

Segunda Parte

Digitalizado por: ENRIQUE BOLAÑOS FUNDACIÓN
www.enriquebolanos.org

EL REFORMISMO ARTESANAL EN EL MOVIMIENTO OBRERO NICARAGUENSE (1931-1960)

Gustavo Gutiérrez Mayorga

CONTENIDO

Introducción.
1.- Características del reformismo artesanal.
2.- Las organizaciones políticas de los obreros en el período:
A - El Partido Trabajador Nicaragüense (PTN):
a) Presencia del PTN en las organizaciones gremiales de los trabajadores;
b) La política y la ideología del PTN.
B - El Partido Socialista Nicaragüense (PSN):
a) Presencia del PSN en las organizaciones gremiales de los trabajadores;
b) La política y la ideología del PSN
3.- Las huelgas obreras urbanas en el período
4.- Algunas conclusiones.
Notas bibliográficas.

INTRODUCCION

Presentamos al I Congreso de Ciencias Sociales de la Asociación Nicaragüense de Científicos Sociales (ANICS) a celebrarse en Managua del 1 al 3 de septiembre de 1977 este breve trabajó sobre el movimiento obrero nicaragüense. El se refiere únicamente al período comprendido entre 1931 y 1960, y corresponde a la etapa que hemos denominado de reformismo artesanal. Este trabajo forma parte de una investigación mayor que cubre tanto a los trabajadores del campo, a los mineros y a los obreros urbanos en los primeros 60 años de este siglo.

Demás está decir que una investigación de esta naturaleza encierra serios problemas sobre todo debido a la gran escasez de fuentes documentales y bibliográficas, no obstante nos hemos empeñado lo más tesoneramente posible para dar una visión completa de los hechos más significativos, así como la descripción de las circunstancias en que se produjeron los hechos; además, y como bien podrá ver el lector no nos hemos contentado con una mera descripción de esos hechos. En algunos puntos nuestro criterio interpretativo no coincide, y llegan hasta distar mucho de las apreciaciones de los pocos que se han ocupado con antelación a nosotros en el estudio de estos problemas, pero también los hay en que coincidimos.

Nuestro punto de vista fundamental para analizar el movimiento obrero es el punto de vista clasista, en tal sentido la actuación del movimiento obrero la analizamos en función del destino histórico de la clase obrera, pero este principio no se convierte en una valoración moral, sino que más bien nos permite escudriñar el significado de las acciones a partir de las condiciones mismas que las originaron, pues tales condiciones son el referente que proporciona la verdadera explicación de ellas.

Esperamos poder presentar en breve el resultado completo de nuestra investigación, y ojalá otros investigadores decidan ocuparse de este tema que reclama más atención para alcanzar un mejor conocimiento del pasado de nuestro movimiento obrero, máxime que ese conocimiento es un imperativo para comprender el momemto actual, en que a pesar de lo bien intencionado de algunas afirmaciones, particularmente sobre la clase obrera, están alejadas de lo correcto y no hacen sino enturbiar y dificultar el conocimiento que ha de servir de guía para la acción que ha de modificar esa realidad.

ETAPA DEL REFORMISMO ARTESANAL: 1931-1960

1.- Características del reformismo artesanal:

El cambio que significa el paso del mutualismo al reformismo artesanal es algo que se opera o localiza principalmente a nivel ideológico y político y es debido fundamentalmente a transformaciones experimentadas en esa misma esfera, y menos a las débiles alteraciones operadas en la base económica, ya que las relaciones artesanales de producción son predominantes durante las dos etapas, aunque como bien es sabido, al final de la última la aparición progresiva de fábricas modernas va cambiando también el tipo de relaciones de producción.

Repitamos que la etapa mutualista fue un período del movimiento obrero en que el liberalismo ejerció considerable influencia, pero que a raíz de la alianza de los liberales con el imperialismo, en 1927, el Partido Liberal dejó de atraer a los trabajadores. Y es así que el vacío dejado por el liberalismo fue ocupado por una simpatía al socialismo, del que nos llegaron las primeras ideas por influjo de la Revolución de Octubre que en 1924 con el Grupo Socialista había encontrado ya la primera resonancia, y por la Tercera Internacional que inspira la

Digitalizado por: ENRIQUE BOLAÑOS FUNDACIÓN www.enriquebolanos.org

formación del Partido Comunista Salvadoreño, en el que hacen sus primeras armas algunos de los fundadores del primer partido obrero de Nicaragua.

Asimismo podemos decir que para la evolución del mutualismo al reformismo artesanal no es despreciable el efecto que pudo haber jugado en este sentido la situación desesperada que vivieron los trabajadores de Nicaragua a raíz de la crisis del capitalismo de 1929, crisis que paralizó prácticamente la economía nacional. Pero es en la conjugación de los factores anteriores en donde se encuentra la causa que explica tal evolución.

Una de las características más importantes de este periodo es la presencia de organizaciones políticas propias de los trabajadores que persiguen, como objetivo central, separarlos de los partidos político proimperialistas (liberales y conservadores) y los convierten en una fuerza social nueva con simpatía por el socialismo. Tales organizaciones, cada una en su época, son las que dominan ampliamente el panorama obrero, siendo ellas por tanto sus más destacadas representantes; además por lo menos en algún momento de su vida ellas figuraron como fuerzas importantes en el marco de la vida política nacional.

En tales organizaciones, en tanto surgen en un periodo en que predomina la forma de producción artesana, su base social la constituyen preponderantemente trabajadores incorporados a este tipo de producción precapitalista. Este hecho material es decisivo para conformar la política y la ideología de tales organizaciones, a tal extremo que sus proposiciones no corresponden a los intereses del proletariado moderno, hijo del régimen capitalista de producción.

En este periodo van surgiendo algunos sindicatos debido a cierto desarrollo que experimentan algunas ramas de producción artesana, y debido también a la instalación esporádica de una que otra fábrica moderna. De esta manera, o sea inverso al surgimiento del sindicato, las sociedades mutuales van desapareciendo progresivamente, pero no porque ellas sean antagónicas a los intereses de los sindicatos, sino porque la división social que se va experimentando en las nuevas formas de producción hacen necesario un tipo de organización distinto que se adecúe a ese desarrollo. A su vez esos sindicatos, muy débiles numéricamente, al recoger los intereses de sus afiliados y plantear sus demandas, en muy raras ocasiones sobreviven a la represión patronal.

La condición artesanal de producción hace que las organizaciones políticas de los obreros reflejen en sus actuaciones políticas y sus formulaciones interpretativas de la situación nacional, un anhelo porque el sistema artesanal de producción se transformara en la moderna producción fabril, y porque el Estado oligárquico se modernizara a fin de que se impusiera en todo su esplendor la democracia burguesa. Este solicitado desarrollo del régimen capitalista era visto por tales organizaciones como algo que formaba parte del mismo proceso hacia el socialismo, a tal punto que su deseo por el socialismo era sustituido por un deseo por el capitalismo. Los obreros artesanos no podían estar a la altura del verdadero personaje que querían representar.

Esas aspiraciones de los artesanos por la democracia burguesa son algo muy diferente a la tesis de la revolución democrático-burguesa que sustentó la III Internacional para los países atrasados y sometidos a condiciones coloniales o semicoloniales. A fin de relacionar esta tesis con las aspiraciones de nuestro movimiento obrero de esta etapa, haremos una breve exposición de las tesis de la Internacional tal como fueron manejadas en el caso de China, y que aparecen especificadas en la obra: **La nueva democracia**, escrita en 1940.

En esta obra se establece claramente la diferencia entre una revolución democrático-burguesa que persigue el establecimiento de una sociedad donde impere el sistema capitalista de producción y la burguesía ejerza libremente su dominación, de aquella revolución democrático-burguesa que bajo la dirección del proletariado y en alianza con los campesinos instaure un régimen transitorio que cree condiciones favorables para que la sociedad atrasada de que se parte pueda transformarse en una sociedad socialista. La primera sería una revolución democrático-burguesa de viejo tiempo, y la segunda de nuevo tipo. En el libro sobre la nueva democracia se lee:

> "La característica histórica de la revolución china consiste en que se divide en dos etapas; democracia y socialismo, y la primera ya no es la democracia corriente, sino una democracia de tipo chino, de tipo particular y nuevo, o sea, la nueva democracia.
>
> —o—
>
> "Antes de estos acontecimientos (GG: La Primera Guerra Mundial y la Revolución de Octubre), la revolución democrático-burguesa china pertenecía a la vieja categoría, a la de la revolución democrático-burguesa, y el frente del que forma parte es el de la revolución socialista proletaria mundial.
>
> —o—
>
> "En su primera etapa o primer paso, tal revolución de un país colonial o semicolonial, aunque por su carácter social sigue siendo fundamentalmente democrático-burguesa y sus reivindicaciones tienden objetivamente a desbrozar el camino al desarrollo del capitalismo, ya no es una revolución de tipo viejo, dirigida por la burguesía y destinada a establecer una sociedad capitalista y un Estado de dictadura burguesa, sino una revolución de nuevo tipo, dirigida por el proletariado y destinada a establecer, en esa primera etapa, una sociedad de nueva

Digitalizado por: ENRIQUE BOLAÑOS FUNDACIÓN www.enriquebolanos.org

democracia y un Estado de dictadura conjunta de todas las clases revolucionarias. Por consiguiente, esta revolución abre precisamente un camino más amplio al desarrollo del socialismo...
"Tal revolución combate consecuentemente al imperialismo, y por lo tanto éste no la tolera y lucha contra ella..." (1)

2.- Las organizaciones políticas de los obreros en el período:

Las organizaciones políticas de los trabajadores que existieron durante la etapa de reformismo artesanal son: el Partido Trabajador Nicaragüense (PTN) y el Partido Socialista Nicaragüense (PSN). Es de mencionar que ninguno de estos dos partidos llegó a contar con intelectuales de la talla de Sofonías Salvatierra del Obrerismo Organizado, cuyos escritos sobre temas obreros son fundamentales para el conocimiento del movimiento obrero de la época, o de alguien como Salomón de la Selva que dejó uno que otro escrito sobre su actuación en la FON. Los escritos de estos partidos vienen principalmente de obreros que llegaron a alcanzar un importante grado de desarrollo intelectual como Roberto González y en menor medida Carlos Pérez Bermúdez en el PTN: Juan Lorío y Manuel Alemán en los inicios del PSN y posteriormente Domingo Vargas, Onofre Guevara y Francisco Bravo. Esta corriente de teóricos obreros tiene sus precursores en Leonardo Velásquez y Apolonio Palacios, ambos militantes FON-Grupo Socialista.

A) El Partido Trabajador Nicaragüense (PTN):

El Partido Trabajador Nicaragüense se fundó en Managua, en agosto de 1931, Roberto González y Manuel Vivas Garay figuran entre sus principales miembros fundadores, ellos acababan de regresar a Nicaragua procedentes de El Salvador, donde habían militado en sindicatos del Partido Comunista Salvadoreño. De Roberto González se dice también que militó en la Juventud Comunista en ese mismo partido (2) El PTN se disolvió en 1938.

Para efectuar el estudio del PTN veremos en primer lugar su presencia en las organizaciones gremiales, y luego pasaremos a analizar su ideología y política. Este mismo esquema utilizaremos para hacer el estudio del PSN.

a) Presencia del PTN en las organizaciones gremiales de trabajadores.

El estancamiento económico que vivió el país durante los años treinta como efecto de la gran crisis del capitalismo mundial de 1929, más la costosa guerra que sostenía el gobierno contra Sandino, se hicieron sentir directamente en la economía artesanal urbana, por lo que la actividad desplegada por el PTN por organizar a los trabajadores en sindicatos chocaron con esta realidad; no obstante no todos sus esfuerzos desembocaron en el fracaso tal como lo demuestra la siguiente relación del movimiento sindical de los años treinta. Veamos:

—La Liga de Zapateros de Managua, que ya existía en 1922 (3), se convirtió en el Sindicato de Zapateros de Managua en 1933. Al momento de convertirse en sindicato fungía como presidente de la liga Casimiro Sotelo, que era dueño de un buen taller de zapatería;
—la Liga Fraternal de Aurigas, se convirtió en Sindicato de Aurigas de Managua en 1933. Al momento de la transformación fungía como presidente de la liga Ernesto Lacayo que era dueño de varios coches; también pertenecía a ella la señora Josefa Arana Araica (madre del fuerte importador de vehículos Julio Martínez, quien igualmente era propietaria de un buen número de coches y caballos). Al formarse el sindicato se afiliaron a él solamente los trabajadores.
—la reconstrucción de Managua iniciada después del terremoto de 1931 dio lugar a la formación de dos sindicatos: el Sindicato de Trabajadores de la Construcción y el Sindicato de Pedreros;
—en ese mismo año, 1933, Jesús Maravilla Almendárez organiza el Sindicato de Sastres de Managua. Maravilla Almendarez fue uno de los dirigentes del PTN y su oficio era la sastrería;
—en mayo de 1934, se constituye en Managua un grupo denominado Nacional Sindicalismo, que no obstante lo que sugiere su nombre no tenía nada que ver con sindicalismo de tipo corporativo del fascismo; su móvil era salirle al paso al PTN en sus gestiones sindicalistas. Este grupo era una fracción desprendida del Obrerismo Organizado, su principal dirigente era Ramón Rostrán Bengoechea. El Nacional Sindicalismo mantuvo una fuerte polémica con el PTN, aquel sostenía la tesis de la apoliticidad de los sindicatos; su influencia fue mínima pues no se sabe que haya formado siquiera algún sindicato; (4)
—en 1936 los choferes de Managua se organizaron en la Liga de Choferes de Managua;
—en ese mismo año Manuel Leiva y Leiva, cuadro formado en el obrerismo organizado, organiza en Managua el Sindicato de Escritores Obreros; contaba con el apoyo del Embajador de México en Nicaragua, Lic. Octavio Reyes Spíndola; (5)

Para esos años también existían:
—la Unión de Carreteros y Carretoneros de Managua;
—la Liga de Tipógrafos de Managua, que contaba con su propio periódico semanal llamado **Tribuna Obrera** habiéndose publicado de 1934 a 1936, su número 65 apareció el 1º de marzo de ese último año. Este periódico salía con la ayuda del gobierno pues se imprimía en los Talleres Nacionales. El indicador mencionaba a Carlos Antonio Pérez como su director.

Digitalizado por: ENRIQUE BOLAÑOS FUNDACIÓN www.enriquebolanos.org

—en 1936 se organiza el Sindicato de Mecánicos de Managua, su principal dirigente era Pilar Fonseca. (6)

De este movimiento gremial organizativo no se puede decir exactamente hasta qué punto se alineaba bajo las banderas del PTN, pero no cabe la menor duda que ejercía sobre él una influencia considerable. Muchas de esas organizaciones estaban afiliadas a la Federación de Trabajadores de Managua; fundada en 1929, entre cuyos líderes figuraban Carmen J. Pérez, Pilar Fonseca y Alejandro H. del Palacio, que militaba en el PTN.

El afán organizativo se hizo extensivo a Masaya en donde bajo la dirección de Abelino Escorcia se publicaba el semanario **Acción Gremial,** que se identificaba como "ORGANO DEL COMITE ORGANIZADOR DE SINDICATOS". No hemos podido saber si este comité era independiente o había sido formado por el PTN. Los artículos del periódico están escritos en un tono bien moderado y buscan como conciliar los intereses de los trabajadores con los de los patronos. En su número 3, del 10 de septiembre de 1934, trae la noticia de que se formaron:

—el Sindicato de Aurigas de Masaya; y
—el Sindicato de Zapateros de Masaya.

Estudiando las huelgas obreras urbanas de 1900 a 1960 llama bastante la atención que durante la década de 1931 a 1940 sólo se haya producido una huelga. Sobre el particular quizás podría aventurarse la hipótesis de que la contracción económica del periodo es una causa que incide en tal ausencia. Por otra parte en la década de los años veinte se produjeron 6 huelgas en el sector urbano, al respecto recordemos también que ese periodo la economía nacional experimentó una relativa bonanza.

b) La Política y la ideología del PTN:

Para iniciar la investigación de este aspecto del PTN nos remitiremos a la obra inédita de Roberto González denominada **Estudio sobre la historia del movimiento obrero y campesino de Nicaragua,** en esta obra se percibe el eco de las luchas de los primeros años del PTN, a pesar de haber sido escrita cuando su autor tenía rato de haber abandonado la tarea de guiar a la clase obrera según "una táctica y estrategia propias", para militar en las filas del somocismo. Veamos como anuncia Roberto González el aparecimiento del PTN en el movimiento obrero de Nicaragua; dice:

"En el año de 1931 se cierra un ciclo y se abre otro en la lucha del movimiento obrero de Nicaragua. Antes de esa fecha, las organizaciones obreras del país se habían caracterizado por la falta de una teoría y una estrategia propias, carecían de la unidad y la disciplina necesarias que todo grupo homogéneo debería tener para dar firmeza a su orientación y acierto en los métodos de conducción, puesto que la clase obrera debe tener fines claros y concretos de lucha para lograr sus reivindicaciones y venir a ser en el panorama nacional una fuerza no sólo social y económica, sino también política" (7)

Y un poco más adelante anota:

"Sus primeras acciones de lucha las empuja contra la ocupación yanqui de Nicaragua, tiene un programa de conquistas inmediatas entre las cuales figuran la promulgación de un código del trabajo, establecimiento del Seguro Social, repartición de tierras, etc., etc." (8)

Desde sus primeros momentos hubo preocupación en el PTN por estudiar el marxismo, es así como se organizan por primera vez en Nicaragua círculos de estudios de obreros en donde los textos más usuales eran el **Qué hacer,** de Lenin; **Miseria de la filosofía, Salario precio y ganancia,** ambos de Marx y otros más (9)

Una guía que nos puede servir de ilustración para figurarnos la presencia del PTN en la vida política nacional es la represión de que fue objeto constantemente por parte del gobierno. De haber sido un grupo intrascendente y sin ningún apoyo social es muy seguro que el gobierno no hubiera tenido para que tomar acciones violentas en contra de él. Pero tan pronto aparece el PTN el gobierno de Moncada la emprede en contra de él; el mismo Roberto González nos relata:

"No tardaron Jose María Moncada, que era presidente de la República... y Antonio Flores Vega, Ministro de Gobernación, como netos representantes de los grandes hacendados del café y del ganado, en declarar ilegal al PTN desatándose una feroz persecución a sus militantes y en el mismo año del 31 expatriaban a Manuel Vivas Garay y Andrés Castro Wasmer" (10)

En los **Apuntes para la historia sindical,** de Pérez Bermúdez y otros, se omite esta primera represión sufrida por el PTN en 1931, y la primera que se señala es la de 1932 al respecto de la cual dice Roberto González:

"El Estado de acuerdo con los intereses y conveniencias de los capitalistas rojos y verdes castiga y persigue al PTN... Pero en 1932, año de elecciones presidenciales, se lanza a la pelea proclamando la huelga electoral; se llama a los obreros a que no depositen sus votos en las urnas, porque sólo burlas y engaños lograban los trabajadores de esos votos" (11)

La llegada del gobierno de Juan Bautista Sacasa significó una nueva represión para el PTN, tal como lo expresa Roberto González:

"Llegado al poder el Dr. Juan Bautista Sacasa, desata nuevas persecuciones; Domingo Meléndez, Director de Policía captura y tortura a varios obreros, entre sllos el que les habla; ocho días después salimos al destierro siete obreros y el Dr. Humberto Barahona". (12)

Entre los otros desterrados figuraban Manuel Vivas Garay, Napoleón Medina, Felipe Medina, Manuel Alemán Guerra y Pedro Rojas. La

Digitalizado por: ENRIQUE BOLAÑOS FUNDACIÓN www.enriquebolanos.org

expulsión de este grupo de dirigentes petenistas se produjo hacia el puerto La Unión, de El Salvador. Tal expulsión, recuerda Centeno Zapata en su **Historia del movimiento obrero y campesino de Nicaragua,** (aún inédita) se produjo el mismo día que los marinos yanquis desocupaban Nicaragua.

El órgano de propaganda del PTN era el semanario **Causa Obrera,** sus publicaciones se interrumpían cada que el partido era reprimido por el gobierno; figuraba como su director Jesús Maravilla Almendárez. Después del último ataque del gobierno contra el PTN el periódico reapareció publicado en Masaya con el nombre de **El Proletario** y dirigido por Justo Solórzano. En esta ciudad se reagruparon algunos cuadros no expulsados del partido y desde allí continuaron organizando pacientemente a los trabajadores. (13) De estos periódicos no nos ha sido posible ver ningún ejemplar.

A propósito de publicaciones obreras queremos mencionar también que para esta misma época se editaba en Managua, el semanario **El Eco Obrero** que traía el lema de: "Semanario independiente y defensor de los intereses de los trabajadores nicaragüenses". Es de notar que en los cinco números que consultamos no hace ninguna alusión al PTN, ni tampoco aparecen artículos que den lugar a calificarlo "de tendencia pro-fascista" tal como lo hace Centeno Zapata (14); antes bien, allí aparecen artículos firmados por los petenistas Juan Lorío, Carlos Pérez B. y Emilio Quintana. El No. 95 de este periódico salió publicado en enero de 1936.

Después de esa expulsión de los dirigentes del PTN en los primeros días de la administración de Sacasa, parece que en la vida del partido no se produjo ningún hecho relevante sino hasta finales del periodo, pero el partido seguía con vida y se mantenía en pie de lucha. Y así lo dice Roberto González cuando escribe: "Todo el periodo de 33 a 36 está jalonado por luchas permanentes y constantes de la clase trabajadora dirigida por el PTN... (15) Así, en 1936 se produjeron unos acontecimientos que van desde paros obreros a nuevas deportaciones, y que exponemos a continuación.

Previo a los sucesos en cuestión veamos algunos datos de la situación política de ese año 1936. El Jefe Director de la Guardia Nacional, general Anastasio Somoza, obligó a presentar su renuncia a la presidencia de la república a su tío Dr. Juan Bautista Sacasa, el 6 de junio de ese año; la vacante fue cubierta por un político de Masaya, el señor Carlos Brenes Jarquín. Esta renuncia allanó el camino a las aspiraciones presidenciales del general Somoza. En efecto, éste ya sin el tío en la presidencia, presentó su candidatura, resultó el ganador en las elecciones y tomó posesión de su nuevo cargo el 1º de enero de 1937. Los Camisas Azules, grupo fascista dirigido por intelectuales reaccionarios ofrecieron lo más inspirado de sus cerebros a la causa de Somoza, a cambio de lo cual éste los gratificó otorgándoles algunos cargos públicos cuando inició su gobierno.

Entre los recursos de que echó mano Somoza García para hacer renunciar al presidente Sacasa está la realización de un paro de los choferes de Managua, dirigido contra Porfirio Pérez, Ministro del Distrito Nacional y hombre de confianza del presidente, con el pretexto de un aumento en el precio de la gasolina. Los choferes estaban organizados en la Liga de Choferes de Managua, asesorada por el abogado y compadre de Somoza, Eduardo Jarquín Báez. El día del paro se produjo el asesinato de un obrero, lo que provocó una nutrida manifestación de trabajadores, no contemplada en los planes de Somoza. Es de mencionar que en el **Estudio** de Roberto González se omiten totalmente estos hechos.

En **Tribuna Obrera,** No. 63 del 16 de febrero de 1936, bajo el título: "Del paro y protesta del gremio de Choferes, el martes 11 y la horrible tragedia inesperada", aparece un amplio reportaje sobre los acontecimientos a que nos venimos refiriendo. Para esclarecer plenamente la forma en que se produjeron los hechos extraemos de dicho reportaje, que no menciona al PTN, el siguiente resumen:

1) Que el 10 de febrero circuló en Managua una hoja suelta firmada por el Gremio de Choferes en que se pedía al presidente Sacasa la renuncia del presidente del Comité del Distrito Nacional, don Porfirio Pérez, por no ser idóneo para el cargo, y para presionar sobre tal fin se declaraban en "paro general de los choferes y colectividades similares". También se incluía una petición de distribución equitativa de la gasolina a los choferes. El paro comenzaría el siguiente día 11 de febrero a las ocho de la mañana, con la advertencia de que el paro continuaría hasta que se produjera la distribución pedida. El paro afectaba a "los autos, camiones, camionetas, etc."

2) Que el ánimo de los choferes estaba caldeado desde mediados de la semana anterior con motivo del alza de la gasolina.

3) Que el martes 11 los choferes se fueron reuniendo uno por uno en los puestos de gasolina situados sobre la avenida del Campo de Marte, frente al Hotel Anglo Americano y el Colegio La Inmaculada. Los choferes buscaban como hacer efectivo el paro decretado el día anterior, para lo cual procedieron a interrumpir el tráfico de todos los vehículos. Naturalmente que esta labor sólo pudo haberse realizado contando con la vista gorda del Jefe Director de la G.N.

4) Que los grupos de choferes estaban afanados en esa labor cuando fue interferido el carro del señor Carlos Wheelock frente a la escuela de mecanografía de don Silviano Matamoros. Fue entonces cuando éste sacó su pistola y disparó contra el obrero de nombre David Castellón Caldera, quien falleció inmediatamente a consecuencia de las balas recibidas.

5) El cadaver bañado en sangre fue recogido por sus compañeros en paro y llevado al local del

Digitalizado por: ENRIQUE BOLAÑOS FUNDACIÓN www.enriquebolanos.org

Distrito Nacional donde permaneció hasta las doce del día, hora en que fue sacado en manifestación que recorrió varias calles de Managua, durante tres horas, para luego regresar al mismo local.

6) De la manifestación que salió del Distrito Nacional a las doce del día, formaban parte de ella todos los trabajadores de la Escuela de Artes del Ferrocarril y a su vez durante la trayectoria se le fueron sumando los trabajadores de la Cervecería, de la Planta Eléctrica, y los que "se iban encontrando en las edificaciones y talleres". EN SU RECORRIDO LA MANIFESTACION PASO POR UNA FARMACIA PROPIEDAD DEL SEÑOR Porfirio Pérez, la que atacada por los manifestantes quedó virtualmente destruida. En **Tribuna Obrera** se inserta una fotografía en que sale el ataúd del obrero muerto seguido por una gran multitud en el pie de foto se lee: "El ataúd de David Castellón Caldera, llevado en hombros en la manifestación que recorrió las calles de Managua".

7) A las siete de la noche del mismo día un tren condujo a Masaya los restos mortales de Castellón Caldera, lugar de donde era originario. Hasta aquí llegó también el paro de los choferes, con la secuela de varios obreros detenidos al día siguiente.

No Obstante la claridad con que está a la vista la manipulación de los choferes por parte de los intereses de Somoza, algunos escritores sobre el movimiento obrero nos presentan versiones distorsionadas que desfiguran completamente la realidad de los hechos.

Por ejemplo, Centeno Zapata con su óptica somocista nos dice que "el General Somoza García contaba con el ejército y procuraba ganarse al pueblo a través de los organismos obreros". Y que "la oportunidad se le presentó cuando el gremio de choferes de Managua se fue a la huelga con el pretexto del alza de la gasolina" (16)

Pérez Bermúdez dice que durante el paro se formó un comité de huelga integrado por el PTN y por el Nacional Sindicalismo que dicho comité puso en peligro el control que Somoza ejercía sobre la huelga, y fue así como "durante el agitado día 11 de febrero de 1936, ocurrió algo sin precedente en la historia de la lucha sindical del movimiento obrero en Nicaragua". Que los "petenistas habían logrado el decreto de huelga de solidaridad de los gremios ferrocarrileros, construcción, zapateros, sastres, comercio, tipógrafos y un conato de huelga en el puerto de Corinto" (17)

Rememorando esos mismos acontecimientos Augusto Lorío dice: "... entonces el PTN se lanzó a la calle a dirigir la huelga, pero los petenistas eran inocentes de que se trataba de una maniobra política de Somoza" y agrega que "sus consignas eran divertidas, se hablaba del establecimiento del Soviet de Managua, de ¡Todo el poder de los soviet! Ellos creían que el primer paso para la insurrección armada de la clase obrera; pero el dirigente de la huelga era Somoza" (18)

Pasaron estos acontecimientos, renunció Sacasa, y Brenes Jarquín siguió la tradición represiva contra el PTN. La ocasión se le presentó cuando el PTN efectuó actos de solidaridad con la República Española. La Guardia Nacional disolvió mitines, persiguió y encarceló a los dirigentes petenistas, y para librarse de su presencia decretó el confinamiento a Corn Island de un buen número de sus líderes; entre los deportados figuraban Abelino Escorcia, Manuel Páramo, Enrique Flores, José Cajina, Salvador Alemán, Carlos Rocha, y otros. El confinamiento duró ocho meses, el partido fue eliminado de la contienda política y no tuvo oportunidad de decir ni media palabra, ni de hacer tampoco nada en las elecciones presidenciales. El candidato Somoza no quiso que se repitiera el paro electoral de 1932.

Antes de terminar con los sucesos de 1936 vamos a referirnos un poco más a los Camisas Azules, particularmente a sus intentos por disputarle al PTN su influencia sobre las organizaciones obreras de entonces.

Los principales dirigentes de los Camisas Azules eran José Coronel Urtecho, Pablo Antonio Cuadra y Luis Alberto Cabrales. La gran mayoría de sus integrantes eran militares retirados de la guerra contra Sandino. Ellos gustaban de efectuar manifestaciones al estilo militar, y uniformados con camisas azules, sus desfiles cubrían varias cuadras, su cuartel general de operaciones lo tenían en un local céntrico de Managua, y además tenían una filial en la ciudad de León, donde también efectuaban sus desfiles.

El asedio de los dirigentes de los Camisas Azules sobre el movimiento obrero se inició desde antes de que finalizara la guerra de Sandino, y muy pronto del aparecimiento del PTN. Ellos se hacían invitar a los clubes de artesanos para darles charlas, y hasta hicieron circular en 1932 un folleto escrito por su principal teórico, José Coronel Urtecho, llamado **Obrerismo y Artesanía** Algunas de las cosas de que se trata en este folleto son:

Respecto al régimen social proponía que Nicaragua no debía desembocar ni en el capitalismo ni en el comunismo:

"Capitalismo y comunismo son los dos monstruos del mundo moderno que van devorando a la civilización para terminar devorándose a sí mismos. Son monstruos porque no son conformes con la naturaleza humana. Los dos males citados no los sufrimos todavía en Nicaragua..." (19)

Descartado el capitalismo y el comunismo queda por oir lo que propone el camisa azul:

> "La historia social de Nicaragua tan espantosamente descuidada por nuestros historiógrafos está llena de maravillosas lecciones para los pobres, para los artesanos y para los campesinos. Buscando en el pasado alguna promesa de solución a la oscuridad y a la dureza de nuestra vida, que oprime no solamente a los obreros, sino también a nosotros los intelectuales, mi buena voluntad y mi entusiasmo han encontrado en la época

Digitalizado por: ENRIQUE BOLAÑOS FUNDACIÓN www.enriquebolanos.org

colonial, líneas que proyectadas en el futuro pueden marcar la ruta de la salvación". (20)

Y el facista coronel le recalca a los obreros que en la época colonial:

"Dueños del campo, los campesinos trabajan de un modo eficiente y pingüe bajo la tutela benéfica de los terratenientes. Las leyes protegían a los artesanos que reglamentaban el trabajo y la ganancia de este trabajo protegiéndolo de la sociedad individualista y defendiéndolo contra el comercio enteramente libre que no se permitía como ahora". (21)

La dirección de estos razonamientos era bien clara: si el paraíso perdido estaba en la época colonial, había que emprender la marcha de su reconquista. E imaginándose una República Artesanal, regida por corporaciones gremiales llama muy seriamente a la acción para que se salven los artesanos y sus oficios:

"Yo tengo que decirlo francamente. Sólo la acción política puede salvar al artesano de caer en la triste condición esclavizada del proletario industrial y volverle a su prosperidad y dignidad antiguas. Hay que hacer hincapie en que esta acción política, no debe ser partidaria, no debe ser conservadora ni liberal, sino artesana. El deber del obrero artesano que aspira a la salvación de su clase y de su oficio está en unirse a todos los artesanos de Nicaragua para formar asociaciones más poderosas que los partidos y que puedan imponer al gobierno la conveniencia de su clase y el bien de la patria." (22)

El plan de su República colonial o artesana, Coronel lo completaba con una alianza estratégica concebida en los siguientes términos:

"Unidos los artesanos, los intelectuales, los estudiantes, los campesinos, y los terratenientes, podemos emprender una campaña de resurgimiento para arrebatar el poder político a los comerciantes..." (23)

Esas eran las prédicas que los fascistas les hacían a los trabajadores. Sabemos, como es lógico que haya sido, que entre el PTN y los Camisas Azules, privó un fuerte antagonismo y que la polémica se mantuvo constante en la propaganda del PTN; pero lamentablemente no hemos podido encontrar ninguno de estos escritos polémicos hechos por el partido. No obstante en **Tribuna Obrera** q' no era el órgano de propaganda del partido, aparecen una breve gacetilla en su número del 16 de Feb. de 1936, q' se puede tomar de muestra de la repulsión que sentían los obreros por esos reaccionarios intelectuales. La gacetilla se refería a una hoja suelta que hicieron circular los camisazules el 12 de febrero y que aludia a los sucesos del paro de los choferes, ellos manifestaban estar de acuerdo con esos sucesos (también Somoza lo estaba), y aprovechaban dicha hoja suelta para invitar a los trabajadores a que aceptaran sus ideas reaccionarias y a que "se pongan la camisa azul". Pero **Tribuna Obrera** comentaba al respecto de la invitación: los obreros no caen en el engaño, saben que los camisazules son unos ambiciosos, y serviles de la Guardia Nacional, y lo que persiguen es su mejoría personal".

Pasemos ahora al último episodio q' vivió el PTN, episodio que estuvo presidido de no pocas persecuciones y encarcelamientos ordenados por Somoza García siendo ya presidente. Dentro de estos actos hostiles contra el PTN se cuenta el confinamiento ordenado en marzo de 1937 contra varios de sus dirigentes, entre ellos: Carlos Leclaire, Jesús Maravilla Almendárez, Emiliano Alfaro y otros más.

La inminencia de la Segunda Guerra Mundial dio pie a Somoza para conovcar a una constituyente en 1938, la que con el respectivo apoyo de los conservadores, prorrogó el período presidencial de Somoza por seis años más, es decir que según lo resuelto por la constituyente su período se extendió hasta el 30 de abril de 1947.

Esa constituyente de 1938 se hizo sentir en el interior del PTN y provocó una honda división que fue la causa de extinsión. En un libro escrito por ILDO SOL, **La Guardia Nacional de Nicaragua, su trayectoria e incógnita: 1927-1944**, que es un relato cronolizado de sucesos comprendidos en ese período, se hace mención a los acontecimientos del PTN a que nos estamos refiriendo. Para el dia 17 de agosto de 1938, ILDO SOL anotó el texto que reproducimos a continuación:

"Se promulga el decreto de la reforma a la Constitución, convocándose la Constituyente.

"Las pretensiones del Partido Trabajador Nicaragüense, comandado por Jesús Maravilla, de obtener representación jurídica en ella, fracasan a pesar de que el general Somoza se mostró anuente a la solicitud de los obreros. ¿Mera intriga de la burguesía nicaragüense? No, el doctor Cuadra Pasos, quien afrontaba la resistencia de la mayoría de la directiva de su partido, para participar en las elecciones de la Constituyente próxima, era partidario de la participacion de cualquier rama de opinión, que tuviera organización suficiente para merecerla, según nos lo manifestó por esos días... sin escondernos su temor de que el Partido Trabajador arrebatara una parte de la masa conservadora, por la negativa de su partido de concurrir a las urnas oficialmente.

"Entonces, por qué?

"Las causas oficiales que determinaron la postergación del PTN las ignoramos. No es ajeno a esas causas, el mal interior de que dio muestras el PTN al enfrentarse a este problema trascendental. El liderismo cundía como infección en la mayoría de sus miembros calificados, y por obtener preponderancia, unos a otros se lanzaban los más degradantes cargos personales... Para elegir las representaciones departamentales al Congreso General del PTN, se desarrollaron intrigas y

Digitalizado por: ENRIQUE BOLAÑOS FUNDACIÓN www.enriquebolanos.org

procedimientos dictatoriales, que profundizaban la disención. El ejecutivo del Partido Trabajador Nicaragüense, descalificaba al que pudiera contrariar sus orientaciones privadas, invocando a veces pretextos que desdecían de su autonomía.

Prueba: nosotros que fuimos de los más activos auspiciadores de la campaña, para lograr la representación jurídica del Partido Trabajador Nicaragüense, fuimos repudiados para llevar la representación de Granada, por manifestar que sostendríamos la tesis de que la organización del proletariado debía verificarse sin la intervención del Estado, para evitar el totalitarismo, y porque revelamos el propósito de sugerir al Congreso General la petición al presidente Somoza de liberar al camarada Ramón Rostrán Bengoechea, quien se encontraba confinado en Corn Island, por actividades que juzgábamos mal interpretadas. Frente a esta ausencia de entereza, que excusaban todos, alegando que lo pretendido por nosotros era echar a perder el Congreso General de los Trabajadores, nosotros formulamos el día antes un responso publicado en El Diario Nicaragüense: "El tragico poniente del PTN". En el expusimos lo q' antecede, y efectivamente, el PTN se hundió en el descrédito como entidad política y social." (24)

Resumamos lo dicho por ILDO SOL:

1) El PTN no participó en la Constituyente debido a su propia división interna;

2) El PTN representaba una corriente política fuerte que preocupaba a los dirigentes del Partido Conservador y a los del Partido Liberal, quienes intentaron atraérselo;

3) Que el PTN convocó a un Congreso en el que se notaba gran ingerencia del gobierno, y

4) Que a raíz de la crisis interna vivida por lo de la Constituyente el partido no logró reponerse y sucumbió.

Acerca de que el partido "se hundió en el descrédito como entidad política" y otras opiniones más, no vale la pena tenerlas en cuenta, dado que ILDO SOL si bien dedicó algún tiempo a hacer campaña para participar en el Congreso, sus opiniones deben considerársele realmente como lo que él era, esto es un conservador que ocasionalmente se metió a petenista.

Veamos un poco más lo de la división interna en el PTN. En el seno del partido se venían presentando dos tendencias que rivalizaban fuertemente, una era la llamada independiente que mantenia una actitud crítica al gobierno de Somoza y no veía con buenos ojos la maniobra de la Constituyente, la otra tendencia era conocida como colaboracionista y no vacilaba en darle todo su apoyo a Somoza. En la primera figuraban Carlos Pérez Bermúdez, Guillermo Aragón, Manuel Pérez Estrada, Juan y Augusto Lorío y otros; en la segunda estaban: Roberto González, Jesús Maravilla Almendarez, Emilio Quintana y algunos más. A pesar de esas discrepancias representantes de las dos tendencias efectuaron en junio de 1938 una reunión son Somoza para discutir la posibilidad de que el partido apoyara a Somoza en la Constituyente. Somoza ofreció que a cambio de su apoyo le daría dos diputados propietarios y dos suplentes. Para decidir este asunto se acordo que el partido convocara a un Congreso, el primero que celebraría, y para ello contaria con la "tolerancia" de Somoza.

El Congreso se instalo en Managua a las seis de la tarde del 31 de agosto de 1938, nada menos que en el propio Palacio de Ayuntamiento. A él asisitieron 226 delegados de todo el pais, mas "110 delegados fraternales de las Organizaciones Mutualistas y Recreativas". (25) En la agenda del Congreso figuraban como puntos mas importantes el asunto de la Constituyente y el referente a un capitulo de "garantías sociales" o disposiciones laborales que contendría la nueva constitución. El Congreso decidió no apoyar a Somoza. Esa decisión fue tambien la muerte del partido, corrientes tan dispares no podrian convivir bajo el mismo techo, y paradójicamente el Primer Congreso del Partido Trabajador Nicaragpense no fue para acordar su nacimiento sino para decidir su muerte.

Un poco antes que se desintegrara el partido, los dirigentes de las dos tendencias venían trabajando, también con la "tolerancia" de Somoza, en la creacion de una central sindical nacional. De ahí nació el 20 de noviembre de 1938 la Confederación de Trabajadores de Nicaragua (CTN).

En resumen podriamos decir que el PTN se caracterizo por mantener una critica activa y constante contra el gobierno, por llamar a sus filas a los trabajadores y a que desertaran de los partidos liberal y conservador, por ser grupos oligarquicos representantes de los grandes hacendados ganaderos, y cafetaleros, asi como aliados del imperialismo norteamericano, por combatir firmemente las ideas reaccionarias de los Camisas Azules y por identificarse en el campo internacional con la causa de la revolución, tal es el caso de la solidaridad con la república española.

No obstante lo anterior, su base artesanal y el incipiente desarrollo de las luchas obreras de esa época determinaron que el partido no llegara al punto de precisar el tipo de sociedad a que aspiraba, y menos aún vislumbró la necesidad de elaborar una estrategia que lo condujera a la conquista del poder. Por eso lo vemos que después de abstenerse en las elecciones de 1932, y de su exilio en las de 1936, asistir en 1938 al Palacio del Distrito Nacional a lo que era su Primer Congreso a discutir si el ofrecimiento de dos diputados y un anodino capítulo sobre "garantías sociales" eran suficientes motivo para apoyar a un gobierno.

B) El Partido Socialista Nicaragüense (PSN).

Entre la extinsión del Partido Trabajador Nicaragüense y el aparecimiento del Partido Socialista Nicaragüense (PSN), media un intervalo de seis años. La vida del PSN se extiende hasta nuestros días, pero dado que nuestra investigación cubre hasta 1960, nos ocuparemos de el solo de la parte que llega a esa fecha.

Digitalizado por: ENRIQUE BOLAÑOS FUNDACIÓN www.enriquebolanos.org

a) Presencia del PSN en las organizaciones gremiales de los trabajadores.

La duración de la Confederación de Trabajadores Nicaragüense (CTN), formada por las corrientes obreras somocistas e independientes fue brevísima: nació emitiendo en su Congreso Constitutivo, en noviembre de 1938, un pedimento para que la Constituyente de ese año prolongara el período presidencial de Somoza hasta 1947; y dejó de existir a los seis meses cuando publicó una hoja suelta en marzo de 1939 conmemorando la deportación de los dirigentes independientes: unos fueron enviados a Corn Island y otros salieron para Honduras y Costa Rica.

En el recuento de las organizaciones gremiales de ese momento además del Sindicato de Zapateros, del Sindicato de la Construcción, de la Liga de Tipógrafos y de la Liga de Motoristas, todos de Managua, que eran organizaciones existentes antes del aparecimiento de la CTN, deben agregarse las creadas por esta central, que fueron: el Sindicato de Oficios Domésticos, el Sindicato de Trabajadores de Cines y Espectáculos, la Liga de Escogedores de Café, y la Liga de Campesinos de Cuajachillo y Ticomo, también todos en Managua.

Para 1942, una buena parte de los deportados habían regresado al país. Carlos Pérez Bermúdez, los hermanos Lorío y otros independientes estaban nuevamente desplegando su trabajo de organización gremial.

Las posibilidades de formar una nueva central sindical volvieron a aflorar en 1944. Somoza estaba en apuro, se tambaleaba, la oposición dirigida principalmente por los conservadores amenazaba seriamente con derribarlo. En estas condiciones Somoza halagó a los trabajadores, les ofreció un Código del Trabajo y libertad de movilización, la que permitió a los obreros ganar fuerza rápidamente, de la que se benefició el mismo Somoza, toda vez que la fuerza que ganaban los trabajadores eran fuerzas que perdía la oposición. Así pues, las dos tendencias principales del movimiento obrero volvieron a sentarse a la mesa de conversaciones, y acordaron celebrar un Congreso Obrero y Campesino en que se le daría todo el respaldo a Somoza y se dispondrían a formar una nueva central de obreros bajo el mismo nombre de Confederación de Trabajadores Nicaragüenses.

El Congreso se celebró en Managua en mayo de 1944, los somocistas y los independientes dieron su apoyo a Somoza, pero la CTN no apareció. Más adelante volveremos a tratar de este apoyo de los independientes que aún convertido en PSN, mantuviron a Somoza, asunto que ha sido un quebradero de cabeza en la historia del movimiento obrero.

Si bien la CTN no se formó, el movimiento organizativo gremial se fortaleció con la creación en agosto de 1944 de la Federación de Trabajadores de Managua, (FTM), en 1945, su secretaría de Organización y Porpaganda fue ocupada por Julio Gómez Mejía, que más tarde sería uno de los fundadores del Sindicato de Maestros de Managua, (26). Además de la formación de la FTM es de mencionarse que:

—En 1944 la Liga de Choferes de Managua, al reestructurarse y ampliarse se convirtió en la Liga de Motoristas de Nicaragua, que en ese mismo año protagonizó una importante huelga;

—En 1945 se organizó el primer Sindicato de Trabajadores de las Minas, que al efectuar una huelga en la mina La India, fue reprimida a tal extremo que desapareció el sindicato;

—En 1945, se organizó el Sindicato de Trabajadores del Ingenio San Antonio, los trabajadores plantearon reclamos a la patronal, éstos reaccionaron despidiendo inmediatamente 300 trabajadores incluídos los directivos del sindicato; y tambien

—En 1945 se formo el Sindicato de Estibadores de Corinto.

A estos sindicatos agreguermos los diversos que fueron reprimidos al solo intentar formarse, tal como sucedio en 1945 en la Cementera Nacional, y en una fábrica de hilados y tejidos cuyos trabjadores se lanzaron a sendas huelgas en 1943 y 1945.

En 1946 se organiza el Sindicato de Maestros de Managua, alrededor de cuya fundación el profesor Julio Gómez Mejía en un folleto que tituló: **Reseña de los primeros cinco anos de historia de la FSMN, de 1946 a 1951,** le recuerda a los maestros:

"Despues de discutir todos los problemas y sus consecuencias, una de ellas perder el trabajo; y otra la carcel, convenimos en crear el Sindicato de Maestros de Managua, de cualquier manera y pasara lo que pasara, por eso creo y sostengo que el Sindicato, cerebro y corazon de los maestros organizados en Nicaragua, no nació en aquella célebre asamblea del doce de agosto del cuarenta y seis, en la Escuela República de Honduras. Nació en la Escuela Anexa de la Normal de Varones Franklin D. Roosevelt, a las once de la noche del día cinco de agosto de mil novecientos cuarenta y seis, tres maestros habian asisitido a ese nacimiento: Gustavo Huelva, Germán Gutiérrez y Julio Gómez Mejía". (27).

El Sindicato de Mestros de Managua, se dio a la tarea de organizar a todos los maestros de Nicaragua, la que culmino con la formacion en marzo de 1947 de la Federacion Sindical de Maestros de Nicaragua (FSMN), organizacion que estaba llamada a librar importantísimas batallas en favor del magisterio nacional.

El golpe de Somoza al presidente Argüello en mayo de 1947 hizo retroceder al movimiento de organización gremial, los dirigentes socialistas fueron al exilio y no había más que esperar una nueva oportunidad.

La persistencia de esos dirigentes hace que los veamos nuevamente al frente de sus organizaciones a mediados de 1949. Pero ellos, convirtiendo la unidad gremial en un fin, vuelven a unirse con los somocistas. Así en julio de ese año

Digitalizado por: ENRIQUE BOLAÑOS FUNDACIÓN www.enriquebolanos.org

vuelven a celebrar en Managua otro Congreso Obrero y Campesino del que surge una entidad denominada Central Sindical Nacional que poco después se transformó en Confederación General del Trabajo (CGT) (28).

El primer Congreso de la CGT se celebró en Granada, el segundo en Managua, durante los días 26 y 27 de agosto de 1950. Los informes y resoluciones de este consejo fueron reunidos en un folleto, en él se da cuenta que el Comité Ejecutivo Nacional de la CGT que presidió el Consejo estaba integrado de la siguiente manera: secretario general, Absalón González; secretario de organización y propaganda, Domingo Vargas; secretario de educación y cultura, Héctor Zelaya; secretario de conflictos, Roberto González; secretaria de previsión social, Matilde Barreto; secretario de accion campesina, Humberto Gabuardi; secretario de relaciones sociales, Bernardino Otero U.; secretario de actas y acuerdos, Francisco Bravo; y secretario de finanzas y estadisticas, Ramiro Guerrero. (29). De estas nueve secretarías cuatro estaban en manos de los socialistas y eran la de organizacion y propaganda, la de finanzas y estadísticas, la de acción campesina y la de actas y acuerdos, las restantes las controlaban los somocistas.

Los sindicatos que enviaron representantes a este segundo Consejo fueron:

10 de Managua
1 de Chinandega
5 de Granada
1 de León
3 de Corinto y
2 de San Juan del Sur
1 de Bluefields.
23 en total

Dentro de los sindicatos representados hay algunos bien curiosos de los que cabe dudar de su existencia, tal es uno de Granada, que se denominaba Sindicato de Pescadores del Guayabo. El Guayabo es un pequeño y alejado poblado de unas veinte casas dispersas unas de otras, situado a la orilla del Lago de Nicaragua, cerca de la desembocadura del río Tipitapa, la formacion de este sindicato demuestra gran imaginación de los que supuestamente lo formaron.

La prensa obrera cuya ausencia es notoria en la decada del cuarenta, vuelve a aparecer en 1951. El PSN a partir de ese ano publica periodicos semanales con diversos nombres, del aparecimiento del primer periódico del PSN en 1951 hasta el fin de 1960 publicó 181 números. Estos periódicos fueron:

Orientacion, primer número salió el 18 de agosto de 1951, su número 54 que fue el último apareció el 31 de mayo de 1953.

Unidad, el primer número salió el 31 de agosto de 1956, su número 83 que fue el último apareció el 7 de septiembre de 1958.

Trabajo, el primer número salió el 30 de noviembre de 1958, su número 13 que fue el último apareció el 22 de febrero de 1959, y

Orientación Popular, el primer número salió el 2 de marzo de 1960 en ese año se publicaron 31 ejemplares. Este periódico continúo saliendo por varios años más.

La alianza del PSN con los somocistas tampoco esta vez duró mucho, los conflictos en el interior de la CGT volvieron a aflorar, esta vez el problema se presentó cuando los del PSN en el Comité Ejecutivo Nacional de la CGT consideraron como tomada una resolucion tanto en el 2do. Consejo como el Segundo Congreso de la CGT, alusiva al tema de la paz mundial, los somocistas negaban la existencia de tal resolución. Las discusiones se agudizaron hasta el punto que la Junta Nacional de Vigilancia de la CGT tomó una resolución expulsando a socialistas del Comité Ejecutivo Nacional. En una carta remitida al secretario general de la CGT, Absalón González, por varios sindicatos y federaciones controladas por el PSN, se expresa que ellos desconocen la resolución tomada; en un párrafo de esta carta que fue escrita el 16 de septiembre de 1951, se lee:

> "Un análisis sereno del conflicto nos ha conducido a determinaciones concretas sobre el particular, y al efecto, hemos resuelto desconocer los acuerdos de la Junta Nacional de Vigilancia, contraídos a sancionar con la suspensión, primero al compañero Otero U. y a destituir, después a los secretarios Domingo Camacho, Francisco Bravo, Ramiro Guerrero y Domingo Vargas..."

Esta acarta apareció publicada en **Orientación,** No. 4, del 23 de septiembre de 1951. En ese entonces figuraba como su director Guillermo Suárez Rivas, después lo reemplazo Onofre Guevara.

Al ser arrojados de la CGT los del Partido Socialista se instalaron en su propia tienda a la que denominaron Unión General de Trabajadores (UGT). Pero no se sentían bien y clamaban porque se les abrieran las puertas de la CGT. Este afán de aliarse con los somocistas era como una especie de impulso instintivo, se argumentaba que si la clase obrera es una, no tenía por qué tener más de una sola central obrera. En el Cuarto Congreso de la CGT efectuado en Managua, el 18 y 19 de abril de 1953, los excomulgados socialistas de la UGT por su propia iniciativa enviaron a dicho congreso un proyecto de resolución orientado a que se acordara la unión, el proyecto contenía puntos que debian ser la base de ella y eran "luchar por una real libertad de organización sindical" luchar "por la legalización de todos los sindicatos", por "la apertura sin discriminaciones de la Casa del Obrero", "el inicio de estudios para la realización de la Ley de Reforma Agraria", el "contacto y la incorporación al movimiento obrero del Pacífico de los trabajadores (mineros y madereros) del litoral Atlántico" y algunos otros más. Los ugeetistas o enredados ellos o queriendo enredar a los somocistas les pedían nada menos que lucharan contra su propio somocismo. La reforma agraria

Digitalizado por: ENRIQUE BOLAÑOS FUNDACIÓN www.enriquebolanos.org

era un punto que al igual que los otros no estaba concebido como tarea de un nuevo tipo de gobierno, sino como algo que podía poner en práctica el mismo somocismo, al menos tal es lo que se desprende del planteamiento. Eran pues reformas que se pedían al somocismo.

El PSN vio con optimismo el efecto que produjo el documento que introdujo en el Congreso la UGT, **Orientación** se hace eco de este optimismo cuando en su No. 49 del 26 de abril de 1953, escribe:

> "Con base a las resoluciones tomadas por el Congreso en favor de los trabajadores del campo y de la ciudad, del pueblo nicaragüense en general, y por la disposición emanada del Congreso, relacionada con la presentación del Documento Fraternal y Unitario de la UGT se puede asegurar sin equivocaciones que en la celebración cegetista del 18 y 19 del corriente mes se pusieron las bases de un entendimiento clasista que conduce con el tiempo a la verdadera Unidad de la clase trabajadora sin exclusiones y sin discriminaciones antiobreras y disociadoras".

Pero los somocistas siguieron siendo somocistas y la ilusión de los socialistas no bajó a tierra. Las páginas de **Unidad** dan cuenta que el PSN había formado en 1957, además de UGT que se mantenía viva, otra especie de central denominada Frente Obrero Democrático (FOD). En ese año **Unidad** publica uno que otro comunicado emitido por la recién creada FOD, cuya actuación parece que no pasó de eso. Tanto la UGT como la FOD llegan hasta principios de 1958 y dejan de existir cuando en marzo (los días 22 y 23) de ese año se llevó a cabo el VI Congreso de la CGT, denominado "Absalón González". El objetivo principal de este Congreso que se celebró en Chinandega era el de la famosa unidad, los socialistas consiguieron que les levantaran la excomunión y asistieron a él, pero las cosas de la unidad no quedaron claras, y para resolverlas se montó el VII Congreso llamado "Manuel Leiva y Leiva", en la ciudad de Rivas los días 14 y 15 de septiembre de 1960. Allí se produjo no la ansiada unidad del PSN sino la separación definitiva de estas dos tendencias. El PSN que ya había archivado los nombres de la UGT y de FOD decidió trabajar en el plano gremial concentrando sus fuerzas en la Federación de Trabajadores de Managua. Posteriormente1, en 1963 optó por usar las siglas CGT pero agregándole una i, de independiente. CGT a secas era usado por los somocistas que se quedaron con los libros y los sellos de la Confederación, pero a ellos se les agregó una, o, de oficialistas y así es como llegan hasta hoy: CGTi y CGTo.

De la FTM que asistió al Segundo Consejo de la CGT en que había alguna influencia de los somocistas, a la FTM del V Congreso de 1962 controlada por los socialistas, hay algunas diferencias. En la del Segundo Consejo, 1950, agrupaba a 9 sindicatos, en la de 1962 a 10; de los sindicatos de 1950 y que no aparecen en 1962 por haberse ido con los somocistas el más importante sin lugar a dudas es el Sindicato de Trabajadores de las Carreteras; entre los otros que no aparecen (ver cuadro siguiente) bien por haberse desintegrado o bien porque se fueron con los somocistas están: el Sindicato de Electricidad y Fontaneros, el Sindicato de Carpinteros y Ebanistas, el Sindicato de Oficios Domésticos, y algunos otros; en los afiliados a ella en 1962 hay algunos que después de verlos en la lista de los asistentes no se ha vuelto a saber nada de ellos, por ejemplo el Sindicato de Campesinos de la Comarca Las Llaves, el Sindicato de Licoreros, el Sindicato de Jocote Dulce, el Sindicato de Trabajadores del Arrastre del Servicio Aduanero y otros más. En la parte que tratamos de las huelgas obreras del período nos referiremos al desplazamiento operado en el liderato de los sindicatos de Managua, al pasar éste del Sindicato de Zapateros al Sindicato de Carpinteros, Albañiles, Armadores y Similares, (SCAAS), desplazamiento que se produjo en 1960.

Federación de Trabajadores de Managua
Sindicatos con que contaba en 1950 y en 1962

Nombre del Sindicato	1950 (a)	1962 (b)
Sindicato de Electricistas y Fontaneros	si	no
Sindicato de Trabajadores de las Carreteras	si	no
Sindicato de Carpinteros y Ebanistas ...	si	no
Sindicato de Carpinteros, Alb. Arm. y Similares	si	si
Sindicato de Licoreros	si	si
Sindicato de Trabajadores Gráficos	si	si
Sindicato de Oficios Domésticos	si	no
Sindicato de la Industria del Vestido	si	no
Sindicato de Zapateros.....	si	si
Sindicato de Mecánicos y Metalúrgicos .	no	si
Sindicato de Choferes de Managua.....	no	si
Sindicato de Obreros Textiles.....	no	si
Sindicato Agrícola de Jocote Dulce	no	si
Sindicato de Campesinos de la Co. "Las Llaves":.....	no	si
Sindicato de Of. varios de San Rafael del Sur	no	si
Sindicato de Trabajadores del Arrastre del Servicio Aduanero	no	si

FUENTE: a) **Memorias del II Consejo Nacional de la Confederación General del Trabajo (CGT), Managua,** 1950. pp. III-IV.
B) **Memorias del V Congreso de la FTM,** Managua, 1962, pp. 49-50.

Para concluir con esta parte que estamos estudiando mencionemos que elementos somocistas que se separaron del grupo que representaba a esta tendencia en la CGT formaron otras centrales sindicales. Una de éstas es la llamada Federación de Transportadores Unidos de Nicaragua (F-TUN), fundada en 1952, otras son la Federación Nacional de Sindicatos Libres, y la

Digitalizado por: ENRIQUE BOLAÑOS FUNDACIÓN www.enriquebolanos.org

Federacionalista de Trabajadores, creada en 1957, y entre cuyos fundadores figuran Tulio Tablada y Héctor Zelaya. Pero ninguna de estas centrales llegó a contar con sindicatos afiliados, y no pasaron de ser simples membretes por medio de los cuales sus mentores buscaban como ganar notoriedad a los ojos de Somoza.

b) La política y la ideología del PSN

El Partido Socialista Nicaragüense (PSN) fue fundado en julio de 1944. (31) El único hecho político relevante que él vivió en el período que estamos estudiando se produjo en los años 1944 y 1945 y se relaciona con la crisis que conmovió en esos años al gobierno de Somoza. Para entonces el panorama político nacional se presentaba dividido en dos fuerzas; el somocismo incluido la G.N., por un lado, y la oposición Chamorro-conservadora que incluía a los recién nacidos liberales independientes, por el otro. Por su parte el movimiento obrero condicionado por su naturaleza artesanal no estaba en posibilidades de aspirar a la conquista del poder, y carecía del desarrollo necesario para idear y hacer efectiva una alianza con los campesinos, de ahí que no fueran una fuerza social que significara algún peligro para el dominio político de los grupos oligárquicos. Somoza desde la cumbre del poder tenía conciencia de esta debilidad de los obreros, por eso no tuvo ningún temor de tratar con ellos. A su vez los obreros, incluidos los socialistas, llegaban a un nivel tan bajo en sus reclamos, que bien podían discutirlos con el mismo Somoza.

Como es sabido las fuerzas de la oposición amenazaban seriamente con derrocar a Somoza, en esas condiciones era importante debilitar a la oposición y los obreros podían jugar un papel en ese sentido, Somoza no vaciló en atraerse a los obreros, máxime que en el campo internacional la incorporación de la URSS al bloque de los aliados le daba pautas para una apertura hacia ellos, la que en todo caso distó mucho de incluir la transferencia de la más mínima parte de su poder.

Así que cuando Somoza celebró en abril de 1944 lo que se ha dado en llamar Pacto de la Fundadora, por haber sido en su hacienda de este nombre donde se reunió con los obreros somocistas y socialistas, no les ofreció ningún Ministerio, ni ningún cargo público, ni ningún diputado como lo había hecho en 1938, sino q' los halagó con algo que era un fetiche para los obreros: El Código del Trabajo. Además como Somoza necesitaba interferir las movilizaciones de la oposición le concedió a los obreros una relativa libertad de organización y de movimiento.

Los conservadores pegaron el grito al cielo. El ofrecimiento del Código del Trabajo fue duramente criticado por ellos, y alarmados hasta llegaron a decir que Somoza se proponía establecer relaciones diplomáticas con la URSS. Es cierto que en la oposición estaban los liberales independientes, pero éstos no movieron un dedo para atraerse a los obreros, así que bien puede decirse que las voces de la oposición iban dirigidas tanto contra Somoza como contra el movimiento obrero.

La oposición al Código del Trabajo, decían que él era dañino porque confería más derechos que deberes a los trabajadores, y que lo que se necesitaba en Nicaragua para reglamentar las relaciones entre patronos y trabajadores, o sea las "mutuas relaciones" no era un Código del Trabajo, sino que había que volver a los tiempos de antes en que reinaba "la cristiana avenencia". O si no leamos lo que se decía en uno de los vóceros del conservatismo como lo eran los **Cuadernos de El Diario Nicaragüense**, que se publicaban en Granada bajo la dirección de Pedro Joaquín Cuadra Chamorro. En el número del 1 de julio de 1944, cuando estaba en su punto más alto la lucha contra Somoza, en estos **Cuadernos** se decía lo siguiente:

> "En realidad de verdad no es un código escrito lo que más necesitamos en Nicaragua, sino la difusión entre patronos y obreros de los sanos conceptos del deber, que incumben a cada sector, en el campo de la producción y de la vida nacional, y es defecto de los códigos modernos que hacen más hincapié en los derechos que en los deberes, por lo que se ha roto la cristiana avenencia que existía antaño cuando no se conocía más código para reglamentar nuestras mutuas relaciones, que el Catecismo de la Religión Cristiana, en que todos aprendían del Decálogo cuyos mandamientos se encierran en dos: Amar a Dios sobre todas las cosas y al prójimo como a nosotros mismos, y quien ama al prójimo no hace mal. De ahí la paz social que sólo sabe dar al mundo la ley de Cristo creída y practicada".

Y en los mismos **Cuadernos** del 1 de septiembre de 1944 se editorializa acerca de los Artículos 129 y 130 del proyecto Código del Trabajo, y que se referían ciertos derechos de la mujer trabajadora en el período de embarazo y de la lactancia. El señor don Pedro Joaquín Cuadra Chamorro defendiendo "la constitución de la familia" acusaba de lesivo el contenido de esos artículos, y decía que ya "que el patron no ha tenido que ver nada con el embarazo", ni tampoco éste "ha sido consecuencia del servicio prestado en el trabajo" los derechos del reposo y de la asistencia médica de que hablan esos artículos, no tenían razón de ser ya que sólo al padre era a quien incumbía "asumir las responsabilidades paternas". Leamos una parte de este editorial:

> "Pero no vamos a discutir hoy los derechos otorgados por este Código, sino uno que se roza con la organización tradicional de la familia nicaragüense...
>
> "En el Título III, capítulo primero que trata "Del trabajo de los menores y de la mujer", tropezamos con el Art. 129 y siguiente que dicen: "Las trabajadoras en estado de embarazo tendrán derecho al reposo sin per-

Digitalizado por: ENRIQUE BOLAÑOS FUNDACIÓN www.enriquebolanos.org

juicio de que se les pague su salario, durante seis semanas anteriores al parto y las seis semanas posteriores al mismo, y a la asistencia médica suministrada por el patrón en caso necesario, durante ese mismo tiempo.

"Art. 130 Es prohibido a los patrones despedir a las trabajadoras por causa de embarazo o lactancia. Todo despido por causa justificada debe obtener la aprobación previa del Inspector del Trabajo".

"Esos dos artículos así expresados, no pueden menos que llamar la atención al hecho lesivo de la constitución de la familia, al trasladar los deberes imprescindibles del padre de familia, de proveeer a la asistencia médica de la esposa, en caso de maternidad, al patrón que no ha tenido que ver nada con el embarazo, ni de lejos ni de cerca, ni ha sido consecuencia del servicio prestado en el trabajo desempeñado por la mujer encinta. ¿Por qué va entonces a asumir las responsabilidades paternas del paro, quién no ha sido causante del mismo?. Es eso justo?.

.....

"En realidad, ese derecho no tiene razón de ser, por injusto y atentatorio y lesivo al mismo tiempo a la constitución misma de la familia..."

En estas circunstancias, en que las fuerzas obreras por su bajo desarrollo político e ideológico no eran por ellas mismas una alternativa, los socialistas tenían que tomar una posición, y estos artesanos socialistas lo más que podían hacer era apoyar a la fuerza que en ese momento era la menos reaccionaria, y eso fue lo que hicieron, por lo que su apoyo a Somoza en este contexto histórico resulta perfectamente comprensible y justificable.

Sobre esta actuación de los socialistas los conservadores lanzaron fuertes ataques, y lo acusaron de ir en contra de las aspiraciones del pueblo. De esta crítica no hay nada que decir, pues ellos la formularon pensando en sus propios intereses y no en el de los trabajadores. Pero a la crítica de los conservadores se suma la crítica del PSN de ahora. El documento oficial del actual PSN donde se aborda este problema se llama **El partido, su historia y su fundamento**. En este documento acusan de oportunista y otras cosas al partido de 1944; ellos dicen que "comprenden" pero que no "justifican" lo actuado en esa época, y que ese partido era el abuelo del partido de hoy, y que los errores y torpezas cometidos por aquel no tienen por qué hacerse extensivos al nieto; ellos lo dicen, así: "es como si alguien me quiera obligar a cojear porque mi abuelo era renco". (32) Algunos otros pasajes donde se resume la crítica son:

"Además, aunque sus posiciones de adhesión política a Somoza no se justifican de ningún modo, se comprenden si tomamos en cuenta el marco histórico y la base social de sus actuaciones". (33)

Y de este otro:

"También estaba presente en la proclamación (GG: el apoyo a Somoza) el nítido oportunismo de algunos de sus miembros que esperaban de un tácito respaldo a Somoza, la satisfacción de algunas reivindicaciones reformistas y la garantía de una actuación no obstaculizada". (34).

Debe advertirse también que los socialistas no sentían ninguna fidelidad por Somoza, antes bien en 1947 demostraron su independencia cuando el Presidente Leonardo Argüello dio muestras de sacudirse de las ataduras con que lo maniataba Somoza, que era el artífice de su presidencia, en ese momento, los socialistas no vacilaron en acercarse al nuevo presidente y ofrecerle su apoyo.

Pero llega a tanto la repulsión del PSN de ahora a lo actuado por el PSN de 1944-1947 que ha preferido correr la fecha de su fundación treinta y tres años para acá, pues, ahora en su partida de nacimiento registra que abrió los ojos por primera vez en 1967 (35) Nosotros creemos que es bueno aclarar, finalmente que a un partido de artesanos socialistas o artesanal-socialista, no se le puede medir con la misma vara que a un partido de proletarios comunistas. De ahí que el PSN de 1974 al abominar de su pasado se coloque a la par de quienes en aquellos años querían que Nicaragua retrocediera al tiempo en que "no se conocía más código para reglamentar nuestras mutuas relaciones, que el Catecismo de la Religión Cristiana".

De los sucesos políticos que siguieron a la caída de Leonardo Argüello hasta 1960, fin del período que estamos estudiando, y entre los cuales figuran la escogencia de Benjamín Lacayo Sacasa para la presidencia, la nueva constituyente convocada por éste, la escogencia para la presidencia de Víctor Manuel Román y Reyes en 1947 (ese año fue fecundo en presidentes: hubo 4), el pacto de los generales (Anastasio Somoza y Emiliano Chamorro) en 1950, la nueva constitución promulgada en ese año y producto de tales pactos, la nueva elección presidencial de Somoza en 1951, la sucesión en el mismo cargo de Luis Somoza para terminar el período que no pudo concluir su padre, y la elección del mismo Luis Somoza para un período presidencial que se inició el 1o. de mayo de 1957, acontecimientos todos estos ante los cuales el PSN quedó espectante y sin ninguna figuración.

Ahora nos queda por ver algo que es complementario a lo dicho anteriormente y que se refiere a las interpretaciones y propuestas de los socialistas acerca de la problemática económica del país en esos años. Dichos planteamientos los hemos encontrado en folletos editados por el partido y en la prensa socialista; en todos esos planteamientos sobresale como idea central la de que para combatir el atraso de la economía nicaragüense lo que había que hacer era impulsar el capitalismo tanto en la agricultura como las industrias, incluso hasta se llegó a formular que para facilitar tal desarrollo industrial capitalista debía efectuarse previamente

Digitalizado por: ENRIQUE BOLAÑOS FUNDACIÓN www.enriquebolanos.org

un plan de electrificación nacional; Algunos de los autores y de los trabajos en que aparecen tales planteamientos son:

—Juan Lorío en la página 1 de un folleto titulado **Unión Nacional en Nicaragua,** (1946) dice: "Durante la última reunión del Comité Central de nuestro Partido, celebrada muy recientemente y en secreto debido a la incesante persecución de que son víctimas sus miembros, se resolvió dirigir una exposición a los exponentes de los partidos tradicionales (liberal, conservador y unionista), en interés de fortalecer la lucha contra la dictadura somocista y asegurar, una vez derribada ésta, el establecimiento de un gobierno de prácticas democráticas y de Unión Nacional de los mejores hombres de todos los partidos existentes en nuestro país".

—Y en la página 17 resume la exposición de la siguiente manera: "La Unión Nacional es para promover el desarrollo de nuestra economía. Esto supone que es para aumentar los bienes del industrial; para que el comerciante haga mejores negocios; para que el hacendado conmine a la incertidumbre de los precios; para que el campesino venza a la ignorancia y no siga desnudo; para que los obreros y artesanos, sobre quienes descanse hoy y siempre cuanto se edifique en Nicaragua, puedan impulsar sin trabas el desarrollo de nuestras fuentes de producción". (36).

—Franciso Bravo L., en un artículo titulado "Elementos de progreso del capitalismo en Nicaragua", apreció en el folleto: **Orientaciones del proletariado sobre la crisis económica de Nicaragua,** (1950) en las páginas 22 y 23 dice: "En primer término, desechamos una explicación semejante a la que puede darse en el caso de Norte América. No son las máquinas nuestras las causantes espéciales de la desocupación desporporcionada con motivo de que el país no ha marchado a un ritmo lo suficientemente acelerado en materia de industrialización y electrificación inclusiva... Somo demasiado agrícola y muy poco industriales. Acusamos con esto una desproporción que se expresa en nuestra alta cifra de obreros sin oportunidad de trabajo".

—Y en la misma página 23 afirma: "Es evidente que se hace ya demasiado necesario un cambio de orientación sobre este asunto de parte de las esferas gubernamentales. Hasta hoy esto se ha mirado con ojos de mercader. No se ha deseado aplicar ningún remedio. Nuestro capitalismo no ha vuelto por sus fueros... El remedio consiste en imprimirle un impulso vigoroso a nuestra industrailización y electrificación nacionales".

—En la parte final de su trabajo, en la página 28 concluye: "La tarea es enorme y como tal no es de suponer que corresponda tan solo al gobierno. En tal realización deben juntarse fuerzas de fuerzas. El capital está obligado a sumar su contingente. Esto de electrificar Nicaragua es cuestión que viene a probar el auténtico espíritu de patriotismo de todas las clases...

—El camino a seguir es la concertación de un empréstito nacional. Banqueros monopolistas, alto comercio y compañías del oro y la madera deben responder frente a esta exigencia, a depositar su contingente económico, porque de no ser ellos, no hay quien lo haga.

—"Compañeros: el deber nuestro es convertir estas ideas en un hecho. Hagamos que prendan en las grandes masas de trabajadores y entonces veremos como se opera el cambio. La opinión de las multitudes tiene la virtud de convertirse en realizaciones". (37).

—Domingo Vargas, en el "Informe del Secretario de Organización y Propaganda de la CGT al Segundo Consejo Nacional", que aparece en el folleto, **II Consejo Nacional de la Confederación General del Trabajo (CGT),** hace referencia a la incidencia del problema agrario en la economía del país y en las páginas 10 y 11 concluye: "Podemos afirmar que Nicaragua se salvaría de una mayor agudización de la crisis económica mediante un avance hacia LA REFORMA AGRARIA DEMOCRATA (GG: así en el texto), que después de todo no es sino, la revolución "liberal" de ese liberalismo de que tanto alardean en las épocas eleccionarias; este sistema levantaría el nivel de vida de las multitudes agrícolas y las incorporaría a las actividades democráticas, como ciudadanos conscientes y serían bases sólidas de una democracia funcional".

—Y en la misma página 11 expone que la industrialización es un medio para alcanzar la liberación económica del país, dice así: "La industrialización es un medio efectivo para llevar a cabo la liberación económica de nuestra patria, pues, supone: ampliar el poder adquisitivo del pueblo; superar las exportaciones e importaciones; abrir nuevas fuentes de ingreso y nuevas actividades laboriososas para los trabajadores".

—Y un poco más adelante (p. 11 y 12) continua: "Pero frente a estos enemigos (GG. "la reacción internacional") no esteremos solos porque para la industrialización del país, tenemos que hacer pactos obreros-industriales; tenemos que unirnos a los sectores más progresivos de la burguesía, respetándose desde luego los derechos de cada clase; necesariamente tendremos que forjar un frente de unidad nacional con el capitalismo industrial-progresista; esto es posible porque esta clase tiene mucho en común con la nuestra, en lo que ellos también son estorbados en su desarrollo industrial, por los grandes stoks de mercaderías que entran a nuestro país sin el debido arancel que proteja nuevas industrias incipientes.

"Si logramos interesar a las amplias masas de trabajadores, a los capitalistas y al gobierno en la realización de este programa, habremos dado un gran paso hacia la liberación de nuestra querida Nicaragua". (38)

—En el periódico del PSN, **Unidad,** del 17 de noviembre de 1957 aparece un mensaje dedicado al gremio de zapateros, de él extraemos esta parte:

Digitalizado por: ENRIQUE BOLAÑOS FUNDACIÓN www.enriquebolanos.org

"Lo que debe hacer nuestro gobierno para conjurar la crisis económica que se cierne sobre nuestro territorio y que amenaza ruina especialmente a nosotros los zapateros, es vender el café, el algodón, etc., a los países que paguen por ellos mayores precios, sin hacer en el comercio discriminación de orden político... La realización de una reforma agraria democrática, que entregue la tierra a quien la trabaje, que elimine los remanentes del feudalismo y que fortalezca la economía del pequeño campesino, también vendría a liberar a amplias masas de nuestra población de la miseria y las convertiría en mercado comprador de productos industriales tales como vestuario y calzado. Asimismo, se hace plenamente indispensable exigir a las compañías mineras y madereras el pago de mayores impuestos fiscales a fin de ampliar la realización de obras de progreso nacional y consecuentemente abrir nuevas fuentes de trabajo". (39)

—Llegamos a 1960 y los planteamientos son los mismos. De **Orientación Popular** del 19 de junio de ese año sacamos el siguiente texto: "Sólo la Revolución Democrática capitalista podrá entregarle la tierra al campesino, para que éste la haga producir científicamente de acuerdo con plan que tenga por el norte el desarrollo integral y a plenitud de todos los recursos naturales, materiales y culturales, en armonía, para poner en todos los nicaragüenses los bienes que el progreso y el desarrollo de la civilización ha realizado al servicio de la Humanidad, y no de una sola clase". (40)

Y así esta idea de luchar por un desarrollo industrial capitalista y el establecimiento de un régimen democrático-burgués de viejo tipo era planteada por el PSN como su idea programática central, tal como lo hemos visto, aún en 1960.

3o.- Las huelgas obreras urbanas de 1931 a 1960:

En este periodo el número de huelgas urbanas fue de 16, de las que una se produjo en la década de los años treinta, en la década del cuarenta seis, y las nueve restantes en la década del cincuenta, incluido el año 1960. En solo este último año se produjeron cinco huelgas. Veamos con la información disponible una por una de ellas.

1936, huelga de choferes. Esta huelga se efectuó en marzo de 1936. En la parte que tratamos, en este mismo capítulo sobre la política y la ideología del PTN aparece más información sobre esta huelga.

1941, huelga de zapateros. La única información que tenemos de esta huelga consiste en que en "1941 el gremio de zapateros de Managua va a la huelga en demanda de mejores salarios. Obtiene el respaldo de los zapateros del país". (41)

1943, huelga de trabajadores textiles. Lo que sabemos de esta huelga es lo siguiente: "1943: Trabajadores textiles van a la huelga. Demandan reducción de las horas laborales establecidas entre las 16 y 14 horas al día". (42) Nosotros suponemos que esta huelga debe haber sido en Managua.

1944. Huelga de trabajadores del Departamento de Carreteras. La liga Nacional de Motoristas de Nicaragua, dirigida por el Lic. Eduardo Jarquín Báez, decreta una huelga que se hace efectiva a partir del 11 de diciembre de 1944, y finalizó el 14 del mismo mes. Los afiliados a la Liga eran choferes y trabajadores de otras máquinas del Departamento de Carreteras en los proyectos de apertura de la carretera interamericana. El llamado a la huelga fue atendido con rigurosidad por todos los trabajadores en todos los planteles. Los trabajadores demandaban principalmente aumento de sueldo, el paro concluyó cuando consiguieron que el salario se les elevara en un 50 por ciento. Con esta huelga la Liga fue proscrita por el gobierno, habiendo desaparecido inmediatamente después.

1945, huelga de trabajadores textiles. En "1945 trabajadores del sindicato de la fábrica de textiles van a la huelga al querer imponerles contratos individulaes de trabajo". (43) Como la anterior huelga de los trabajadores de textiles suponemos que esta huelga fue en Managua.

1945, huelga de los estibadores de Corinto. Los estibadores de Corinto van al paro, el Ministro de Agricultura y Trabajo, Gral. Zelaya Cardoza usa la fuerza pública para someterlos. (44).

1945, huelga de los trabajadores de la Cementera Nacional. Los trabajadores de la Cementera Nacional, en San Rafael del Sur, cuyo propietario era el Presidente Somoza, se ven precisados a ir a la huelga ante la rotunda negativa de la empresa de atender los reclamos, el principal era de aumento de salario, de los trabajadores. (45) Es todo lo que sabemos de esta huelga.

1952, huelga de zapateros de Managua. El semanario **Orientación** del 27 de enero de 1952 trae en primera plana una información referente a un paro decretado por los trabajadores del taller de calzado Serrano. Los únicos datos que se pueden sacar de dicha información son: que la huelga se inició el 14 de enero, que la huelga era por aumento de salario. El artículo de la información incluía el siguiente llamado del Sindicato de Zapateros de Managua: "Demandamos de los elementos progresistas lo siguiente: la negativa a comprar calzado mientras no sea llenada la demanda de los obreros".

1953, huelga de los trabajadores textiles. En los primeros días de enero de 1953 los trabajadores de la fábrica de textiles Gadala María fueron a un paro que duró 24 horas, demandaban aumento de salario y mejor trato. **Orientación** del 18 de enero de 1953 señala que Manuel Centeno Rizo, en ese entonces principal dirigente de la CGT se apresuró, en perjuicio de los trabajadores en paro, a celebrar un acuerdo con la patronal. Los trabajadores regresaron al trabajo con la promesa del aumento de salario.

1957, huelga de los estibadores de Corinto. A las doce del día 23 de abril de 1957 entró en vigencia el paro decretado por el Sindicato de Estibadores de Corinto. Con anterioridad los 450 obreros habían gestionado por medio de su sindicato una mejora en

Digitalizado por: ENRIQUE BOLAÑOS FUNDACIÓN www.enriquebolanos.org

los salarios bajísimos que estaban percibiendo, así como algunas otras mejoras en las condiciones de trabajo, pero ante la rotunda negativa de la patronal los trabajadores optaron por hacer uso de la huelga.

Los obreros reclamaban que se les nivelara la tarifa de carga y descarga de cada tonelada a 45 centavos, en vez de 25 por la tonelada de exportación y 35 por la de importación, que es la que regía al momento del paro. Con esta tarifa lo más que llegaban a ganar eran 21 córdobas además de que no todos los días de la semana se les daba trabajo. Otra reivindicación planteada era que dado lo agotador del trabajo y lo prolongado de las jornadas de trabajo —10 horas— se aumentara el número de trabajadores de cada cuadrilla de 17 a 23. La huelga casi inmediatamente de haber sido decretada fue declarada ilegal por el Ministerio del Trabajo.

El Sindicato de Estibadores de Corinto al mismo tiempo que inició las primeras gestiones con las agencias aduaneras de Corinto, convocó por medio de la CGT a una reunión en la Casa del Obrero de Managua, la que se efectuó el 2 de abril. A ella asistieron organismos obreros afiliados y no afiliados a esa central sindical. Todos los asistentes acordaron dar su respaldo a los reclamos a los estibadores, y de inmediato procedieron a formar un comité de apoyo; cuando la huelga se decretó este comité prestó una importantísima ayuda tanto material como moral para que los trabajadores no decayeran en sus reclamos. Al final la huelga fue un triunfo para los trabajadores.

La huelga concluyó el 28 del mismo mes, los estibadores obtuvieron un aumento de 7 centavos por cada tonelada de importación y de 8 centavos por la de exportación.

Para celebrar el triunfo se efectuó un mitin en la Casa del Obrero de Managua en el que participaron el mismo Sindicato de Estibadores de Corinto, la CGT, la UGT, la CNTD, y la Asociación Nacional de Estudiantes. Por esta última habló Carlos Fonseca Amador, quien planteó la necesidad de la libertad sindical; el acto finalizó con las palabras de Roberto González, secretario general de la CGT.

Esta huelga por el número de trabajadores que participa es la más grande de las realizadas hasta esa fecha en el sector urbano de Nicaragua.

1958, HUELGA DE LOS TRABAJADORES GRAFICOS. Después de varias semanas de penosas negociaciones, primero sólo con la patronal, y después con la presencia de las autoridades del Ministerio del Trabajo, el Sindicato de Trabajadores Gráficos representando a los trabajadores de la imprenta y editorial Lacayo, de Managua, propiedad de Ofilio Lacayo, acordaron utilizar la huelga como medio para hacer valer sus peticiones de aumento de salario. El sindicato ante la renuencia de las autoridades del trabajo para convocar a una reunión de la Junta de Conciliación para tratar sobre el problema planteado por los trabajadores de la editorial Lacayo, le impusieron un término de 48 horas para que se efectuara tal reunión. La reunión no se efectuó, y el sábado 26 de febrero los trabajadores fueron al paro. La huelga sólo duró unas pocas horas, ya antes la patronal había golpeado fuertemente la resistencia de los trabajadores al despedir a los que integraban el comité del plantel y los nuevos que los repusieron no estuvieron a la altura de las circunstancias y claudicaron ante los halagos y amenazas del patrón. Agustín Loáysiga H., secretario general del Sindicato de Trabajadores Gráficos consideró al finalizar la huelga que la pelea fue negativa en un 80 por ciento y positiva en un 20. Lo positivo corresponde al pequeño aumento de sueldo logrado, lo negativo al resquebrajamiento de los vínculos organizativos del sindicato. (46)

1960, HUELGA DE ZAPATEROS... El 4 de junio de 1960 los trabajadores del taller de calzado La California iniciaron una huelga que duró tres semanas. El paro se debió a que el Sr. Vargas Godoy, propietario del taller venía reduciendo constantemente los salarios a tal punto que el día que se inició la huelga habían bajado un cincuenta por ciento de lo que eran hacía unos tres meses. Al ser notificados de la última rebaja los obreros decidieron no aceptarla, ante lo cual el patrón procedió a despedirlos inmediatamente; y para reponerlos con nuevos trabajadores colocó un pizarroncito en la puerta del taller en que avisaba que habían plazas vacantes para zapateros. Ante esa situación los trabajadores eligieron entre ellos un comité de taller, y su primera decisión fue declarar la huelga e impedir la contratación de nuevos trabajadores. El número de obreros del taller eran 36 y todos participaron en la huelga; ellos acordaron no sólo demandar el retorno a los precios originales sino que estos fueran subidos en un 50 por ciento. La decisión tomada por el comité del taller fue totamente respaldada por el Sindicato de Zapateros de Managua, así como por la FTM. En los primeros momentos de la huelga varios trabajadores fueron encarcelados. El Diario Novedades condenó la huelga y dijo que ella tenía como inspiración "el comunismo internacional" (47). En esta huelga hasta intervino personalmente el presidente de la República quien sostuvo varias reuniones con delegados de los huelguistas. Los trabajadores triunfaron en sus demandas pues consiguieron que los precios se restituyeran a los montos originales.

1960, HUELGA DE LOS TRABAJADORES DE LA CONSTRUCCION... El 22 de junio de 1960, pocos días antes de que finalizara la huelga de los zapateros del taller La California, los obreros de la industria de la construcción de Managua protagonizaron lo que era hasta ese momento la huelga más importante en la historia del movimiento obrero de Nicaragua. Su importancia radica tanto por la cantidad de trabajadores que participaron

Digitalizado por: ENRIQUE BOLAÑOS FUNDACIÓN www.enriquebolanos.org

en ella, en la solidaridad popular que se generó alrededor de los huelguistas, en los resultados favorables para los trabajadores y en que marca el inicio de la preponderancia de las luchas del proletariado urbano moderno. En la industria de la construcción desde hacía varios años antes venían apareciendo empresas constructoras que sobrepasan la pequeñez artesanal de las empresas de los "maestros" constructores. Estas modernas empresas era Cardenal Lacayo Fiallos, Solórzano Villa Pereira, Construcciones Nacional y el INVI.

Además de las empresas mencionadas la huelga afectó varios "maestros" constructores; entre ellos estaban Guillermo Pérez, Armando Guido y algunos otros más, pero el grueso de la pelea se libró en contra de las compañías Solórzano Villa Pereira y Cardenal Lacayo Fiallos que eran las que acaparaban las principales construcciones de Managua y en algunas otras ciudades del país. El decreto de huelga del Sindicato de Carpinteros, Albañiles, Armadores y Similares (SCAAS) fue acatado por tres mil trabajadores de 80 planteles de construcción de Managua, más otros en otras ciudades; el presidente del sindicato era Humberto Gabuardi; la CGT, la FTM y sindicatos de otros departamentos dieron un fuerte apoyo moral a los trabajadores en huelga más el respaldo económico que estaba a su alcance. La solidaridad popular que recibió esta huelga fue un factor importantísimo para que los trabajadores no claudicaran y se mantuvieran de pie en su lucha, pues durante las tres semanas que duró la huelga las contribuciones en dinero y en especie que se colectaron en los barrios y mercados de Managua no bajaron ni un solo día. Entre los gestos de solidaridad bien vale mencionar el del Sindicato de Barberos de Masaya que envió a Managua una delegación de cincuenta barberos a que prestaran sus servicios profesionales a los trabajadores en huelga.

El jueves 7 de julio el SCAAS improvisó un desfile de los trabajadores en huelga, al día siguiente esta actividad se volvió a repetir, esta vez alcanzó mayores proporciones pues llegaron a desfilar unas seis mil personas. La huelga estaba generando una fuerte agitación popular y amenazaba con extenderse a otros gremios.

Los salarios que devengaban los trabajadores de la construcción eran: C$1.50 la hora para albañiles, carpinteros y armadores; y C$1.00 para los ayudantes. Los obreros por medio del sindicato demandaban un aumento general del 60 por ciento. En las pláticas iniciales, varias semanas antes de iniciada la huelga, los representantes de las compañías Cardenal Lacayo Fiallos y Solórzano Villa Pereira, lo más que llegaron a ofrecer fue aumentar el 5 por ciento, el que además sólo se podía hacer efectivo a partir del 11 de julio y entraría en vigencia únicamente en los nuevos contratos que se firmaran con nuevos clientes. A finales de la segunda semana de huelga los trabajadores comenzaron a cosechar los primeros triunfos: Construcciones Nacionales y el INVI acordaron conceder a sus trabajadores un aumento del 50 por ciento sobre la base del salario medio devengado en sus construcciones, como a los tres días el maestro Guillermo Pérez llegó a similares arreglos con sus trabajadores. La batalla quedaba planteada entre las dos fuertes compañías privadas y el SCAAS, pero esas victorias iniciales aumentaron la convicción de los trabajadores de que sus exigencias eran justas. Finalmente estas compañías no tuvieron más remedio que darse por vencidas y prevaleció la exigencia de los trabajadores.

La conquista de los trabajadores quedaron fijadas en un convenio colectivo de trabajo en que se establecía un sueldo horario para los oficilaes (carpinteros, albañiles y armadores) de C$2.25 y para los similares (los ayudantes) C$1.50; para los trabajos de destajo se elaboró una lista de precios en que se revaloraban las obras de acuerdo al principio del cincuenta por ciento de aumento general.

El apoyo popular y la unidad de los trabajadores llegó a contagiar a otros gremios, pero **Orientación Popular** le salió muy pronto al paso a este despertar de los trabajadores, y en una actitud retardataria del desarrollo del movimiento obrero se opuso rotundamente a que otros gremios plantearan sus reclamos y que fueran a la huelga y lo que hizo este periódico del PSN fue llamar a los trabajadores al "orden". En el No. 17 del 3 de julio de 1960 de este periódico cuando la huelga de la construcción estaba a mitad de camino trajo publicado un artículo en primera página y a lo ancho de todo el periódico titulado: **Nos Oponemos a las Huelgas Espontáneas,** dirigido por entero a reprimir las ansias de lucha de los trabajadores, y calificada de "emotivas" y de "idealadas" esas sentidas aspiraciones reivindicativas; en una de sus partes este artículo dice:

> "Nuestro pueblo, empobrecido, es muy dado a caer en la emotividad y las idealadas y fácilmente cae en los extremos. Hace un mes, por ejemplo, era muy difícil encontrar núcleos obreros dentro de su centro de trabajo, que estuvieran dispuestos a ir a una huelga. Hoy el cuadro ha variado. Espontáneamente los obreros de las fábricas de Ventanas y Persianas de Metal y Vidrio de Molina Gómez y los de la Aceitera Nacional se han demostrados dispuestos a "ir a la huelga". Queremos dejar sentada la tesis de que esto es peligroso no sólo para los obreros que participan en estos juegos porque tienen todas las de perder sino para todo el movimiento obrero porque estos fracasos repercutirían dentro de él y menguarían la confianza de los trabajadores en su arma más eficaz para resolver sus problemas".

La actitud del PSN no podía ser más emotivas,

Digitalizado por: ENRIQUE BOLAÑOS FUNDACIÓN www.enriquebolanos.org

pues sin más argumentación que la negativa se opuso y paralizó este impulso clasista que venía desde las mismas masas de trabajadores. Ni que decir que la dirigencia artesanal atrincherada en el PSN daban evidentes muestras de incapacidad para dirigir el movimiento obrero que se veía reforzado por el surgimiento del moderno proletariado.

Pero si por una parte el PSN reprimia el impulso de lucha de los obreros, por otra caía en un ilusionismo ridículo al atribuirle a un aumento en los salarios de los obreros de la construcción un paso adelante proceso de liberación nacional. **En Orientación Popular** No. 19 del 17 de julio de 1960 aparece en primera página un artículo en que se evalúan los resultados de la huelga de los trabajadores de la construcción, y en él se dice:

> "Sin mucha literatura debemos decir al pueblo nicaragüense y a los amigos de Nicaragua en el exterior que el triunfo formidable de la clase trabajadora del país es un pedalazo formidable por nuestra liberación, por la justicia económica y por la independencia de la clase obrera"

Cada uno agregue sus comentarios.

1960 HUELGA DE LOS ZAPATEROS. El 4 de octubre de 1960 se inició otra huelga de zapateros y para el 4 del siguiente mes todavía estaban algunos talleres paralizados, en los que seguidamente se fueron reintegrando poco a poco sus trabajadores. Esta vez la huelga cubrió a la casi totalidad del gremio de zapateros de Managua. El primer dia de la huelga se paralizaron los siguientes planteles: Calzado Serrano, La California, Los Patitos, Junior de Lux, Calzado Pérez, Calzado Regis, Calzado Elegante, Calzado Peralta, Calzado Hollywood, Calzado Panamá y Paco Ortega; luego se fueron sumando otros talleres hasta alcanzar la cifra de 89; el número de trabajadores paralizados en el punto álgido de la huelga fue de 890, lo que da un promedio de 10 trabajadores por taller. Los talleres que se paralizaron el primer dia eran los más grandes con un promedio aproximado de 25 trabajadores por cada uno. En estos talleres sus propietarios tenían sus propias salas de exhibición venta del producto; entre los propietarios de talleres habían algunos dirigentes del PSN. (48).

Las reivindicaciones principales que planteaban el Sindicato de Zapateros de Managua era: aumento del 75 por ciento en los salarios, pagos de hoas extras y pago de vacaciones.

Es indudablemente que el gran triunfo de los trabajadores de la construcción estimuló a los zapateros, quienes saltando por encima de su condición artesanal produjeron, como no lo habían hecho antes, un parao que cubría a casi todo el gremio de Managua. Pero este impulso gigantesco de los zapateros no fue tan fuerte como para alcanzar la victoria final, pues a la gran paralización le siguió la retirada paulatina del ejército de huelguistas diseminados en la multitud de talleres y de propietarios. La derrota final de los zapateros marcó el fin de su sindicato, fin que estaba decretado por la desintegración del gremio artesanal ante el surgimiento progresivo de moderans fábricas de calzado. El SCAAS de 1960 tomaba vida con las empresas constructoras modernas, el Sindicato de Zapateros perecía ante el aparecimeinto de éstas, pues su militancia no se renovó con el nuevo proletariado.

El respaldo popular en favor de la huelga, como en el caso de los trabajadores de la construcción, también fue grande, en la Casa del Obrero de Managua se efectuaron varios mitines con participación de delegaciones de la CGT de la FTM, de otras centrales y de otros sindicatos independientes. La prensa comercial, excepto Novedades, informaba con bastante imparcialiad sobre el desarrollo del conflicto. En el diario La Noticia aparecía íntegros los comunicados que emitía el Comité Ejecutivo del Sindicato de Zapateros.

Pero no todo era favorable para los obreros en huelga, y pronto la Guardia Nacional ejerció su acción represiva. Al respecto el diario La Noticia del 20 de octubre de 1960 inicia una crónica sobre la huelga de los zapateros con las siguientes palabras: "Frente a la Clínica Especializada, sobre la Calle 15 de Septiembre, una patrulla de guardias nacionales bajo el mando del sub-teniente Alesio Gutiérrez, disolvió antier a culatazos una manifestación de zapateros que habían salido de la Casa del Obrero". En la manifestación tomaban parte unas tres mil personas; como resultado de la arremetida de la guardia 30 zapateros resultaron heridos y golpeados. El 22 de Oct. volvió a salir otra manifestación, ahora circuló sin ningún incidente, lo que fue posible debido a que se obtuvo un permiso para efectuar el desfile en la jefatura de policía, sirvió como fiador de cualquier daño que pudiera causar los manifestantes en su recorrido el Coronel G. N. Camilo González. Juan Lorio en su folleto **Nuestra cuestión sindical** comenta de la siguiente manera esta manifestación amparada por un coronel G.N.

> "Después se organizó otro desfile. Esto no era nada malo. Lo pésimo fue que se aceptó ante el Presidente de la República que sirviera como garantía de la manifestación el Coronel Camilo González, un militar que nada tiene que ver con el movimiento obrero. Fue un desfile incoloro y supeditado que en vez de dar ánimo los bajó. Fue un sometimiento rayano en el oportunismo del cual furon culpables no sólo los directivos de los zapateros sino que también hay que decirlo con honradez, directivos de la CGT y de la FTM". (49).

Los dueños de los talleres que en no pocos casos l-

Digitalizado por: ENRIQUE BOLAÑOS FUNDACIÓN www.enriquebolanos.org

os unían vínculos amistosos con los trabajadores no desperdiciaban oportunidad de negociar individualmente con ellos, y hasta llegaron a producirse arreglos individuales tal es el caso de los talleres Venus y Renacimiento que el 11 de octubre se entendió con sus trabajadores a base de un aumento del 20% en los salarios. Pero aún con todo se puede decir que la huelga se mantuvo bajo un clima de unidad hasta finales de octubre, pero a partir de allí vino la gran caída.

A la debilidad, que empezaban a dar muestras los trabajadores vino a sumarse una catástrofe natural que imposibilitó toda continuidad de lucha. Se trata de los fuertes aguaceros que se desataron en el occidente del país, los que destruyeron plantaciones, puentes y arrasaron varios poblados. Como consecuencia de las inundaciones perecieron 35 campesinos y centenares de familias perdieron sus casas. En todo el país se hicieron campañas para ayudar a los damnificados. Los zapateros empezaron a sentir inoportuno su reclamo y la retirada fue desordenda, y el grito pareció haber sido: ¡Sálvese el que pueda! Juan Lorio pinta así la escena:

> "Después vino la retirada. Cundió la dispersión y el desánimo. En vez de presentar un sólo frente se dejó que cada grupo de obrero se entendiera con su respectivo patrón. Las oficinas del Ministerio del Trabajo fueron el escenario de los arreglos mal hechos donde los patronos aceptando aumentos de salarios que viariaban según la unidad obrera en cada taller, imponían condicones que se traducían en despidos para muchos huelguistas". (50).

La última información que encontrmos sobre la huelga aparece en el diario **Impacto** del 3 de noviembre, en el periódico de ese día aparece publicada una carta del Comité de Huelgas del Sindicato, en esta carta que es una especie de declaratoria del fin de la huelga se informa que en esa fecha sólo quedan cinco talleres en huelga, y concluye expresando su agradecimiento a todos los que en una u otra forma habían ayudado a la causa de los zapateros.

1960, HUELGA DE LOS TRABAJADORES DE LA ACEITERA NACIONA. El 18 de octubre de 1960 los 40 trabajadores de la Aceitera Nacional, en Managua, propiedad del industrial Porfirio Pérez, se declararon en huelga. Estos trabajadores habían intentado presentar sus reclamos cuando los trabajdores de la construcción se encontraban en huelga, pero el PSN les echó un balde de agua fría y los forzó a que se estuvieran quietos. Pero la huelga de los zapateros los volvió a alentar y sin oir consejos de nadie se fueron al paro. La huelga finalizó el 22 del mismo octubre cuando la patronal les ofreció aumentar los salarios, que era su reclamo fundamental.

1960, HUELGA DE LOS TRABAJADORES DE LA MUNICIPALIDAD DE MANAGUA. En el diario La Noticia del 2 de noviembre de 1960 aparece la noticia de que los trabajadores de la municipalidad de Matagalpa, que estaban en huelga desde hacia varios días, habían acordado suspenderla por el problema de las inundaciones de León y Chinandega. Los trabajadores reclamaban aumento de salarios.

4— ALGUNAS CONCLUSIONES.

a) Sobre la presencia del PTN y del PSN en las organizaciones gremiales. Tanto la presencia del PTN como la del PSN en el movimiento gremial pone en evidencia que ambas organizaciones, cada una en su época, fueron las organizaciones más activas promover la organización de los trabajadores, que su desarrollo en este aspecto estuvo limiado tanto por la naturaleza artesanal de la producción como por la represión patronal y estatal.

Del PTN al PSN se va operando un relegamiento progresivo e irreversible de las organizaciones mutualistas, y se va operando un aumento de los sindicatos en el seno del cual prevalecieron hasta 1960 dos tendencias:

La somocista y la socialista. La unidad buscada por los socialistas, manifiesta que estos pensaban que bien podían hacer causa común con los somosistas, y es así porque las bases de ansiada unión eran solamente reformistas, y un reformismo no reclamado pra ser realizado por los socialistas, sino por los mismos partidos de las clases dominantes.

b) Sobre la política y la ideología del PTN y del PSN.

El PTN no llegó a formular proposiciones programáticas coherentes como lo hizo el PSN, pero sus acciones políticas evidencian su carácter reformista artesanal; en el PSN hay un desarrollo en el sentido de que explicita demuestra una fidelidad a esas ideas. El caso del respaldo de Somoza en 1944-45.

Por otra parte, ese reformismo artesanal del PSN se muestra perplejo ante los impulsos con que empieza emerger el nuevo proletariado, y en vez de dirigirlo y darle mayor fortaleza lo retarda y obstaculiza, tal es lo que sucede en el movimiento huelguístico. de 1960.

c) El PTN y el PSN y las elecciones a presidente de la República.

En las elecciones de 1932 el PTN tomó la decisión de llamar a que los obreros se abstuvieran en el proceso electoral de ese año; en 1936 la represión de que fue objeto le impidió manifestarse sobre las elecciones de ese año; en la constituyente de 1938 el PTN fue invitado por Somoza a participar a condición de que lo apoyara, pero el PTN prefirió no apoyarlo; de ahí en adelante los procesos elec-

Digitalizado por: ENRIQUE BOLAÑOS FUNDACIÓN www.enriquebolanos.org

torales transcurrieron sin que hiciera sentir la presencia del movimiento obrero. En todo el período no hubo ningún intento ni del PTN ni del PSN de que los obreros presenarán sus propios candidatos.

NOTAS

(1) MAO TSETUNG, "Sobre la nueva democracia", **Obras escogidas**, Pekin, Ediciones Lenguas extranjeras, 1972, t. 2, pp. 353-400.

(2) GUTIERREZ M (Gustavo), Entrevista a Jesús Maravilla Almendárez, Chinandega, investigación de campo, 1976. Maravilla Almendárez da la información de la militancia de Roberto Gonzalez en la Juventud Comunista del Partido Comunista Salvadoreño.

(3) PEREZ BERMUDEZ (Carlos) y otros, **Apuntes para la historia Sindical nicaragüense**, folleto mimeografiado 1976. Estos Apuntes dicen equivocadamente que para 1922 ya existia el Sindicato de Zapateros de Managua. Ver huelga de zapateros en 1924 en el capitulo IV.

(4) La relación sindical hecha hasta aquí se hizo basada principalmente en los Apuntes de Pérez Bermúdez, antes citados.

(5) CENTENO ZAPATA (Fernando), **Breve cronología de las luchas sindicales en Nicaragua 1523-1975**, Masaya 1976. p. 22.

(6) La noticia de la formación de este sindicato apareció en el Escenario **El Eco Obrero**, Managua, Año I, No. 14, enero 5 de 1936, bajo el titulo. "El Sindicato de mecánicos continúa su movimiento de organización". p.l.

(7) GONZALEZ (Roberto), **Estudios sobre la historia del movimiento Obrero y Campesino de Nicaragua**, inédita, versión mecanografiada; de la lectura del texto es posible pensar, que haya sido escrita como en 1957.

(8) Ibid.

(9) GUTIERREZ (Gustavo), **Entrevista a Roberto González**, Managua, 1976, investigación de campo. En esta entrevista Roberto González dio los nombres de esos textos que se usaban en los grupos de estudio.

(10) GONZALEZ, opus cit.

(11) GONZALEZ, opus cit.

(12) GONZALEZ, opus cit.

(13) GUTIERREZ (Gustavo), **Entrevista a Jesús Maravilla Almendárez**, ya citada, esta información sobre los periódicos del PIN nos fue proporcionada en esta entrevista.

(14) CENTENO ZAPATA (Fernando), **Ensayo sobre la Prensa Obrera de Nicaragua**, 5 páginas mecanografiadas.

(15) GONZALEZ, opus cit.

(16) CENTENO ZAPATA (Fernando), **Historia del movimiento Obrero y Campesino de Nicaragua**, inédita versión mecanografiada.

(17) PEREZ BERMUDEZ, opus cit.

(18) VALLE M. (Marcos), **Entrevista a Augusto Lorio**, 1974, Sin publicar.

(19) CORONEL URTECHO (José), Obrerismo y artesanía, y observaciones sobre dos casas antiguas, Granada, S/c., 1932, p. 14.

(20) IBID, p. 17

(21) IBID, p. 18-19.

(22) IBID, p. 34-35

(23) IBID, p. 35

(24) ILDO SOL (Seudónimo), **La Guardia Nacional de Nicaragua. Su trayectoria e incógnita: 1927-1944**, Granada, Tipografía El Centroamericano, 1944. pp. 26 a 30.

(25) PEREZ BERMUDEZ, y otros opus cit.

(26) GOMEZ MEJIA (Julio), **Reseña de los primeros cinco años de historia de la FSMN. De 1946 a 1951**, Managua, Imprenta Alemana, 1969 p.1.

(27) IBID. p. 4.

(28) CENTENO ZAPATA, **Breve cronología**, ya citada, p. 25.

(29) **II - Consejo Nacional de la Confederación General del Trabajo (CGT)**, S/lugar, S/imprenta, S/fecha, p. III.

(30) IBID p. III-IV.

(31) CENTENO ZAPATA, **Breve cronología...**, ya citada. En esta obra se señala que el PSN nació el 4 de julio de 1944. En GAITAN (Juan), **Breve historia cronológica del movimiento Sindical en Nicaragua**, Managua versión mecanografiada, 1975; en esta obra se dice que el PSN fue fundado el 3 de julio de ese mismo año. Esta **Cronología** de Gaitán presenta mucho menos datos que la de Centeno Zapata.

(32) Comisión Nacional de Propaganda del PSN, **El Partido su historia y sus fundamentos**, Managua, folleto mimeografiado. 1974.

(33) IBID

(34) IBID.

(35) IBID

(36) LORIO (Juan), **Unión Nacional en Nicaragua**, Guatemala. S/edi. 1946.

(37) MEDINA (Miguel), VARGAS (Domingo) y BRAVO (Francisco), **Orientaciones del proletariado sobre la crisis económica de Nicaragua**, (folleto), Managua, Editorial Nuevos Horizontes, 1950.

(38) **II Consejo Nacional de la Confederación General del Trabajo (CGT)**, ya citado.

(39) MEXIA (Daniel) y OBANDO (Félix), director y subdirector respectivamente de **Unidad**, (así aparece en el indicador del mismo periódico), Managua, el artículo se titulaba "Al Gremio de Zapateros", noviembre 17, 1957.

(40) "Respuesta a editorial "Conciencia Social y Conciencia Clasista" - Nicaragua y el por qué de una reforma agraria democrática", **Orientación Popular**, Managua, 19 de junio, 1960.

(41) CENTENO ZAPATA, **Breve cronología...** ya citado, p. 23.

(42) IBID, p. 23.

(43) IBID, p. 24.

(44) CENTENO ZAPATA, **Historia...**, ya citada.

(45) IBID.

(46) Cf. **Unidad**, Managua, No. 56 y 57, del 26 de Febrero y 2 de Marzo de 1958 respectivamente.

(47) "Hostilidad del gobierno y la policía contra huelga California", **Orientación Popular**, Managua, junio 12, 1960.

(48) Cf. LORIO (Juan), **Nuestra cuestión Sindical**, Managua, folleto, Imprenta Democrática, 1961, p. 35.

(49) IBID. p. 38.

(50) IBID. p. 37.

Digitalizado por: ENRIQUE BOLAÑOS FUNDACIÓN www.enriquebolanos.org

LIBERACION NACIONAL Y LOS NUEVOS ORDENES SOCIALES

Marco A. Gandásegui, hijo

Los últimos lustros para América Latina, han sido de cambios significativos. Igual que en el resto del mundo, importantes transformaciones han ejercido influencia sobre sus instituciones sociales. Desde el Estado, pasando por las diferentes clases sociales, llegando a la familia, todas las instituciones se han visto envueltas en este proceso de cambio.

Lo característico de esta época es que ya no se puede referir a situaciones aisladas. Los lazos que unen a los diferentes puntos, que conforma el mundo contemporáneo, son de tal índole que cualquier cambio que se produce en una región cualquiera tiene sus efectos —más temprano que tarde— sobre el resto del mundo. Generalmente, no se cuestiona que esta cohesión a escala mundial sea resultado del arrasador crecimiento y expansión de las formas capitalistas de producción y distribución. Se acepta, cada vez más, también, que este crecimiento es contradictorio, ya que expresa relaciones de dominación a nivel de las clases sociales. Por otro lado, no puede pasarse por alto el hecho que millones de seres de países repartidos en todos los continentes de la tierra se han desprendido del sistema capitalista.

PROYECTO DE ACUMULACION INTERNACIONAL

Los diferentes proyectos sociales que han caracterizado el desarrollo de las naciones latinoamericanas han estado siempre asociados, de una u otra forma, a los proyectos internacionales de acumulación. Las clases dominantes de las naciones del "nuevo continente", concibieron la unidad nacional en función de un control efectivo de los excedentes generados por los trabajadores del territorio sobre el cual podían afirmar su soberanía (1). Sin embargo, este proyecto chocó, desde el principio, con la expansión de sistema capitalista cuyo centro más desarrollado se encontraba en Europa, y posteriormente, en los EE. UU. Este conflicto a nivel de Estados en formación y expansión, a la vez, subordinó a la América Latina. En el sistema de formaciones sociales que caracteriza al mundo contemporáneo, los países latinoamericanos se situan en la periferia constituyendo una formación capitalista inacabada y dependiente (2).

El mundo de relativa homogenidad ve todas las relaciones sociales profundamente trastocadas. Para fines del siglo XIX este proceso se acelera a tal punto que prácticamente no queda área en el mundo sin ser explotada por los grandes intereses europeos. A principio de siglo Rosa Luxemburgo describía este avance inexorable del capital europeo en los siguientes términos:

> "Capitalist desire for imperialist expansion has the tendency to change the whole world into capitalistacally producing nations, to sweep away all superannuated, precapitalistic methods of production and society, to subjugate all the riches of the earth and all the means of production to capital, to turn the laboring masses of the peoples of all zones into wage slaves. In Africa and in Asia, from the most northern regions to the southernmost point of South America and in the South Seas, the remnants of old communistic social groups, of fuedal society, of patriarchl systems and of ancient handicraft production are destroyed and stamped out by capitalism. Whole peoples are destroyed, ancient civilizations are leveled to the ground, and in their place profiteering in its most modern forms is being established. This brutal triumphant procession of capitalism through the world, accompanied by all the means of force, robbery, and of infamy, has one bright fase: Is has created the premises for its own final overthrou" (3)

Lo que posiblemente entendió, pero no explicó la Luxemburgo, era que esa expansión desató su furia sobre las mismas naciones y pueblos que vieron nacer el capitalismo en sus propias entrañas. La acumulación capitalista no sólo ha transformado la periferia del sistema, sobre todo transfiguró a los países centrales, llamados "industriales". Para ello el capital europeo desencadenó dos grandes guerras en el siglo XX que envolvieron al mundo entero y causaron millones de muertos.

Las guerras mundiales definieron una división internacional del trabajo. América Latina quedó reducida a un rol periférico, de productor de materias primas. Después de 1945, el centro hizo más sólida su dominación sobre la periferia en base al gran desarrollo tecnológico. La acumulación cpitalista en el continente latinoamericano no siguió las mismas tendencias que en los países "desarrollados". Aún cuando el sector más importante de la economía producirá para satisfacer necesidades internas, el sector más dinámico lo constituían las exportaciones. La producción de "enclave", que caracterizó la relación entre centro

Digitalizado por: ENRIQUE BOLAÑOS FUNDACIÓN www.enriquebolanos.org

y periferia durante un largo período, en los últimos 25 años es desplazada por nuevas formas de acumulacion.

El enclave funcionaba de acuerdo con las demandas del mercado mundial, independiente de las demandas internas del país. En cambio, actualmente predomina la acumulación sobre la base de la internalización del mercado nacional. En otras palabras, el enclave —la mina o la plantación— se ha expandido de tal manera que incorpora a la totalidad del país. Los antiguos productores que dependían del consumo nacional han sido desplazados por un flujo constante de capitales extranjeros que han acaparado los mercados. Algunos sociólogos han querido ver en este proceso señales de "modernización". Sin embargo, la realidad es muy distinta. La internalización del mercado interno de los países llamados subdesarrollados ha provocado enormes movimientos campesinos y de otras clases y capas sociales de la sociedad que pierden su relación con los medios de producción.

IDEOLOGIA NACIONAL

La demanda de tierras y mano de obra barata con el objeto de alimentar un débil intento de industrialización basado en la sustitución de importaciones presenta problemas políticos y sociales de difícil solución. La expropiación de tierras y el desplazamiento de población hacia las ciudades crea condiciones totalmente nuevas. Con el fin de adecuar los cambios que se producen a sus propios intereses los sectores vinculados a la producción y acumulación industrial propugnan por reformar los postulados nacionales tradicionales. De la sociedad oligarquizante (basada en el latifundio y el enclave de exportación), se postula el proyecto de sociedad popular (basada en el consumo generalizado y el libre movimiento de capitales y fuerza de trabajo). En el fondo se proponía una reestructuración de Estado.

La ideología populista —como cualquier otra ideología nacional— supone una comunidad lingüística y cultural, una homogenidad del territorio geográfico, y sobre todo la conciencia de esta homogenidad cultural. Pero, además, de estas características étnicas, la nación, debe asegurar una unidad económica a la vida de la sociedad para lo cual es fundamental la existencia de una clase social que controle el aparato central del Estado. (4).

La nueva ideología ofrece como pilares para la nación los conceptos de "justicia social", "libertad política" y "desarrollo económico". En torno a estos postulados se logró acaudillar a los millones de seres hacinados en las ciudades latinomaericanas a partir de la II Guerra Mundial. Para estos, que acababan de romper materialmente con una relación social que los ligaba a la sociedad oligarca, la nueva ideología les resultaba atractiva.

Esta alianza reúne a sectores opuestos, pero que en alguna medida tienen intereses comunes: la masa urbana reacomodándose en su nuevo medio, y el capital industrial que basa sus proyecciones en la capacidad consumidora de la población. Se vislumbra la nación bajo una nueva perspectiva que es reflejo de las relaciones sociales que caracteriza a la época y sus clases sociales. Ideológicamente, para el "populismo", el concepto de "justicia social", al ser despejado de sus implicaciones míticas, se reduce al consumo masivo. Este consumo puede ser particular (vivienda, alimentos, carros, etc.) o social (los monumentos, los estadios, las grandes avenidas, etc.). Por desarrollo económico entiende un rápido crecimiento del producto nacional que asegura altas tasas de ganancias para el capital invertido en el sector industrial. Libertad política o democracia, completa el cuadro ya que por estos mecanismos podrá desplazar a las viejas clases dominantes de sus posiciones claves dentro del aparato estatal.

El populismo, para muchos, se identifica con liberación nacional. Las viejas clases oligarcas aliadas a los intereses foráneos enclavados en el país son los blancos favoritos de la retórica populista. Sin duda, los intereses de los empresarios y sus aliados identificaban como enemigo principal inter-clase a la oligarquía terrateniente y el imperialismo. Contando con el apoyo de los grupos proletarizados de las ciudades y la pequeña burguesía logra en la mayoría de los países latinoamericanos, desplazar políticamente a ese enemigo. Efectúa reformas agrarias, la reforma tributaria, la reformas educativas y tantas otras reformas. El proceso de liberación nacional está en marcha y aparentemente, dirigido desde arriba. Las luchas estériles, con grandes cuotas de vidas (o "alto costo social") y frustraciones son supuestamente superadas por este medio más eficaz.

Sin embargo, la ideología populista no logra resolver problemas fundamentales como la organización social interna que permita una acumulación creciente por parte de la clase industrial. El proyecto de nación visualizada en función de un crecimiento autosostenido, comienza a presentar grietas. La crisis es, en primera instancia, resuelta a través de un endeudamiento privado con el exterior. La gran mayoría de las empresas, puntas del proyecto nacional, son absorbidas por las pujantes "multinacionales", que inyectan el capital indispensable para su supervivencia. Agotada esta posibilidad, el Estado también inicia una carrera de endeudamiento (empresas de "capital mixto") que termina por someterlo a los proyectos globales del capitalismo mundial.

Cumplidas estas dos etapas el "populismo" sólo conserva su retórica mientras que el nacionalismo —y las esperanzas de liberación nacional— debe salir en busca de nuevas toldas donde puede

Digitalizado por: ENRIQUE BOLAÑOS FUNDACIÓN www.enriquebolanos.org

recuperar fuerzas. La vieja ideología nacional de las clases dominantes se vuelve incompatible con las nuevas relaciones de producción que tienen su génesis en el sistema capitalista mundial.

Desideologización Nacional

La contradicción entre la burguesía nacional y el Estado populista con el capital internacional deja de plantearse a nivel ideológico. De hecho, entra en un plano concreto que sólo puede ser resuelto por medio de la concesión de los dos primeros. La superviviencia de la burguesía y su reciente creación —el Estado populista— sólo se hace posible rechazando su proyecto de crecimiento nacional autosostenido. Como consecuencia, esto implica que paulatinamente los intereses nacionales tan arduamente defendidos en el pasado, comiencen a ser abandonados. Conservar el poder en manos de la burguesía implica rechazar de frente la ideología nacional. Es en este momento que se inicia un proceso de "desideologización" con el fin de liquidar todo remanente que obstaculice el desarrollo del nuevo proyecto de acumulación.

Las clases dominantes formulan un proyecto nacional cuya esencia es básicamente estructurar un nuevo orden social donde las grandes mayorías quedarían excluidas. Desde el punto de vista de dos sociólogos latinoamericanos la situación produce un "estado (que) expresa una alianza (contradictoria) entre los intereses del sector internacionalizado de la burguesía con las burocracias públicas y de empresas" (5).

La burguesía empresarial de alta concentración monopólica, y con vinculaciones en el exterior, exige el "libre funcionamiento" del sistema y una liberalización de la política económica. A su vez, son los sectores más dispuestos a impulsar políticas de estabilización, que "pongan en su lugar" las demandas de los trabajadores. Los empresarios medios y pequeños —baluartes de la ideología populista— dan la bienvenida a la nueva política laboral pero rechazan el "libre funcionamiento" de la economía. La capacidad competitiva de estos sectores es muy débil por lo q' sucumban rápidamente a una situación de dependencia frente a las unidades más grandes, o simplemente se arruinan.

En palabras del economista chileno, Pedro Vuskovic, las nuevas bases de dominación política "necesita penetrar en los países dependientes en toda la profundidad y extensión posibles, dominando desde su interior la más variada gama de actividades y estrechando progresivamente el "espacio económico" para burguesías nacionales con proyectos relativamente autónomos" (6). Después de un período de cambio y reestructuración, en el cual se eliminan los obstáculos a la acumulación más rápida, se trata de encontrar el equilibrio necesario para el desarrollo de una política económica de rápido crecimiento. Los conceptos de justicia social, democracia y desarrollo económico son reemplazados por "orden", "estabilidad" y "responsabilidad". Más aún, se pretende desideologizar o neutralizar el concepto de Nación. Situándolo en un plano meramente étnico se destacan los valores "eternos" de la "raza" (¿) del idioma e, inclusive, de la "majestad territorial". En cuanto a valores deben recurrir a nociones universales como son "occidente", "libertad" y "cristianismo". Se decreta el fin de la ideología y se promulga la superación de la lucha de clases. Siguiendo a los teóricos del "fin de las ideologías", "la organización y dirección racional de semejante sociedad requiere un enfoque científico-técnico de los problemas sociales y consecuentemente la liberación de toda ideología" (7).

La Nación es vaciada de su complejo sistema de relaciones sociales y de todo vestigio de dominación. Las clases sociales desaparecen y son reemplazadas por grupos de interés con "funciones" definidas dentro de la sociedad. La Nación se convierte en conjunto de grupos que en algún punto son capaces de equilibrar sus intereses en perfecta armonía. Toda expresión que no se encuentre en plena armonía con la nueva situación se considera una "desviación" que debe ser suprimida. Más aun, la represión se justifica alegando que ya "no se necesita la ideología, sino pura y simplemente una "tecnología social", capaz de poner en práctica ambiciosos programas de reforma social" (8).

Sin embargo, la ideología no se esfuma. Incluso, la noción del "fin de las ideologías" es una ideología más. Esta pertenece, precisamente, al sector de la burguesía que logra imponer su hegemonía en tal grado que considera legítimo desconocer la historia o, incluso, las clases sociales.

Es en este nuevo contexto que surgen las luchas de liberación nacional. Es un esfuerzo por reconstituir la Nación, valorizar nuevamente su esencia. En esta lucha el nacionalismo deja de ser la ideología de la burguesía. Pero, como para la burguesía la ideología que le sirvió fue tanto nacionalista como capitalista; para las clases que luchan por su liberación la ideología "no puede ser más que simultáneamente socialista y nacionalista" (9).

LA SEPARACION DE ESTADO Y NACION

La inexistencia de formas de mediación política entre la clase dominante y el resto de la sociedad, el intento de "desideologizar" y la creciente concentración, produce el efecto de que el Estado comienza a distanciarse de la Nación. Las ideologías se vuelven "peligrosas" y cualquier tipo de reivindicación se transforma en desacato a la autoridad. "Todo lo que es autenticamente popular —aunque no tenga el carácter de una reivindicación de clase— se hace sospechoso, es considerado subversivo y encuentra como respuesta la coerción" (10). El Estado pierde su legitimidad nacional siendo incapaz de proyectar una ideología que encuentre

Digitalizado por: ENRIQUE BOLAÑOS FUNDACIÓN www.enriquebolanos.org

el apoyo de las mayorías.

Los problemas nacionales que deben ser temas de discusión en la tribuna pública se convierten en asuntos de Estado. El interés público se confunde con la seguridad del Estado. Aun cuando el Estado refleja una situación de dominio, ésta tiene que aparecer como si se tratara de una situación de interés general. El Estado con el fin de negar esa parcialidad debe desarrollar una ideología nacional. Este proceso no es una mera deformación. "(La clase dominante) tiene que reflejar de alguna manera la generalidad que quiere representar. (Así es como) aun los Estados más abiertamente clasistas y represivos usen un lenguaje y propongan políticas que quieren reflejar el interés general" (11).

Las demás clases sociales (subordinadas) tienen márgenes para adoptar parcialmente la ideología dominante. Algunos aspectos de la ideología del Estado, al ser generalmente aceptados, se transforman en ideología nacional. Este último fenómeno es lo que legitimiza al Estado y le permite a las clases sociales dominantes "gobernar" sin instaurar un sistema represivo de carácter permanente.

La legitimidad es una noción ideológica necesaria para el funcionamiento del Estado. La represión que caracteriza las relaciones entre clases dominantes y subordinadas alcanza cierta legitimidad por medio de la Nación. Cuando la clase .dominante debe rechazar la ideología nacional pierde toda su legitimidad.

Cada clase social tiene una ideología que en menor o mayor medida se encuentra incorporada a la ideología nacional. Estas expresiones son aceptadas por la sociedad en general. La vestimenta del campesino, las celebraciones obreras o las costumbres de la pequeña-burguesía, entre otras, forman parte de un conjunto que se articulan y desarticulan dentro de un proceso histórico. Al reprimir estas manifestaciones se esta socavando la ideología que legitimiza el Estado. De hecho, el Estado burgués reprime a la Nación pluriclasista producto de un proceso histórico lleno de contradicciones.

En el caso de la colonia, el Estado conquistador pretende reemplazar las instituciones del país avasallado con otras que le sirvan mejor a sus propios intereses de dominación. Hace 120 años un diario de la ciudad de Nueva York publicaba un episodio de las tantas aventuras colonialistas de Europa. Con el fin de doblegar a la China y poner sus riquezas al servicio de los ingleses, éstos arrementen contra las instituciones y costumbres milenarias de ese país.

Por un incidente aparentemente superficial, suscitado en 1857, el comandante de la flota británica exige que el gobernador de la provincia de Cantón le conceda una entrevista "dentro de las murallas" de esa ciudad. La respuesta fue que eso iba "contra todos los antecedentes".. De acuerdo con la tradición china, se tenía por costumbre efectuar este tipo de entrevistas fuera de las murallas de la ciudad. Con el fin de demostrarle al mundo lo que se pensaba de las tradiciones chinas y, de paso, imponer sus condiciones, los ingleses desencadenan una brutal represión contra la población cantonesa. Según el cronista "se ha hecho una carnicería entre los inofensivos ciudadanos de Cantón, sus casas han sido arrasadas por la artillería y los **derechos de la humanidad** violados con el futil pretexto de que las vidas de los ingleses corrían peligro". (12).

Pero la violencia bruta no es la única forma de desnacionalizar a un pueblo. Incluso a veces resulta ser un método poco efectivo. Hace apenas 20 años se destacó el enorme esfuerzo del Estado francés por desideologizar a la Nación argelina. Habiendo sido conquistados militarmente, los argelinos nunca dejaron de reconocer su Nación. Constituyó, incluso la fuerza motriz en su lucha por expulsar al conquistador extranjero.

En los excelentes pasajes de Frantz Fanon se descubre la preocupación francesa por su incapacidad de someter a Argelia. Francia creó su Estado colonial pero fue incapaz de destruir la nación argelina. Mientras más armas introducía para aplastar la resistencia popular, más fuerza combativa reunían los argelinos. Como toda potencia colonial, Francia comprendió que la batalla se definía en el plano de la cultura. Era un problema ideológico.

Los argelinos, y sus dirigentes, también lo comprendieron. Cosas tan sencillas como "las características de la ropa, las tradiciones de la indumentaria y del arreglo, constituyen las formas de originalidad más evidentes, es decir, las más inmediatamente perceptibles de una sociedad" Por esta razón, Fanon explica por qué "los responsables de la administración francesa en Argelia, al intentar desintegrar las formas de existencia susceptibles de evocar una realidad nacional; aplicaron el máximo de sus esfuerzos para destruir la costumbre del velo". ¡Cuán poderoso es este trapo que sirve de prenda diaria en el vestir de la mujer árabe!

"Convertir a la mujer, ganarla para los valores extranjeros, arrancarla de su situación, es a la vez conquistar un poder real sobre el hombre y utilizar medios prácticos y eficaces para destruir la cultura argelina" (13) ¿No fue esta acaso la suerte de América Latina? La conquista española fue un proceso por el cual, en primera instancia, se separó el Estado de la Nación y, finalmente, se desencadenó tal fuerza contra esta última que apenas quedan vestigios de lo que antes fue.

Mientras mayor la separación entre Estado y Nación, más desnudo es el carácter represivo de la clase dominante.

LOS DERECHOS HUMANOS

¿Qué se entiende por derechos humanos? ¿Se trata de los derechos de los millones de hombres y mujeres que sucumbieron ante la expansión capitalista encabezada por los Estados de Europa

Digitalizado por: ENRIQUE BOLAÑOS FUNDACIÓN www.enriquebolanos.org

Occidental y después continuada por los EE.UU.? ¿Tenían estos seres humanos derechos inalienables sobre sus vidas, sus propiedades, sus nacionalidades? Seguramente, la respuesta tiene que ser afirmativa. Sin embargo, ¿podemos decir que esos episodios, tan funestos, han quedado relegados al pasado? ¿Podemos decir que nos encontramos en una nueva era de comprensión y armonía? Desgraciadamente, la respuesta es negativa.

¿En qué era o etapa del desarrollo de la humanidad se encuentra el mundo contemporaneo? ¿Responden los tiempos actuales a una realidad cualitativamente distinta a la que conocieron y sufrieron nuestros antepasados? Definitivamente, es urgente dar respuestas a estas preguntas.

Durante varios siglos los derechos humanos de todas las naciones de la tierra fueron ignoradas por un puñado de Estados que se arrogaban la tarea de "civilizar" al mundo. Sus intereses materiales se sobreponían a los derechos de los millones de seres humanos del mundo. Sólo en forma esporádica se escucharon las solicitudes de algunos individuos aislados que pedían "misericordia" para los "pobres y desamparados" del mundo.

En la actualidad, hay dos hechos que modifican el cuadro arriba descrito. En primer lugar, desde hace varios decenios se hacen esfuerzos, a escala internacional, por reconocer los abusos y castigar a los Estados que no respetan los derechos humanos. La Organización de las Naciones Unidas, y sus diferentes agencias, han jugado un papel importante en la defensa de los pueblos reprimidos. En 1968, con el fin de aislar al régimen de Rhodesia del Sur —que ocupa el territorio de Zimbabwe—, la Asamblea General de la ONU expide una resolución (14) condenando a ese gobierno. La resolución señala que todos los miembros de la ONU impedirán que se desarrolle toda clase de comercio con ese régimen ilegal.

Años más tarde, en 1974, la ONU niega la participación de Africa del Sur en las labores de la Asamblea General (15). Su expulsión de la ONU fue impedida por el veto de las tres potencias occidentales. Todavía más, la UNESCO ha publicado un libro contra el **Apartheid**, la OIT ha alentado a las organizaciones sindicales a que se tomen medidas contra el **Apartheid**, la OMS ha estudiado los efectos negativos del **Apartheid** sobre la salud y la FAO estudia el problema de la tenencia de la tierra bajo el régimen del **Apartheid**.

En segundo lugar, han resurgido los Estados antes subyugados bajo la dominación colonial. La reestructuración de los Estados no ha sido un proceso fácil. Al contrario, es el producto de una larga lucha de los pueblos sometidos que han logrado identificar sus aspiraciones bajo la bandera de la liberación nacional. En ese proceso, incluso, naciones enteras se han visto arrastradas a actos heroicos de tipo colectivo jamás antes conocidos. El mundo de 1945 estaba compuesto por 60 Estados soberanos rodeados por naciones colonializadas. En la actualidad, se reconocen casi 150 Estados soberanos y algunos casos aislados de colonialismo.

Las distintas formas de colonialismo son denunciadas universalmente por no corresponder a los anhelos de independencia de los pueblos. Sin embargo, el mundo se encuentra frente a una situación aun más compleja. Las denuncias en torno a los derechos humanos no se limitan a las naciones colonializadas. Al contrario, con tanta o más vehemencia se denuncian los casos de violación a los derechos humanos en países soberanos, reconocidos universalmente. ¿A qué puede atribuirse esta aparente contradicción aún no superada?

Hay que remontarse al concepto de Nación y Estado. La Nación es más que el conjunto de ciertos atributos étnicos particulares. La Nación supone relaciones sociales que jerarquizan las diversas clases, de las cuales surgen el Estado que es expresión de la dominación de una clase sobre las otras. Las denuncias en torno a la violación de los derechos humanos se presentan dentro de este contexto muy concreto. Es obvio, por lo tanto, que el problema de los derechos humanos no es un asunto privativo de esta época en particular y, tampoco, de situaciones coloniales.

Es más factible llegar a conclusiones en relación a la violación de los derechos humanos si se estudia con más cuidado la articulación necesaria entre Nación y Estado.

Al producirse el fenómeno de separación entre Estado y Nación, el primero tiende a recurrir a mecanismos más coercitivos para imponer su hegemonía sobre la segunda.

Se aprecia cualitativamente la formación de grupos cada vez más amplios que reivindican sus intereses en contra del Estado y en función de la liberación nacional.

Los movimientos de liberación nacional recogen el anhelo mayoritario por reestructurar las relaciones sociales existentes y, como consecuencia, transforma el Estado. Debe subrayarse, nuevamente, que la lucha de liberación nacional no se limita a las situaciones coloniales. En éstas la realidad se encuentra desnuda de toda mistificación y la represión es abierta. En las otras, las clases sociales dominantes se encuentran aun en condiciones de sistematizar la represión a nombre de los "intereses generales" de la nación.

La violación de los derechos humanos se inserta en una relación de clase. La misma en el resultado de la pugna que se desata en el seno de la sociedad por el control del Estado. Al perder su legitimidad, el Estado debe recurrir a métodos abiertos de represión contra las clases que cuestionan la relación de dominación.

REPRESION Y EXPLOTACION

Durante más de un siglo, la hegemonía política en América Latina descansaba en la "legimitidad"

Digitalizado por: ENRIQUE BOLAÑOS FUNDACIÓN www.enriquebolanos.org

del Estado oligarca. Las clases sociales vinculadas a la propiedad terrateniente y a ciertas actividades exportadoras dominaban la escena a tal punto que sus excesos de poder rara vez eran cuestionados. El pepel hegemónico de los sectores terratenientes se debilita al desplazarse la dinámica de acumulación capitalista del campo hacia las ciudades. El excedente generado ya no se da únicamente sobre la base del trabajo agrícola o minera (bajo hegemonía de capital internacional), sino que es reemplazada en gran parte por el trabajo industrial.

La producción agraria capitalista tiene demandas de mano de obra muy diferentes a la unidad "latifundista". El campesino es expulsado de las tierras más fértiles siendo reemplazado por la "racionalidad" que genera el mercado capitalista. Como resultado inmediato de esta contradicción, el campesino se proletariza y el antiguo terrateniente funde sus intereses con la fracción más avanzada de la clase capitalista.

El eje político se traslada del campo a la ciudad. La contradicción entre latifundistas y campesinos pasa a ocupar una situación secundaria. Es sustituida por el conflicto entre dueños de capital y asalariados urbanos. La creación del mercado nacional, la libre circulación de fuerza de trabajo y capitales transforma socialmente los países latinoamericanos. Aparecen nuevas contradicciones.

El rápido desarrollo industrial de la región se realiza en medio de fuertes tensiones producidas por las demandas de una clase trabajadora en crecimiento y por una burguesía industrial que aspira a elevadas tasas de ganancia. El contexto social heterogeneo obliga a una clase como a la otra a efectuar alianzas, unas más duraderas que otras. El "populismo" se convierte en la llave política más propicia para desarrollar este aparente "despegue" latinoamericano. El período de industrialización (1930-1955) representa la época más brillante del nacionalismo regional. La ideología nacionalista preña tanto a la burguesía como al proletariado.

Al generalizarse las formas de producción capitalistas la explotación de la fuerza de trabajo se intensifica. El crecimiento de la demanda de fuerza de trabajo sigue un ritmo acelerado. Para asegurar el bajo costo de esa mano de obra, se promueven las migraciones campesinas del campo hacia la ciudad.

Este flujo, que responde a las nuevas características del agro-capitalismo y a la atracción de la ciudad, tiene como objetivo central "liberal" al trabajador de la tierra e insertarlo en el mercado de fuerza de trabajo. El proceso de pauperización se manifiesta doblemente. En primer término, en forma relativa. En segundo lugar, absolutamente.

Primero, la intensificación del trabajo no es correpondido con un aumento igual de medios de vida. A mayor cantidad de trabajo, hay una disminución relativa del salario. La productividad del obrero se multiplica a una velocidad más rápida que su nivel de ingresos. Esto determina una reacción de la clase obrera que procura organizarse con el fin de reivindicar sus derechos laborales. La pauperización relativa afecta a una amplia población obrera que, en mayor o menor medida, se organiza en sindicatos.

En segundo lugar, hay otro sector que forma parte de la masa trabajadora cuyo empobrecimiento se da en términos absolutos. En un principio, este grupo social se limita a los sectores pequeño-burgueses de las ciudades que son expropiados de sus medios de trabajo y, más importante, de su mercado tradicional. Muchos son absorbidos por las demandas crecientes de la burocracia estatal.

Sin embargo, efectos similares se producen en las áreas rurales. El campesino medio y el intermediario rural son desplazados al igual que una enorme masa de trabajadores que son expulsados de tierras que se incorporan al mercado ya no sólo con su excedente de producción sino con la totalidad de su producto. El rápido crecimiento de esta especie de reserva de fuerza de trabajo, y su concentración en las ciudades, no mereció mucha atención mientras el ritmo de expansión de la economía era acelerado. Con las primeras crisis —que se sintieron en los años posteriores a la Segunda Guerra Mundial— esta amplia masa trabajadora, socialmente explosiva y económicamente problemática, comenzó a mostrar nuevas contradicciones dentro de la sociedad latinoamericana.

Para quienes esta nueva realidad no constituía más que una desviación del desarrollo "normal" experimentado hasta entonces, la solución del problema se redujo a presentar teorías originales. Surgieron las nociones de "marginalidad", el "dualismo", la "explosión demográfica", la "atracción de la ciudad" y muchas otras. Los puntos de referencia de estas múltiples "teorías" no explicaban la contradiccion central: la pauperizacion relativa y absoluta de la fuerza de trabajo y el inicio de un proceso de transferencia de excedentes generados en el mercado nacional hacia el sistema capitalista mundial.

La pauperización de las clases populares y la transferencia hacia el exterior de los excedentes, deterioraron rapidamente las relaciones sociales surgidas en el periodo anterior. La acumulacion capitalista en el sector industrial se ve doblemente afectada. Primero, la realización interna de la producción industrial se estanca al limitarse el circulante a disposición de las masas asalariadas. Segundo, la subordinación de los capitales nacionales a empresas extranjeras con mayor capacidad de movilidad, y tecnología superior, tiende a subyugar la acumulación a intereses que se inscriben dentro de una logica internacional.

Esta evolución, que agudiza las relaciones de explotación, contradice las diversas ideologias desarrollistas que sirven de marco al nacionalismo. Al ser totalmente subordinada por el capital

Digitalizado por: ENRIQUE BOLAÑOS FUNDACIÓN www.enriquebolanos.org

extranjero, la burguesía pierde toda noción histórica de su papel nacionalista (y revolucionario). Por otro lado, la pauperización de las capas trabajadoras se vuelve cada vez más absoluta.

La agudización de la explotación es acompañada por una creciente represión de las organizaciones populares e, incluso, de las instituciones que habían surgido al calor de los movimientos nacionalistas. La nueva situación no sólo lleva al Estado a negar su relación con la nación, sino que le obliga a aplicar una política represiva contra toda manifestación que reivindique cualquier forma de nacionalismo.

Al romper con el populismo, las clases dominantes no cuentan con formas de mediación política para incorporar a los sectores populares al nuevo esquema de dominación. Durante el período populista había surgido el gran partido popular, pluriclasista y nacionalista. A su vez, los sindicatos habían crecido y tenían una mejor organización. Por un lado, el partido y, por el otro, el sindicato, constituía los medios más eficaces de control político en ausencia de las antiguas relaciones sociales de tipo latifundista.

En la mayoría de los países latinoamericanos, principiando con Brasil en 1964 y culminando con Argentina en 1976, se aprecia una confrontación violenta entre las clases dominantes y los partidos políticos. También con los sindicatos. Tanto los primeros como los segundos, se constituyeron en obstáculos a los proyectos de la clase dominante. Inclusive, habían alcanzado tal grado de autonomía (el caso de Chile) que ponían en peligro el mismo sistema.

Al desaparecer de la escena, el populismo en menor o mayor grado, (16) la represión se hace transparente. Los medios de control que habían servido su propósito hasta la fecha quedaron inutilizados. La intensificación de la explotación sólo es posible por medio de la represión de parte del Estado en forma directa sobre la población.

Dadas las características del período inmediatamente anterior —rápida urbanización— se observa que el conflicto se centra en las ciudades. Hay constataciones empíricas que demuestran como crecieron las áreas urbanas en contraste con un relativo estancamiento del crecimiento demográfico de las áreas rurales. (Paradójicamente el lento crecimiento de la población rural fue acompañado por un acelerado crecimiento de la producción agropecuaria). En los países del Cono Sur (Argentina, Chile y Uruguay) la población rural decreció en términos absolutos, mientras que en Venezuela, Brasil, Colombia y Perú el aumento fue muy lento. En los demás países del continente, el crecimiento de la población urbana fue significatigamente más rápido que el experimentado en el campo (17).

La crisis de la producción latifundista y, como consecuencia, de las relaciones sociales que ellas formalizaban, arrojó a millones de trabajadores agrícolas sobre las ciudades. En las urbes el recién llegado era fácilmente reclutado por las organizaciones de masas —partido o sindicato— que lograban canalizar su frustración y energías. El esquema de dominación política que no cuenta con mecanismos mediadores como las relaciones señoriales del latifundio o, más bien, como el partido y/o sindictado se encuentra ante el dilema de crear nuevas organizaciones participativas o institucionalizar un régimen de represión abierto.

LA PAZ INTERNA

La mayoría de los países de América Latina se encuentran enfrascadas en cruentas guerras internas. La erosión de los mecanismos mediadores han enfrentado directamente a los diversos sectores con intereses definidos. Por un lado, la empresa de capital mixto vinculada estrechamente al sistema internacional cuyo objetivo es acumular en base a su inserción en el mercado mundial. Por el otro, los grupos trabajadores que resienten este modelo de desarrollo ya que implica una pauperización relativa y absoluta.

Los proyectos de desarrollo nacional o de fortalecimiento de los mercados internos han sido desplazados por planes de exportación de productos "originales". Entre la mayoría de los sectores gobernantes se ha retrocedido a las justificaciones de principio de siglo en torno a la división internacional del trabajo. Las exportaciones latinoamericanas se han multiplicado en los últimos años. Un alto funcionario del Fondo Monetario Internacional señala que "la atención principal en las corporaciones internacionales no se ha centrado en los requisitos internos para el desarrollo, sino el medio externo" (18). A la vez, en un artículo reciente, dos expertos del Banco Mundial y del Fondo plantean que los "países en desarrollo se han hecho cada vez más concientes de las limitaciones de las políticas basadas en la industrialización con miras a sustituir las importaciones, y en consecuencia, han adoptado diversas medidas para promover las exportaciones". (19).

El desarrollo de esta política, cuyo objetivo es abaratar las materias primas a nivel del mercado mundial, conduce a la agudización del conflicto entre la clase obrera y los sectores capitalistas. Incluso abre grietas profundas en el seno de la burguesía.

El mercado mundial está demandando lo que en el lenguaje financiero se ha comenzado recientemente a llamar productos "originales". Por este término se entiende toda mercancía que no ha pasado por un proceso de transformación. Es decir, que tenga un contenido de trabajo humano (valor) relativamente bajo. A pesar de que esta demanda puede parecer sólo una continuación de la división internacional del trabajo establecido a principios del siglo XIX y solidificado a fines de ese siglo, la situación actual es cualitativamente distinta.

La explotación de enclaves agrícolas y mineros,

Digitalizado por: ENRIQUE BOLAÑOS FUNDACIÓN www.enriquebolanos.org

característico del siglo pasado y la primera mitad del presente, ha dejado de ser la forma principal de acumulación capitalista. En la actualidad, la acumulación no se reduce a una fracción reducida (enclave) del territorio nacional y de su población. La explotación capitalista y las relaciones sociales que ella implica se han extendido a tal punto que absorben la totalidad del país, constituyendo el llamado mercado nacional.

Mientras que a lo largo del siglo XIX y la primera mitad del XX las luchas sociales más importantes* se relacionaban directamente con la producción de enclave, a partir del proceso de industrialización iniciado durante la II Guerra Mundial el enfrentamiento entre trabajo y capital se ha generalizado. En el pasado, mientras las luchas se centraban en los enclaves, el resto de la sociedad amortiguada los choques gracias a la estabilidad relativa de las relaciones latifundistas o de la pequeña producción mercantil en las áreas rurales.

El rápido crecimiento de la producción industrial, basado en la sustitución de importaciones, creó esperanzas infundadas en la posibilidad de crear un mercado nacional.

Cuando el crecimiento interno se estancó y la posibilidad de constituir el mercado interno se frustró, los países latinoamericanos se percataron que sus antiguas estructuras productivas amortiguadoras habían desaparecido. A su vez, las relaciones sociales fueron radicalmente transformadas.

La relación directa y cuasi personal (paternalista) entre el señor de la tierra y el productor directo fueron desplazadas por una nueva relación: la relación obrero-patronal, pero mediatizada por el Estado. El papel del Estado pretende legitimizar —igualdad jurídica, política y de oportunidades económicas— la explotación ilimitada, ésta es capaz de frenar los objetivos de la clase dominante. Además, sirve como freno del propio sistema capitalista el hecho que la masa de población trabajadora se convierte en un sector indispensable para la realización (consumo) de la producción manufacturera.

La producción industrial requiere un mercado de consumidores a escala masiva, en constante crecimiento. Esta necesidad de expansión transforma los hábitos de consumo de la población tanto cualitativa como cuantitativamente. En el primero de los casos, el trabajador es obligado a abandonar sus formas de consumo tradicionales. De la producción casera o artesanal, el trabajador transfiere sus "preferencias" hacia el consumo de bienes industriales. Precisamos que este cambio es el resultado de una transformación social que absorbe a la totalidad de la población y no sólo a la clase obrera. En segundo lugar, la necesidad de expansión del mercado consumidor tiende a aumentar artificialmente la demanda de bienes populares. (Hay una incitación al consumo supérfluo e innecesario). Con el fin de financiar este consumo ostentoso se desarrollan los sistemas de financiamiento que se estructuran en torno al endeudamiento de las masas consumidoras. La propaganda, el crédito y de derroche se convierten en realidades cotidianas.

Al llegar a su límite la industria nacional (de sustitución y dependiente), el proyecto de mercado interno es desechado. La paralización genera una cadena de quiebras por falta de cumplimiento en los pagos a las deudas adquiridas. Las industrias sobrevivientes se concentran en conglomerados ("corporaciones") organizados por entidades financieras internacionales. Al desempleo masivo creado por las quiebras, se suma la reducción de personal de las empresas refinanciadas con capital extranjero.

Desplazado el proyecto "nacional", la fórmula de recuperación se sitúa aparentemente en el mercado mundial. Sin embargo, ya no es la incursión a escala de un enclave.

La totalidad de la economía se ve envuelta por el mercado mundial que procede inexorablemente a imponer sus condiciones a la masa de productores del país. La clase obrera se enfrenta a una posibilidad muy concreta: ser explotada sin límite.

Pero, al mismo tiempo, la clase obrera ocupa el centro de la problemática nacional abandonada por la burguesía "nacionalista". Es la única alternativa para rearticular las alianzas necesarias para recuperar el proyecto "nacional". La lucha de la clase obrera, históricamente vinculada a la aspiración de romper las cadenas que la unen al capital explotador, se confunde con y es —al mismo tiempo— la lucha de liberación nacional.

La ideología nacionalista de la fracción burguesa dominante del período de pos-guerra es heredada por la clase obrera. Sin embargo, esa herencia es transformada cualitativamente. La nación se convierte en proyecto real en la medida en que su contenido sea socialista, estructurado sobre la base de una ideología obrera. El proyecto de Nación de la clase obrera debe pasar también por el problema del Estado. El dominio del aparato represivo del Estado, más la imposición de su ideología sobre las restantes clases y capas sociales, se enfrenta a una violenta reacción.

La desideologización de la burguesía y su sometimiento a intereses internacionales convierte a este sector de la sociedad en enemigo de la Nación y, por tanto, de la clase obrera. La primera le declara la guerra a la segunda. La aparente paz interna es socavada por la contradicción insalvable y la decisión de los sectores dominantes de no perder su posición privilegiada. El aparato represivo —militar es movilizado por la burguesía internacional que logra someter a las mayorías nacionales a un enorme costo social.

LA PAZ INTERNACIONAL

Evidentemente, la guerra que se le declara a la clase obrera no reconoce fronteras. La guerra internacional que cada vez se hace más violenta, sin embargo, no es entre naciones. Su carácter

Digitalizado por: ENRIQUE BOLAÑOS FUNDACIÓN www.enriquebolanos.org

internacional estriba en la particularidad que el enfrentamiento entre clases no reconoce fronteras. Las luchas de liberación nacional, por lo tanto no se limitan sólo a poner fin al colonialismo. El enfrentamiento es más complejo y profundo.

Antes de analizar este enfrentamiento y sus implicaciones sociales, es pertinente detenernos en las luchas de descolonización, propiamente tal, que aún subsisten en el continente americano. Los casos más destacados de colonialismo en el continente lo practican los EE.UU., en Puerto Rico y en la Zona del Canal de Panamá. El primero, una Nación del Caribe sometido al Gobierno de Washington desde 1898. El segundo, un territorio ocupado ilegalmente por fuerzas militares norteamericanas que parte en dos el territorio nacional de Panamá. Además, se encuentran los casos de colonialismo británico en Belice (Centroamérica) y en Islas Malvinas (frente a las costas del sur argentino).

En el caso de Panamá, los EE.UU., ocupan una franja de 1.400 kilómetros cuadrados, que a su vez rodea una de las vías interoceánicas más importantes para el comercio mundial: el Canal de Panamá. En la superficie se presenta una situación abiertamente conflictiva entre dos naciones. La usurpadora de la soberanía efectiva a la soberana real que no tiene acceso a ejercer sus derechos. Teóricamente la paz internacional está amenazada en forma permanente. La situación, sin embargo, es más compleja. El usurpador legitimiza su práctica colonial a partir de una correlación de fuerzas q' la favorece. El estado panameño es más débil que el Estado norteamericano. La "paz internacional" es conservada en las apariencias debido al desequilibrio de poder. La lucha de liberación nacional, en este caso, presenta una contradicción que sólo puede explicarse dialécticamente. La presencia colonial unificada a la Nación en torno al proyecto de expulsión del ocupante militar. En esta lucha funden sus intereses sectores opuestos y el sector más débil se somete al dominante. En el interior de la unidad nacional subsiste y se desarrolla el conflicto principal, el que en última instancia define la lucha de liberación nacional. La dirección nacionalista que le imprime a la lucha de liberación nacional el sector hegemónico de la burguesía constituye escuela para los sectores populares. Agotado el proyecto de la burguesía, le corresponde a las clases trabajadoras continuar impulsando la lucha bajo sus propias condiciones.

Obviamente, al agotarse la solución burguesa (reemplazo del colonialismo por alguna forma neo-colonial), el enfrentamiento interno y externo se agudiza. Pone en peligro la paz interna e internacional. Ahora bien, la solución burguesa sólo retrasa la solución verdadera en cuanto representa una salida incompleta. El neo-colonialismo significaría un fin a la "Unidad Nacional" y el rechazo de alianzas obrero-patronales. Las prácticas sugeridas por las fracciones no dominantes de la burguesía con el fin de elevar las tasas de ganancia, que en la actualidad no son políticamente viables, serían aplicadas dentro del marco neo-colonial.

La otra solución implicaría que la clase obrera le saliera al paso del neo-colonialismo. Sería el fin de la "Unidad Nacional". Reuniría a las fracciones de la burguesía que, a su vez, buscarían respaldo internacional (intervención militar norteamericana). A la situación panameña habrían que agregar, al igual que para los otros casos de colonialismo, la cambiante correlación de fuerzas a nivel internacional.

Retornando el análisis global, la paz internacional está determinada, en nuestra época, por la capacidad de mantener cierto equilibrio mundial a nivel de los mercados. A mismo tiempo que los pueblos luchan por su liberación nacional, el desarrollo del sistema capitalista mundial se debate entre sus propias contradicciones. Las contradicciones, que son resultado del desarrollo desigual del sistema global, pueden favorecer como también perjudicar la lucha en determinado país o región.

A partir de esta situación concreta, las luchas de liberación nacional se ligan directamente con los problemas de paz internacional. En el proceso de expansión y, más aún, en el proceso conflictivo de redistribución de los mercados a escala mundial, las luchas de liberación nacional tienen un fuerte precedente. Como lo planteara Henry Kissinger, ex-Secretario de Estado norteamericano en el Congreso de ese país, "we have a stake... in not having the whole continent become radical and move in direction that is incompatible with western interests. That is the issue" (20). Las luchas de liberación ocupan el centro de la problemática internacional. En la medida que transforman las pugnas a escala mundial por nuevos mercados y modifican las relaciones de producción (explotación del trabajo humano), las luchas de liberación nacional tienen un rol fundamental en la construcción de un mundo libre de guerras y tragedias internacionales.

La resistencia a estos movimientos legítimos, encabezados por las clases trabajadoras de las naciones del mundo, ha suscitado una reacción violenta. Los derechos humanos son violados sistemáticamente en todos los continentes de la tierra. La pérdida de legitimidad por parte del Estado burgués al enfrentarse a la Nación, encabezada y orientada por la clase obrera, ha generado una época de violencia de clase generalizada jamás antes conocida. Existe una solidaridad de clase efectiva a nivel de la burguesía que se aprecia con esencial claridad en las palabras antes citadas de Kissinger. En la medida en que siga creciendo la solidaridad internacional de la clase obrera —desde la periferia hacia el centro y de ésta a la primera— la paz internacional irá ganando nuevas batallas y los derechos humanos serán respetando dentro de nuevos órdenes sociales.

Digitalizado por: ENRIQUE BOLAÑOS FUNDACIÓN www.enriquebolanos.org

NOTAS:

(1) Entre los latinoamericanos que encabezaron el movimiento de emancipación de España se encontraban figuras como Miranda y Bolívar quienes concebían la independencia como un acto continental.
(2) Samir Amin, **La Cuestión Campesina y el Capitalismo,** Ed. Nuestros Tiempos, México.
(3) Rosa Luxemburgo, "The Junius Pamphlet", en **The Mass Strike,** Harper & Row, New York, 1971. Este artículo, escrito mientras la Luxemburgo purgaba prisión durante la I Guerra Mundial, se publicó cincuenta años más tarde, en 1967.
(4) Samir Amin, **Categorías y Leyes Fundamentales del Capitalismo,** especialmente la sección "Etnias y Nación". Ed. Nuestros Tiempos, México.
(5) Cardoso, F.H. y Enzo Falleto, **América Latina, Subdesarrollo y Dependencia,** "Post Scriptum", Santiago de Chile.
(6) Pedro Vuskovic, "América Latina". La Crisis de un patrón de desarrollo y sus consecuencias políticas", en **Economía,** IIES, Universidad de San Carlos, Guatemala.
(7) Adolfo Sánchez V., "La Ideología de la "neutralidad ideológica" en las Ciencias Sociales", en **Tareas,** No. 33, Panamá. 1975.
(8) **Idem.**
(9) Samir Amin, **Categorías y Leyes...,** Ob. Cit.
(10) Cardoso, F.H., y Enzo Faletto, **Ob. Cit.**
(11) **Idem.**
(12) Carl Marx, **New York Dally Tribune,** (No. 5048), 24 de junio de 1857, reproducido en **Acerca del Colonialismo,** Ed. Progreso, Moscú.
(13) **Frantz Fanon, Sociología de una Revolución,** Ed. ERA, México, 1971 (2a. edición)
(14) Resolucion 253 del Consejo de Seguridad de la ONU, 29 de mayo de 1968.
(15) Edwin Ogebe Ogbu, "La situación en Sudáfrica", en **Dependencia del Apartheld,** No. 11/75, Departamento de Asuntos Políticos y de Asuntos del Consejo de Seguridad, ONU, abril de 1975.

(16) En Bra 2.20. ueron reorganizados, en Argentina declarados en receso y en Chile proscritos.

(17) Crecimiento Anual de la Población Rural en América Latina.
Uruguay -0,92 Chile -0,10 Colombia 1,11 Rep. Dominicana 2.20. Argentina -067, Brasil -0.68 Panamá 1,81 Costa Rica 4.05.

Ver Sergio Bagú, **Población, Recursos Naturales y Neoarcaismo organizativo en la economía latinoamericana del siglo XX,** CELA, UNAM, Serie Estudios 29, México.

(18) Isaiah Frank, "Nuevos Criterios sobre Productos Básicos" **Finanzas y Desarrollo,** Vol. 13, No. 2, junio de 1976, Washignton.

(19) Luo de Wulf y Carry Pursell, "Criterios para políticas de promoción de exportaciones", **supra.**

(20) John Saul, **Southern Africa,** Vol. IX, No. 1, 1977. "Transforming the Struggle in Zimbabwe". New York.

Digitalizado por: ENRIQUE BOLAÑOS FUNDACIÓN www.enriquebolanos.org

Incidencias del Imperialismo en el Proceso Político de Nicaragua

Alvaro Argüello H., S.J.

Vamos a examinar la 1ª intervención que los Estados Unidos llevó a cabo en Nicaragua en las dos primeras décadas de este siglo a partir de 1909. Se apuntarán los principales hechos de la intervención, su significado, y las consecuencias que se derivaron de ella para la vida política de este país.

Por tratarse de intervención de una superpotencia en los asuntos de otra nación, en este caso débil y pequeña, escogemos un enfoque macropolítico para comprender el problema. Es decir, observamos a Nicaragua y a los Estados Unidos comportándose como una unidad, como nación. La unidad de análisis es la nación. Aunque no los olvidemos y se hará mención esporádica de ellos no tomarmos como objeto de análisis la conducta o comportamiento de las personas y entidades de la vida pública de estas naciones, menores en importancia relativa que la unidad nación.

Por otro lado, la intervención es un caso claro de relaciones internacionlaes, de política extranjera. Baste recordar que los problemas políticos, económicos y financieros de los países del área centroamericana y del Caribe - pongamos, por ejemplo, Puerto Rico, Cuba, Haití, Panamá, República Dominicana, países, donde intervinieron los Estados Unidos al comienzo de este siglo— causaron miedo en los Estados Unidos por la inseguridad que podían correr las vidas y las propiedades norteamericanas en esos países, o miedo de la intervención de alguna nación europea en Centroamérica y el Caribe; lo cual atañe a los principios de la política extranjera norteamericana.

El presente trabajo establece la siguiente afirmación:

La intervención norteamericana en Nicaragua fue motivada más por razones estratégicas de seguridad, de prestigio, de dominación cultural y política, que por razones económicas. Sin embargo estas últimas forman parte de la motivación total de la intervención, a veces en conjunción y mezlcadas con las primeras. Dada la pequeñez relativa de la inversión norteamericana en Nicaragua, digamos, los intereses económicos norteamericanos, otras razones tuvieron mayor peso para tomar la decisión de intervenir en este pequeño país.

Si en lo que toca a Nicaragua nos hacemos la pregunta qué motivó el padecimiento de la intervención; tentativamente respondemos la ambición de nuestros políticos, conservadores y liberales por mantenerse en el poder, la necesidad económica del país, para poder sobrevivir como nación, la falta de visión y dignidad política que llevó a conceder más de lo necesario. En la coyuntura histórica de los primeros 20 años Nicaragua fue víctima de la ambición de sus políticos y de la ambición imperialista de los Estados Unidos.

Confieso que esta es una respuesta tentativa, que se presenta aquí para estimular la discusión, más que como un hallazgo definitivo de la investigación.

ZELAYA Y LA REVOLUCION EN 1909

Aprovechándose de la división interna del Partido Conservador, José Santos Zelaya se hace del poder de la República en 1893. Por 16 años, Zelaya gobierna Nicaragua, haciéndose reelegir presidente una y otra vez.

Ambicioso y con el deseo de extender su poder en Centroamérica, interfiere en los asuntos políticos de Guatemala, El Salvador y Honduras. Invade este último país y depone al presidente Bonilla, colocando en su lugar una Junta totalmente dominada por él. Ninguno de los otros países quería ver a Honduras dominada por Zelaya. En el ambiente se habla de guerra inminente. Guatemala y El Salvador apelan a Washington para buscar una solución que restableciera el orden en Centroamérica. El Secretario de Estado Elihu Root concibe la idea de un tratado de paz para Centroamérica y para este fin sugiere que el Presiden-

Digitalizado por: ENRIQUE BOLAÑOS FUNDACIÓN www.enriquebolanos.org

te de México Porfirio Diaz, se una a los Estados Unidos para invitar a los paises centroamericanos a una Conferencia en Washington el 17 de septiembre de 1907. Fruto de la Conferencia fue el Tratado General de Paz y Amistad. (1). Por él los cinco estados centroamericanos se comprometen a resolver sus problemas ante la Corte Centroamericana Permanente, que se establece en Cartago, CostaRica. Se obligan a impedir que se use el territorio nacional como base para la organización de movimientos revolucionarios contra los otros estados y a restringir las actividades politicas de los emigrados. Se establece la neutralidad de Honduras. Otros articulos promueven las relaciones culturales y económicas centroamericanas.

En una convención adicinal al Tratado General, se comprometen a no reconocer ningún gobierno centroamericano que haya llegado al poder por medio de un golpe de estado o por una revolución contra un gobierno reconocido.

Zelaya en varias ocasiones anuló las estipulaciones del Tratado General, y en el Departamento de Estado se lo consideraba la causa de la intranquilidad en Centroamérica.

Una causa de fricción entre Zelaya y el Departamento de Estado era la de dos reclamos norteamericanos: **El reclamo Weil.** El señor Weil le hizo un préstamo a Zelaya en 1903 a cambio del privilegio de colectar los impuestos de importación de licor en la Costa Atlántica. Zelaya canceló la concesión. El Departamento de Estado le exigió que pagara a Weil US$3.812, la deuda del préstamo, y que liberara 960 cajas de Whisky que habia comprado. Sin embargo, el Departamento de Estado no llevó adelante el asunto, y en 1908, Weil pagó al gobierno de Nicaragua US$17.000 para poder conseguir su whisky. El segundo caso es el **reclamo Emery** Zelaya canceló la concesión para cortar madera en la Cost Atlántica que habia otorgado a esta compañia. El Departamento de Estado urgia sin éxito, que este asunto se sometiera a arbitraje.

La sustancia de estos dos asuntos no era importante para acrecentar la tensión entre los dos paises. Pero las conversaciones en Managua se volvieron amargas debido a la actitud ofensiva de Zelaya para los representantes de los Estados Unidos.

El reclamo Emery terminó en 1909. El Ministro de Relaciones de Nicaragua tuvo que ir a Washington y someter todo el asunto a arbitraje. Nicaragua prometió pagar a Emery US$640.000 por todos us intereses en la república.

Entre tanto los Gobiernos de Costa Rica, El Salvador y Guatemala protestan ante el Gobierno de los Estados Unidos por las continuas violaciones por parte de Zelaya de los acuerdos firmados en Washington. En la Costa Atlántica Zelaya hizo unas concesions con carácter de monopolio que fueron consideradas por los comerciantes como obstáculo para el comercio y ofensivas a su dignidad. Los comerciantes extranjeros se ponen en contacto con los Conservadores perseguidos por Zelaya y se comprometen a financiar la revolución cuyo tsesorero fue Don Adlfo Diaz, y el Jefe Militar el general Emiliano Chamorro. El Partido Conservador establece un Gobierno en Bluefields al frente del cual se nombró como Presidente Provisional al General Juan José Estrada, Comandante Liberal del Departamento de Zelaya.

El cónsul de los Estados Unidos en Bluefields avisó al Departamento de Estado que la revolución comenzaria el 8 de Octubre. El 12 informó que el gobierno provisional establecido por la revolución era amigo de los Estados Unidos.

En Noviembre, los norteamericanos Lee Roy Cannon y Leonard Grace fueron capturados por las fuerzas de Zelaya mientras militaban en las filas revolucionarias. Después de un Consejo de Guerra sumario fueron pasados por las armas.

El Secretario de Estado Philander Knox, poco después, cortó las relaciones diplomáticas con Nicaragua. La famosa nota Knox del 1º de Diciembre de 1909, entregada al encargado de negocios de Nicaragua en Washington explica las razones de esta acción. (2).

El Corte de Relaciones diplomáticas forzó la renuncia de Zelaya. Otro lider liberal, el Dr. José Madriz fue nombrado Presidente por el Congreso el 21 de Diciembre de 1909; pero como Knox habia condenado a todo el régimen de Zelaya, ningún miembro de su partido podia esperar el reconcimiento de Washington. La revolución continuó por otros seis meses y en parte tuvo éxito porque el Comandnate del barco de guerra norteamericano en Bluefields impidió el bloqueo del puerto por parte del gobierno de Nicaragua, y la declaró zona neutral.

El Gobierno de Madriz, privado de las ventajas militares que se hubieran derivado de la ocupación de Bluefields y de los impuestos aduanros, tuvo que caer consecuentemente.

Antes de reconocer al nuevo gobierno del Geneal Estrada, el Departamento de Estado envió a su Ministro en Panamá, Thomás C. Dawson para guiar la politica del nuevo gobierno nicaragüense. Dawson consiguió que los lideres de la revolución,

Digitalizado por: ENRIQUE BOLAÑOS FUNDACIÓN www.enriquebolanos.org

Adolfo Diaz, Luis Mena, Emiliano Chamorro, Juan J. Estrada firmaran los cuatro Pactos Dawson, 27 de octubre de 1910. (El cuarto acuerdo fue firmado además por Don Fernando Solórzano). El texto de los pactos Dawson puede consultarse en el libro de Don Toribio Tijerino. **El Tratado Chamorro - Bryan, y sus Proyecciones en la América Central,** Managua, D. N.: Tipografía La Prensa, 1935.

Los pactos llamaban a eleccions para una Asamblea Constituyente en Noviembre que haria a Estrada y Díaz presidente y Vice-Presidente por un periodo de 2 años.

Se le encargaba a la Asamblea hacer una Constitución, abolir los monopolios de Zelaya, y convocar aa elecciones presidenciales para dentro de dos años.

Los Pactos establecian también una comisión Mixta de reclamaciones; pedian el castigo de los que ajusticiaron a Cannon y Grace, la solicitud de un préstamo de los Estados Unidos, y por último prohibian la participación de los Zelayistas en el Gobierno de Nicaragua que se iba a establecer.

El 31 de Diciembre la asamblea eligió a Estrada para Presidente y a Díaz para Vice-Presidente por un periodo de dos años. El nuevo gobierno fue reconocido inmediatamente por los Estados Unidos, y en Enero llegó el nuevo embajador norteamericano Mr. Northcott.

Emiliano dominaba la Asamblea y trató de pasar una Constitución que establecia la superioridad del Congreso sobre el Presidente de la República. Por lo cual, el Presidente Estrada disolvió la Asamblea y Chamorro tuvo que abandonar el pais. El General Mena, como Ministro de Guerra, controlaba el ejército. La nueva asamblea constituyente estaba llena de sus partidarios. En Mayo de 1911 el Presidente Estrada aconsejado por el Ministro de Gobernación, General José Maria Moncada trató de destituir a Mena, a quien hicieron prisonero. Pero por influencias del Ministro Norteamericano fue dejado en libertad. La situación se puso tan tensa que Estrada y Moncada renunciaron y así el Vice-Presidente Diaz se convirte en el Presidente de la República.

EL PLAN FINANCIERON DE 1911

Los pactos Dowson contemplaban la petición de un préstamo que haria Nicaragua en los Estados Unidos para arreglar la situación de las finanzas públicas. En efecto, el gobierno de los Estados Unidos envió un experto financiero para estudiar la situación. Rendido el informe se negoció la convención Castrillo - Knox. Nicaragua entraria en negociaciones con un grupo banquero norteamericano para conseguir un préstamo de Quince millones de dólares (US$15,000.000.) Para asegurar el pago del préstamo y sus intereses, Nicaragua permitiria que los impuestos de Aduanas fueran recaudados por un agente fiscal, aprobado por el Presidente de los Estados Unidos.

Nicaragua ratificó el tratado Castrillo-Knox, pero el Senado de los Estados Unidos lo rechazó tres veces.

Entre tanto, mientras el tratado pendia en el Senado, el Departamento de Estado pidió a Brown Brothers and Company, dos Bancos de Nueva York, que ayudaran a solucionar la mala situación económica de Nicaragua. Estos bancos adelantaron la cantidad de US$1.500.00 al Gobierno de Nicaragua según el contrato firmado el 1º de Septiembre de 1911. El préstamo estaba garantizado por los impuestos aduanals que serian recogidos por un Colector General de Aduanas, escogido por los banqeuros con la aprobación del Departamento de Estado, y nombrado por Nicaragua para ese cargo. En efecto, el Coronel Clifford D. Hamm fue nombrado colector General de Aduanas.

Los banqueros nombraron una comisión, pagada por Nicaragua, para estudiar la situación monetaria, y tratar de convertir el peso nicaragüense en una nueva unidad monetaria, el córdoba, de valor igual al dólar. Después de cierta fluctuación se fijó el precio de córdobas: 12.50 pesos nicaragüenses. Parahacer esta conversión de papel moneda, Nicaragua incurrió en una deuda nueva de US$805.000 con los banqueros.

El nuevo Plan Financiero contemplaba la creación de un Banco Nacional. Se lo incorpora en el Estado de Connecticut y abre sus puertas el 9 de agosto de 192 bajo la adminstración de los banqueros neoyorquinos.

De los 9 Directores del Banco Nacional, dos eran nombrados por el Gobierno de Nicaragua.

LA REVOLUCION DE MENA 1912

El General Mena, hostil a Díaz para estas fechas buscó abiertamente derrocarlo. En Julio de 1912 comenzó su revolución. El Presidente Díaz confesó al Ministro Norteamericano su incapacidad para defender las vidas y propiedades norteamericans y les pidió la ayuda norteamericana. Al día siguiente las primeras tropas norteamericanas entraron en Managua. Durante dos meses siguientes 8 barcos norteamericanos patrullaron las costas nicaragüenses en ambos océanos. El 25 de Septiembre Mena se rinde en Granada. Se le deporta a Panamá. El 4 de octubre los infantes de Marina se toman el Coyotepe y León se rinde días despu)es a oficiales norteamericanos. Allí terminó la Guerra de Mena.

Digitalizado por: ENRIQUE BOLAÑOS FUNDACIÓN www.enriquebolanos.org

Las elecciones que debian celebrarse a finales de 1912 estaban controladas por el Presidente Diaz. Con éxito logró reelegirse para el período 1913-1917. Los Estados Unidos lo reconocen. A Emiliano Chamorro que era el verdadero candidato de los Conservadores le dieron el cargo de Minstro en Washington.

Después de las elecciones los Infantes de Marina norteamericanos se retiran del país con excepción de la así llamada Guardia de la Lefación: 101 rasos y cuatro oficiales, acantonados en el Campo Marte. Durante los 13 años de gobiernos conservadores que siguieron esta guardia impidió que las frustradas aspiraciones liberales estallaran en una revolución.

En las elecciones de 1916 ganó Emiliano Chamorro, candidato del Ministro de los Estados Unidos la Presidencia de la República. Los liberales deseaban que se retiraran del país los Infantes de Marina para poder tener una oportunidad de ganar las elecciones. Cuando los liberales nombraron al General Irias como candidato, se les dijo que los Estados Unidos no reconocerían ningún presidente que hubiera estado asociado con el régimen de Zelaya.

EL LOMAZO DE EMILIANO

A Emiliano le siguió su tío Diego Manuel Chamorro en la Presidencia de la República. A la muerte de Don Diego el 12 de Octubre de 1923, el Vice-Presidente Don Bartolomé Martínez asumió constitucionalmente la Presidencia de la República. Pro sus aspiraciones de ser electo Presidente en 1924 para el siguiente período presidencial encontraron oposición en el Departamento de Estado. Consecuentemente, Martínez rechazó la propuesta de que observadores norteamericanos supervisaran las elecciones, a pesar de que H.W. Dodds. que había preparado la ley electoral de 1923, y 14 asistentes ya habían sido contratados. Se les despidió.

Don Carlos Solórzano fue electo Presidente y el Dr. Juan Bautista Sacasa, liberal Vice-Presidente. Por otro lado, Martínez consiguió una mayoría de sus partidarios en el Congreso.

El Gobierno norteamericano retuvo el reconocimiento de Solórzano hasta dos días antes de la inauguración. Habían sospechas de un "claro fraude electoral". (3)

En Noviembre de 1923 la Legación norteamericana había notificado al Presidente en una nota, del deseo de su gobierno de retirar del país la Guardia de Legación. No se hizo nada para este efecto hasta en Enero de 1925, después de la imaginación de Don Carlos Solórzano, cuando el Departamento de Estado anunció que los Infantes de Marina se retirarían en tres semanas. Los comerciantes norteamericanos de la Costa Atlántica, protestaron vigorosamente contra esta medida. Por otro lado, el Presidente Solórzano había pedido que se organizara una Constabularia bajo la dirección de oficiales norteamericanos. El Departamento de Estado propuso, consecuentemente la salida del país de la Guardia de Legación. En el mes de junio se inició la Constabularia. Los Infantes de Marina se retiraron del país el 3 de agosto de 1925. (4).

El malestar entre los Conservdores por la elección de Don Carlos y el modo cómo estaba compuesto el Congreso había ido creciendo y circulaban rumores de un golpe de Estado. Dos meses después de la salida del destacamento norteamericano, el General Chamorro se toma el cuartel de la Loma. Por medio de don Adolfo Diaz se le exige a Don Carlos Solórzano que adelante a Chamorro US$10.000 por los gastos incurridos, que lo nombre General en Jefe del Ejército y que esté de acuerdo con la expulsión del Congreso de la República de los 18 diputados que Martínez había hecho elegir bajo el pretexto de que se había cometido fraude en su elección. Fueron reemplazados por diputados chamorristas. Al Dr. Juan B. Sacasa se le presionó tanto para que renunciara a la Vice-Presidencia que tuvo que salir del país a escondidas y a prisa. El Presidente Solórzano presenta su renuncia, que es aceptada por el Congreso, y éste cuerpo nombra primer designado, para que entonces 1926 ya lo era Emiliano, Presidente de la República. Basándose en los principios del Tratado General de Paz, Amistad, firmado en Washington el 7 de Febrero de 1923, el Departamento de Estado niega el reconocimiento a Chamorro.

Esta actitud del Departamento de Estado da alas al Partido Liberal para recuperar el poder por medios revoluvionarios.

El 2 de Mayo de 1926 el General Sandoval asaltó el Puerto de Bluefields en nombre del Vice-Presidente Juan B. Sacasa y se llevó US$160.000 del Banco Nacional de ese puerto. En un mes, el Gobierno recuperó el puerto.

En Agosto, el barco Mexicano Tropical llegó a las aguas del Golfo de Fonseca con armas y gente. Los liberales de León y Chinandega se dirigieron a un rendez-vous convenido de antemano. Pero el gobierno pudo desbartar el movimiento.

Dos semanas más tarde el General Moncada desembarca en Puerto Cabezas con el Ejército Constitucionalista. El Puerto de Bluefields fue sitiado en Agosto. Pero las dificultades de los

Digitalizado por: ENRIQUE BOLAÑOS FUNDACIÓN www.enriquebolanos.org

revolucionarios se aumentaron con el embargo establecido por los Estados Unidos en la exportación de armas a Nicaragua. Se les notificó a las paises centroamericanos y a México. Todos, menos este último pais cumplieron con el embargo.

Después de salir de Nicaragua el Dr. Sacasa se dirigió a Washington a presentar su caso ante el Departamento de Estado. Le respondieron que desaprobaban el golpe de estado a Chamorro, que, por lo tanto, no lo reconocerían; pero que no lo podían sacar por la fuerza ni aprobar cualquier medio violento que el Dr. Sacasa pudiera tomar para derrocar a Chamorro. Le sugirieron el deseo de que ambos partidos llegaran a una solución constitucional del problema por medio de conversaciones y acuerdos.

Sacasa partió para México a conversar con el Presidente Calles. El resultado de las conversaciones fueron las expediciones que hemos enumerado y el apoyo económico, militar y politico de México a la Revolución Constitucionalista, que eventualmente culminó conla renuncia de Emiliano, la designación de Don Adolfo Dias para Presidente, la Misión del Coronel Stimson con la imposición de la Paz del Espino Negro, la supervisión de las elecciones de 1928 por oficiales norteamericanos, la elección de Moncada, la rebelión patriótica de Sandino, la creación de la Guardia Nacional y el fenómeno Somoza.

BIBLIOGRAFIA

Se recomienda la siguiente bibliografia para profundizar en este tema.

(1) Bailey, Thomas A.
A Diplomatic History of the American People. 8th Edition. New York: Appleton-Century-Crofts, 1969.
(2) Bemis, Samuel Flagg.
The Latin American Policy of the United States. New York: Harcourt, Brace and World Inc., 1943
(3) Burr, Robert
Our Troubled Hemisphere: Perspectives on United States-Latin American Relations. Washington, D.C.: The Brookings Institutions, 1967.
(4) **Conference on Central American Affairs.** Washington: Goverment Printing Office, 1523.
(5) Cox, Isaac Joslin
Nicaragua and the United States, 1909-1927. Boston: World Peace Foundation Pamphlets, Nº 7, 1927.
(6) Cumberland, W.W.
An Economic and Financial Survey Prepared, at the request of Nicaragua, under the auspices of the Departament of State. Washington: goverment Printing Office, 1928.
(7) De Conde, Alexander.
A History of American Foreign Policy. 2d. Edition. New York: Charles Scribner's Sons, 1971.
(8) Denny, Harold Norman
Dollars for Bullets. Toronto: Longmans, Green and Company, 1929.
(9) Hopkins, J. A. H., and Alexander, Melinda.
Machine-Gun Diplomacy. New York: Lewis Copeland Co., 1928.(10) Howland, Charles P.
American Relations in the Caribbean. New York: Reprint Edition, Arno Press and the New York. Times, 1970.
(11) Kamman, William
A Search for Stability: United States Diplomacy toward Nicaragua, 1925-1933. Notre Dame, Indiana: University of Notre Dame Press, 1968
(12) Karnes, Thomas L. ed.
Readings in the Latin American Policy of the United States. Tucson, Arizona: The University of Arizona Press, 1972.
(13) Latané, John H., and Wainhouse, David W.
A History of American Foreign Policy, 1776-1940. New York: Doubleday, Doran and Co., Inc., 1940.
(14) Lieuwen, Edwin.
U.S. Policy in Latin America: A Short History. New York: Praeger, 1966.
(15) Mecham, Lloyd J.
A Survey of United States-Latin American Relations. Boston: Houghton Miffin Co., 1965.
(16) Munro, Dana G.
Intervention and Dollar Diplomacy in the Caribbean, 1900-1921. Princenton, N.J.: Princeton University Press, 1974.
(18) Playter, Harold
Nicaragua. A Commercial and Economic Survey. Washington: United States govermment Printing Office, 1527
(19) Scott, Nearing and Joseph Freeman
Dollar Diplomacy New York-London: Modern Reader Paperbacks, 1969.
(20) Stuart, Graham H.
Latin America and the United States. Englewood Cliffs, N.J.: Prentice-Hall, Inc. 1975.
(21) United States State Departament
A Brief History of the Relations Between the United States and Nicaragua, 1909-1928. Washington, D.C.: United States Govermment Printing Office, 1928.
(22) Wood, Bryce.
La Politica del Buen Vecino. Trad. Francisco Gómez Palacio. México, D.F.: UTEHA, 1967

(23) Dodd, Thomas.
United States in-Nicaraguan Politics: Supervised Elections, 1927-1932. George Washington University, Ph. D. Diss, 1966.
(24) Ellis, Mildred.
Some Problems in the Diplomatic Relations Between the United States and the Five Republics of Central America. University of Texas, M.A. Diss., 1926.
(25) Frazier, Charles E.
The Dawn of Nationalism and Consequences in Nicaragua. The University of Texas, Ph D. Diss., 1958.
(26) Greer, Virginia Leonard
Charles Ewans Hughes and Nicaragua, 1921-1925. University of New Mexico, Ph. D.Diss., 1954.
(27) Leethander, Richard.

Digitalizado por: ENRIQUE BOLAÑOS FUNDACIÓN www.enriquebolanos.org

The Economy of Nicaragua. Duke University, Ph. D. Diss. 1968
(28) Lommel, Anne W.
United States Efforts to Foster Peace and Stability in Central America, 1923-1954. University of Minnesota, Ph. D. 1967.
(29) Megee, Vernon E.
The United States Military Intervention in Nicaragua, 1902-1932. University of Texas, M.A. Diss. 1963.
(30) Millet, Richard Leroy
The History of the Guardia Nacional de Nicaragua, 1925-1965. The University of New Mexico, Ph. D. Diss., 1966.
(31) McDewitt, John Tichard
American-Nicaraguan Relations from 1909 to 1916. Georgetown University, Ph. D. Diss, 1954.
(32) Oyanguren Fiallos, Mariano.
The Nicaraguan Political System: The Flow of Demand and the Reactions of the Regime. University of Kansas, Ph. D. Diss. 1968
(33) Ranta, Richard Robert
The Role of Legation Communication in the Formulation of United States Foreing Policy: A Case Study of the 1926-1927 Nicaraguan Crisis. The University of Iowa, PH. D. Diss., 1974.
(34) Russell, William.
Diplomatic Relations between the United States and Nicaragua 1920-1933. University of Chicago, Ph. D. Diss., 1953.
(35) Stewart, Mary Elizabeth
The Recongnition Policy of the United States in Central America since 1907. Clark University, Ph. D. Diss., 1931.
(36) Tierney, John J.
The United States and Nicaragua, 1927-1932: Decisions for De escalation and Withdrawal. University of Pensylvania, Ph. D. Diss., 1969.
(37) Traphagen, Jeanne Carol.
The Inter-American Diplomacy of Franks B. Kellogg. University of Minnesota, Ph. D., Diss., 1956.
(38) Wall, James Thomas.
American Intervention in Nicaragua 1848-1861. The University of Tennessee, Ph. D. Diss., 1974.
(39) Wearmouth, John Milton
The Second Marine Intervention in Nicaragua: 1927-1932. Georgetown University, M.A. Diss., 1952.

Digitalizado por: ENRIQUE BOLAÑOS FUNDACIÓN
www.enriquebolanos.org

PRIMER CONGRESO NACIONAL DE CIENCIAS SOCIALES
Managua, del 1º al 3 de Septiembre

ALGUNOS ASPECTOS DEL FUNCIONAMIENTO SOCIO-ECONOMICO DE NICARAGUA.

Mario A. De Franco

María Hurtado de Vijil

PRESENTACION

Este trabajo se elaboró en base a algunos aspectos de una investigación más amplia que se está realizando en el Centro de Investigaciones y Asesoría Socio-Económica (CINASE), del Instituto de Promoción Humana (INPRHU), titulada "TERREMOTO, URBANIZACION Y DESARROLLO". Tal investigación se refiere al terremoto de 1972, enfocando éste como un hecho social. De ahí que fue necesario tratar de reconstruir la problemática económica y social del funcionamiento de la economía para así enmarcar el fenómeno aludido.

Como se decía, ésta es una síntesis de un conjunto de hipótesis que el desarrollo de la investigación ha demostrado que al menos preliminarmente no se puede rechazar.

Los firmantes de este documento quieren aclarar que este trabajo fue realizado por el equipo encargado de la investigación compuesta también por la Socióloga, María S. de Lanuza. Además ha contado con la amplia e indispensable colaboración de los Economistas Fernando Chamorro y Róger Vallecillo.

Mario A. de Franco María Hurtado de Vijil

Digitalizado por: ENRIQUE BOLAÑOS FUNDACIÓN www.enriquebolanos.org

CONTENIDO

I. INTRODUCCION E HIPOTESIS CENTRAL
II. FUENTES DE INVERSION Y DESEQUILIBRIO
III. LA DINAMICA DEL MERCADO INTERNO

- III.i) EL CRECIMIENTO DE LA INVERSION EN EL SECTOR AGROPECUARIO.
- III.ii) EL CRECIMIENTO DE LA INVERSION EN EL SECTOR URBANO.
  - A) Desarrollo y Metropolización
  - B) Inversión y Desarrollo de la economía urbana: Características del Sector Secundario y Terciario.
- III.iii) EL COMPORTAMIENTO DE LAS GANANCIAS
- III.iv) RESULTADOS DE LA INSUFICIENTE DEMANDA INTERNA: SOBRE-INVERSION Y AGOTAMIENTO DE LAS POSIBILIDADES DE INVERTIR.

IV. EL PAPEL ECONOMICO DEL ESTADO: EL GASTO PUBLICO

- IV.i) LAS FUENTES DEL GASTO PUBLICO
- IV.ii) EL GASTO PUBLICO: IMPORTANCIA Y LIMITACIONES.

V. SEGUNDO MECANISMO ALTERNATIVO: EL COMERCIO CON CENTROAMERICA.
VI. SINTESIS GRAFICA.

INDICE DE CUADROS

CUADRO No. III-i-1. NICARAGUA: Indicadores de la Importancia Relativa del algodón en la Economía.

CUADRO No. III-i-2. NICARAGUA: Indicadores del crecimiento de la actividad Algodonera.

CUADRO No. III-i-3. Area Cosechada en algodón según forma de tenencia.

CUADRO No. III-i-4. Evolución de la Superficie cultivada en Productos de Exportación y Consumo Interno por Departamento.

CUADRO No. III-i-5(A) Producción de Granos según tamaño de las Fincas (1951/52) (Porcentajes).

CUADRO No. III-i-5(B) Uso de la tierra por tamaño de las fincas y cultivos principales.

CUADRO No. III-i-6. Estimación del equipo de Tractores Agrícolas.

CUADRO No. III-i-7. NICARAGUA: Distribución del Ingreso Generado por el algodón.

CUADRO No. III-ii-1. Población total y tasa de crecimiento de la Población de Nicaragua.

CUADRO No. III-ii-2. Variables Demográficas.

CUADRO No. III-ii-3. Distribución de la Población por Regiones.

CUADRO No. III-ii-4. Tasa de crecimiento de la Población Urbana, Rural y total y Tasa de Urbanización por períodos.

CUADRO No. III-ii-5. Nicaragua urbanización según las cinco ciudades de Mayor población.

CUADRO No. III-ii-7. La Primacía de la Metrópoli (Managua).

CUADRO No. III-ii-7. La República y Managua: PIB Año PIB Año 1971.

CUADRO No. III-ii-8. Distribución por ramas de actividad de los afiliados al INSS en Managua.

CUADRO No. III-ii-9. Distribución Geográfica de los Establecimientos industriales, 1974.

CUADRO No. III-ii-10. Actividades Económicas y Servicios Sociales en Managua, 1971.

Digitalizado por: ENRIQUE BOLAÑOS FUNDACIÓN www.enriquebolanos.org

CUADRO No. III-ii-11. Estructura Sectorial del PIB.

CUADRO No. III-11-12. Inversión Norteamericana en Centroamérica.

CUADRO No. III-ii-13. Población Económicamente activa por rama de actividad.

CUADRO No. III-ii-14. Managua: PEA según rama de actividad.

CUADRO No. III-ii-15. Managua tasa de crecimiento de la PEA por Sectores.

CUADRO No. III-ii-16. Estructura de la PEA por grupo principal de ocupación.

CUADRO No. III-ii-17. Distribución de la PEA en el sector Terciario según sexo.

CUADRO No. III-ii-18. Nicaragua valor agregado por agrupaciones Industriales, 1960-1971.

CUADRO No. III-ii-19. Monto de la inversión extranjera en Nicaragua por sectores económicos.

CUADRO No. III-ii-20. NICARAGUA: Estimación de la PEA Industrial 1960-1969.

CUADRO No. III-ii-21. MANAGUA: Estructura de la PEA Industrial por grupo principal de ocupación.

CUADRO No. III-ii-22. NICARAGUA: Estructura de la PEA Industrial por categoría de ocupación.

Digitalizado por: ENRIQUE BOLAÑOS FUNDACIÓN www.enriquebolanos.org

I. INTRODUCCION E HIPOTESIS CENTRAL.

En cualquier economía excedentaria la inversión (incremento del capital) es la variable fundamental que determina las condiciones de reproducción de la sociedad. En una sociedad capitalista la inversión se da por las ganancias que esperan obtener los capitalistas y de ahí que la misma, en una sociedad así estructurada, fluctúa según fluctúen las posibilidad de obtención de ganancias * y más ganancias. Todo lo anterior es independiente de como se financie y cual sea la dirección q' tome la inversión, ya que ésto lo que va a determinar es la estabilidad y el carácter del crecimiento respectivamente. Más concretamente, la inversión es fundamental porque con ella se asegura la producción de bienes y servicios, sin embargo esta producción va a estar determinada por las posibilidades de realizar las mismas, es decir por la demanda que la sociedad tenga sobre ellas.

Todo lo anterior conforma la premisa básica del análisis que hoy presentamos referido a Nicaragua.

Creemos pues, que es necesario llevar a cabo un análisis detenido tanto de las fuentes de inversión así como de la dinámica del mercado interno, que en nuestra opinión sacará a relucir los mecanismos de funcionamiento y articulaciones del sistema de una manera global. Es decir, partiendo de este análisis tentativo de la problemática central —acumulación— llegaremos necesariamente al terreno de las condiciones sociales de reproducción requeridas por el sistema en su totalidad.

Proponemos pues como hipótesis central de este trabajo lo siguiente: El crecimiento continuo y autosostenido de la inversión en Nicaragua se ve constantemente frenado por la insuficiencia de la demanda interna, lo que lleva a una situación de sobreinversión y por ende a un agotamiento de las posibilidades de invertir. Esta demanda interna está determinada por factores estructurales que en última instancia repercuten en la desigual distribución del ingreso y que por otro lado se reflejan en una estructura productiva deformada cuyo eje central de acumulación continúa siendo el sector externo.

De lo anterior no hay que concluir que la inversión se estanca, aunque en algunos momentos hasta decrece en términos absolutos, sino que su crecmiento es permanentemente fluctuante: aceleraciones y desaceleraciones (Ver Anexo 1).

Más adelante, al examinar el funcionamiento del sistema en su totalidad, caracterizaremos el papel del gasto público y el comercio con Centro América como mecanismos alternativos de solución al problema referido, adelantando desde ya la conclusión de que éstos no cumplen a cabalidad su cometido.

Pasemos pues al análisis de las fuentes de inversión.

II. FUENTES DE LA INVERSION Y DESEQUILIBRIO

Resumidamente lo que nosotros proponemos como línea de análisis es la siguiente: (*)

Obviamente, el crecimiento de la inversión en Nicaragua, al igual que en el resto de las economías, es lo determinante en el crecimiento de la producción. De modo que las fluctuaciones en la inversión determinarán también oscilaciones en la producción. Esto se aprecia estadísticamente al relacionar la variable Producto Interno Bruto con la Inversión (*).

Sin embargo, en Nicaragua el financiamiento de la inversión no se ha realizado solamente a partir del ahorro interno (en gran parte determinado por los ingresos que generan las exportaciones) sino que también y fundamentalmente a partir de los flujos de capital del exterior, tanto a corto como a largo plazo (la deuda externa, la inversión directa extranjera, donaciones y reaseguros). Ese proceso se da a partir del crónico déficit en la balanza en cuenta corriente el cual presupone una entrada de capital para financiar el mismo que será igual a la inversión extranjera (directa e indirecta). Este fenómeno produce un proceso fundamental, en el cual, si es cierto que la inversión variable fundamental en la reproducción de esta economía, está fuertemente influída por los flujos de capital extranjero, podemos afirmar que la reproducción de esta sociedad descansa su dinámica en la esfera exterior lo cual nos lleva a concluir en términos de reproducción social, que esta economía está fuertemente determinada por los cambios que se sucedan en la estructura económica mundial (*).

*** En este trabajo la categoría ganancias está siendo utilizada en su sentido más amplio, a saber: utilidades, rentas,... etc., es decir el excedente.**

***. En realidad nos referimos no al proceso histórico estrictamente, sino a la conformación económica actual; aunque evidentemente esto solo es posible realizarlo a partir de una profunda inspiración histórica.**

(**). Un análisis empírico de lo anterior aparece en nuestra investigación próxima a publicarse.

(*) Entiéndase bien que no nos estamos refiriendo a la conformación interna y la manera de funcionamiento del sistema sino a las fuerzzas motrices q' impulsan la dinámica; obviamente existe una relación combinada tanto de esos factores internos como externos.

Digitalizado por: ENRIQUE BOLAÑOS FUNDACIÓN www.enriquebolanos.org

La referencia empirica se puede observar al mostrar los montos de la inversión proveniente del interior y la inversión proveniente del exterior.

NICARAGUA: INVERSION INTERNA E INVERSION EXTERNA

	INV. INTERNA	INV. EXTERNA
1960	296.0	52.7
1961	357.8	23.5
1962	418.6	68.5
1963	462.3	72.6
1964	657.5	58.2
1965	674.3	153.6
1966	592.3	321.8
1967	492.0	435.8
1968	525.9	269.3
1969	679.3	236.9
1970	683.4	245.0
1971	679.0	280.2
1972	616.2	37.1
1973	967.4	320.0
1974	783.0	945.5
1975	466.9	566.2

Además, correlacionando esas variables con el PIB, hemos llegado a que:

PIB 1.883.52612+2.80276 Ii+2,733386 Ie
(2.66660) (3.70649)
R2=0.85007 F=16.93473

El coeficiente de correlación múltiple es sumamente significativo y los resultados del test "t de student" para 15 grados de libertad son también significativos (2.66660 y 3.70649), así como los resultados de la ecuación estimada.

La conclusión más importante es que la participación relativa de la inversión generada por el exterior solamente se puede disminuir reduciendo el déficit de la balanza en cuenta corriente lo cual se lograría solamente si se aumentaran las exportaciones a un nivel muy superior que las importaciones. Sin embargo, como más adelante se señala, el crecimiento de las exportaciones depende de la inversión y de los precios internacionales; también se muestra más adelante que cualquier aumento en la inversión está asociado a un incremento de las importaciones de bienes intermedios y de capital por lo cual un superávit alto en la balanza comercial se tornaría dudoso. De modo que esa situación (la posibilidad hipotética de un superávit comercial) solamente se podría dar en conjunción con precios internacionales favorables, los cuales evidentemente están fuera del control interno. Más aún, dada la situación deficitaria crónica de la cuenta de servicios, y sobre todo el incremento de la importancia relativa de los egresos al exterior por servicios financieros (repatriaciones de ganancias, pago de intereses y pagos por asistencia técnica) dentro de ésta, reducen aún más las posibilidades de las exportaciones en ejercer una influencia determinante en la concreción real del supuesto superávit en cuenta corriente. Por ejemplo, en los años 70, los egresos brutos por servicios financieros representaban un 40% del débito total en la cuenta de servicios, lo que indica un cambio significativo en la modalidad de las relaciones económicas internacionales con las cuales Nicaragua se encuentra vinculada, pues al principio de los 60, la participación de los egresos brutos por servicios financieros en el débito de servicios era solamente 5.7%

De manera que las posibilidades de disminuir la importancia relativa de la inversión externa, o sea, aumentar la participación de la inversión interna está en duda, y prácticamente en manos de intercambio y últimamente agravado por las presiones negativas que sobre la balanza de pagos imponen el deterioro de los servicios financieros y el servicio de la deuda externa.

La estrecha relación de la inversión con el sector externo se mira más claramente si se observa la gran asociación que ha tenido el crédito con la inversión, especialmente en las actividades de la agro-exportación como se analiza más adelante. Si se acepta lo anteriores es necesario aclarar algo fundamental, esto es, de q' depende la variable crédito. Nosotros creemos que el crédito puede estudiarse con los criterios expuestos para la inversión, más lo que aquí nos interesa es ver cómo se financia ese crédito. La respuesta es evidente: por los recursos del sistema financiero. Los cuales a su vez están compuestos por recursos internos y recursos externos, y han evolucionado de la siguiente manera:

NICARAGUA: RELACION RECURSOS INTERNOS Y EXTERNOS DEL SISTEMA FINANCIERO

	1960	1965	1970	1975
1) RECURSOS INTERNOS	164.9	478.6	817.9	2,707.2
2) RECURSOS EXTERNOS ...	24.9	321.2	1,150.2	2,670.5
3) TOTAL RECURSOS	189.8	799.8	1,968.5	5,377.7
4) RELACION (1/3)	86.9	59.8	41.5	50.3
5) RELACION (2/3)	13.1	40.2	58.5	49.7

FUENTE: Con base a datos del BCN.

Digitalizado por: ENRIQUE BOLAÑOS FUNDACIÓN www.enriquebolanos.org

Obviamente, los recursos externos no son controlables internamente es decir en primera instancia no dependen de la decisión del sistema financiero.

Por otro lado, los recursos financieros generados internamente están asociados fuertemente también con las exportaciones. O sea que también dependen del sector externo ya que las exportaciones amén de los volúmenes de inversión dependen fundamentalmente de los niveles de precios internacionales.

Para mostrar la correlación teórica entre los recursos financieros internos con las exportaciones hemos construido una regresión que utilizando los datos que presentamos posteriormente nos ha dado los resultados esperados.

$\Delta RECi = F(\bar{x})$

$\Delta RECi$ = Incremento del saldo del total del crédito del sistema financiero deflactado a precios reales.

x = Valor de las exportaciones totales a precios constante de 1958.

LLegamos a que:

$\Delta REC = -561.30505 + 1.16255\,\bar{x}$
(20.83864)

$R_2 = 0.98425$ $F = 434.24902$

¡O sea que de acuerdo a la ecuación estimada si no hay exportaciones los recursos financieros no sólo no crecerían sino que se harían negativos! Los resultados del análisis estadísticos, R2, test "t" son totalmente aceptables.

Queremos finalizar esta parte tratando de mostrar el comportamiento de las exportaciones ya que las hemos estado considerando como una variable explicativa fundamental. Anteriormente planteamos que el valor de las exportaciones dependía básicamente de dos variables; por un lado, de la inversión privada en las diferentes áreas de producción para la exportación (determinación del volumen) y por otro, de la situación de precios internacionales.

Esto se ha trabajado empíricamente también con una regresión múltiple especificada linealmente. Los resultados obtenidos han sido los siguientes:

$x = -1.173.85476 + 0.55153\, I_{P-1} \quad 904.62317\, N_{Pi}$

$R_2 = 0.76423$ $F = 9.12707$

Donde: $\bar{x}$ = Valor de las exportaciones FOB deflactadas a precios de 1958.

I_{P-1} = Valor de la inversión bruta privada del año anterior a precios de 1958.

N_{Pi} = Indice del nivel de precios internacionales de las exportaciones.

De modo que se encontró un coeficiente de correlación múltiple bastante aceptable (0.76) y t, y t2 son significativos para niveles de confianza del respectivamente. Sin embargo dentro de las exportaciones los rubros que más peso tienen son los de origen agrícola, como se muestra a continuación:

NICARAGUA: EXPORTACIONES AGRICOLAS TOTALES Y EXPORTACIONES

	1960	1965	1970	1975
	(Millones de Córdobas de 1958)			
1) EXPORTACIONES* AGRICOLAS.....	286.76	715.93	566.32	1,092.62
2) EXPORTACIONES TOTALES	477.80	1,081.60	1,235.60	1,731.20
3) RELACION % (1/2).....	60.0	66.2	45.8	63.1

FUENTE: Con base a datos del BCN.

La situación anterior torna mucho más vulnerable a la economía como conjunto, ya que si se considera que las exportaciones agrícolas en realidad dependen fundamentalmente, por un lado, de los rendimientos de los cultivos y por otro, los niveles de precios agrícolas internacionales como lo mostramos a continuación:

$X_2 = 324.19543 + 3.68815\, REND + 0.38016\, N_{Pa}$

$R_2 = 0.87776$ $F = 21.81791$

donde: $\bar{X}a$ = Valor de las exportaciones agrícolas a precios de 1958

REND = Indice de los rendimientos de los principales cultivos de exportación.

N_{Pa} = Indice de los precios internacionales de los principales cultivos de exportación.

(*). Incluye el azúcar que aparece en las exportaciones industriales.

Digitalizado por: ENRIQUE BOLAÑOS FUNDACIÓN www.enriquebolanos.org

Cabe señalar, que los rendimientos y los precios internacionales agrícolas son dos variables totalmente exógenas. En efecto, los rendimientos agrícolas especialmente en cultivos extensivos como el algodón, el café y la caña de azúcar, aun cuando se cultiven tecnificadamente (abonos, fertilizantes, insecticidas, etc) dependen de factores climatológicos (pluviosidad) ya que por razones de costos no pueden ser cultivos de riego. La variable precios internacionales agricolas está determinada por los mercados internacionales en los cuales la producción nicaragüense tiene muy poco peso. Por ejemplo las exportaciones de algodón primer rubro de exportación representa solamente un 2.2 de la oferta mundial de algodón.

De modo que por un lado las exportaciones agricolas dependen de variables que internamente son incontrolables y por otro que estamos en manos de factores climatológicos incontrolables.

III. LA DINAMICA DEL MERCADO INTERNO

Inicialmente hemos planteado que la hipótesis fundamental que estamos manejando es que el crecimiento de la inversión se ve permanentemente frenado por el insuficiente mercado interno. En el apartado inmediato anterior hemos intentado mostrar la vulnerabilidad de las fuentes de crecimiento de la inversión; en este apartado lo que se tratará es de estudiar la dinámica del mercado interno y como, debido a su insuficiencia se llega a situaciones de sobreinversión y por lo tanto a un agotamiento de las posibilidades de invertir que llevan a poner en duda el crecimiento de la economía como conjunto.

Suscintamente el desarrollo de lo que aqui se quiere estudiar se puede resumir de la siguiente manera:

El crecimiento de la inversión en el campo y la ciudad generan dos tipos de ingresos: ingresos salariales e ingresos no salariales. Los primeros recibidos por la mayoria de la población tienden a ser insuficiente para excitar la demanda y de los segundos que los reciben una minoria solo una fracción recae en el mercado interno y el resto sale al exterior.

Esto formalmente lo vamos a estudiar en las tres áreas clasificadas como: sector agropecuario, sector industrial y sector servicios.

III.— i. EL CRECIMIENTO DE LA INVERSION Y EL SECTOR AGROPECUARIO

El crecimiento de la inversión en el sector agropecuario se traduce en un incremento de la producción de los cultivos de exportación. Este hecho se expresa fundamentalmente en una acelerada expansión del manzanaje sembrado y una redistribución espacial de los cultivos de exportación y de consumo interno con consecuencias sociales y económicas muy definidas. La expansión de la gran propiedad en la cual se desarrollan los cultivos de exportación genera un proceso de expropiación de tierras y desplazamiento de cultivos que da lugar a la destrucción y reproducción de las formas agrarias precapitalistas. En lo referente a los asalariados agrícolas y a los pequeños propietarios campesinos, esto resulta ya sea en un desplazamiento a tierras marginales —muchas veces combinado con la ncesidad de desempeñar un trabajo estacional ligado a la empresa capitalista agrícola— o, en la expulsión hacia las áreas urbanas (migración rural-urbana) o hacia otras áreas rurales (migración rural-rural).

Esto provoca, por una parte, para los sectores rurales de bajos ingresos, el fenómeno de la pobreza (o marginalidad rural), y, por otra, para los sectores propietarios, significa la obtención de super ganacias que no son enviadas al mercado interno sino sólo fraccionalmente.

Por razones de simplificación metodológica, por un lado, y debido a su importancia relativa en el desarrollo agrícola nicaragüense en las últimas décadas, nos concretamos a mostrar lo anterior a partir del análisis del cultivo algodón.

Con el inicio de los años 50 se marca un momento de transformación fundamental en las pautas de crecimiento económico y social de Nicaragua, expresado especialmente por un violento incremento de la actividad económica. Se da un rápido crecimiento del PIB a partir del crecimiento de la producción para la exportación, especialmente la agropecuaria en la década del 50, y posteriormente, la industrial con el Mercado Común Centroamericano. El algodón es el centro de esta transformación y éste desarrollo en la agricultura nicaragüense y es lo más significativo que ha sucedido allí en los últimos 25 años. Esto puede observarse en el crecimiento del porcentaje que el algodón representa de las exportaciones del pais, y de las agropecuarias en especifico, así como en el porcentaje del valor agregado agropecuario explicado por el valor agregado del algodón (Ver cuadro III-i-1).

La expansión de la producción algodonera es excepcionalmente rápida y hace que dicho producto, en cinco años, se transforme no sólo en la principal fuente de divisas del país sino, además, por ello mismo, en el centro del dinamismo agropecuario de la década del 50 y de por lo menos, la primera mitad de la década de los años 60. Este proceso acelerado de crecimiento de la producción algodonera puede observarse en el Cuadro No. III-i-2.

Vale la pena preguntarse entonces por las consecuencias económicas y sociales que ha tenido este acelerado desarrollo del algodón en el agro nicaragüense, observando, en el proceso, los efec-

Digitalizado por: ENRIQUE BOLAÑOS FUNDACIÓN www.enriquebolanos.org

tos que tiene sobre el poder adquisitivo de la población y, por ende, sobre la configuración del mercado interno.

Claramente con el algodón se consolida una organización comercial de la producción, tipica del desarrollo capitalista más moderno en la agricultura. Contrasta con y afecta profundamente la evolución y las prácticas tradicionales de los cultivos de consumo interno especificamente granos básicos (frijol, maiz, sorgo y, con ciertas excepciones, arroz).

En cuanto es un cultivo producido eminentemente para la exportación a los mercados mundiales, su dinamismo y evolución se vinculan estrechamente a las oscilaciones (en precios y volúmenes) de la demanda internacional. Ello, junto con el carácter anual del cultivo mismo, han provocado las condiciones básicas para el surgimiento de la especulación, no sólo bancaria en términos de créditos y habilitaciones, sino también y especialmente, especulación en el uso y modalidades de la tenencia de la tierra agrícola. En el Cuadro III-i-3 puede observarse como poco más del 50% de las tierras algodoneras sembradas en los últimos 15 años han sido alquiladas. Estas condiciones han resultado, por una parte, en una gran precariedad en el uso de la tierra agrícola (oscilando con el volumen de la demanda y los precios internacionales). Por otra parte, júnto con el alta rentabilidad comparativa del producto frente a otros cultivos —especialmente los de consumo interno— ello ha determinado un gran encarecimiento de la renta del suelo agrícola en las regiones consideradas aptas para el cultivo como es la planicie de la costa del Pacífico.

Los hechos anteriores, son fundamentales para comprender no sólo cómo y por qué el algodón fomenta un desplazamiento de los cultivos de consumo interno de las mejores tierras de dichas zonas, sino también para comprender la dinámica de la población y mano de obra agrícola vinculada a dichos cultivos, y al algodón mismo.

De hecho, se dió un ritmo extraordinariamente rápido de expansión de la superficie cultivada en algodón, lo cual se realizó, en parte, abriendo nuevas tierras al cultivo y en parte, desplazando cultivos de menor ventaja comparativa en términos de costos internos y de rentabilidad. Se hacen accesibles al algodón las tierras de primera y se desplazan los otros cultivos —principalmente granos básicos— a tierras denominadas "marginales", sea en términos de calidad del suelo, acceso de agua, carreteras, etc.

Con ello queremos señalar que la expansión algodonera no sólo significó la apertura e invasión de tierras vírgenes (1/3 de la nueva superficie incorporada a la producción agrícola nicaragüese en la década de los años 50 se dedica al algodón según un informe de la CEPAL (*)) sino en gran parte también originó un proceso de sustitución de cultivos muy marcada sobre todo en ciertas zonas y departamentos. Esto se evidencia sobre todo en el caso de los departamentos del Pacífico especialmente León, Chinandega y Managua donde la tradicional producción predominante de granos para el consumo interno fue rápidamente desplazada a tierras de mucho menor productividad, o relegadas a otros departamentos en tierras marginales sea donde las condiciones no eran tan aptas para el cultivo algodonero, o donde las comunicaciones y otra infraestructura dificultaba o encarecia la comercialización del producto (Véase Cuadro No. III-i-4).

Por otra parte, el algodón, al concentrarse en la gran propiedad al igual que la mayoria de los otros cultivos de exportación, no sólo relega a las peores tierras los cultivos de consumo interno —deprimiendo más aún el nivel de rendimiento de éstos y por ende su rentabilidad sino que con ello mismo está desplazando al pequeño y mediano agricultor, en las zonas bajas del Pacífico, a tierras marginales, a otras zonas agrícolas no desarrolladas o les está dejando sin acceso a las tierras en las zonas en cuestión al encarecer la renta de la tierra agrícola. (un indicador indirecto de este proceso lo tenemos en los Cuadros III-i-5 (A) y 5 (B).) De donde, paralelamente a la rápida expansión de la superficie cultivada y la violenta redistribución espacial de los cultivos a nivel regional que ha suscitado el algodón, se da una redistribución social de la propiedad y del ingreso agrícola en las zonas donde este cultivo establece su predominio.

Mientras que en la producción de granos básicos para el consumo interno predominan la pequeña y mediana propiedad —con relativamente bajo niveles de rendimiento, escasa o nula tecnificación, alto nivel relativo de ocupación de mano de obra permanente y bastante baja inversión de capital, en el caso del algodón predomina la gran propiedad altamente tecnificada, con pocos obreros asalariados permanentes y gran número de jornaleros estacionales y alta inversión de capital.

Por una parte, esta precariedad que ha conferido el algodón a la producción de granos ha significado entonces un gran desplazamiento de la población rural antes ocupada en pequeñas propiedades y ha liberado así grandes contingentes de fuerza de trabajo que se vuelve mano de obra disponible para el empleo estacional en las cosecnas de los cultivos de exportación.

Por otra, con el algodón se consolida así la gran

(*). El desarrollo económico de Nicaragua Naciones Unidas, 1966.

Digitalizado por: ENRIQUE BOLAÑOS FUNDACIÓN www.enriquebolanos.org

propiedad, altamente intensiva en capital (*) como puede observarse en el equipo de tractores disponibles y adquiridos por los algodoneros (Véase Cuadro III-i-6). Significa una organización netamente capitalista de la producción requeriendo una fuerza de trabajo asalariada permanente, relativamente reducida y un amplio contingente de jornaleros estacionales para la época de la cosecha. Así, el algodón traslada temporalmente a su zona grandes masas de trabajadores que buscan empleo agrícola asalariado por unos meses al año para complementar el escaso ingreso que les deja su ocupación "regular", que por lo general es de muy baja productividad. Estos son el pequeño campesino minifundista cuya propiedad no produce suficiente para la satisfacción de sus necesidades, o el campesino sin tierra que representa más del 50.0% de la fuerza laboral rural.

Todo este proceso lleva a una contradicción medular y es que si el proceso de expansión de la agricultura de exportación destruye la pequeña propiedad ligada a los cultivos de granos, produciría un encarecimiento del costo de reproducción de la sociedad llevando a un aumento de los costos de los capitalistas por dos vías: Por un lado, obligaría al aumento de los salarios y, por otro, cargaría al capitalista la reproducción de esa fuerza de trabajo desposeída durante el resto del año. Sin embargo, en la realidad, la pequeña propiedad no se destruye en su totalidad sino que se reproduce a un nivel inferior (Tierras marginales o reducción en tamaño) tornándose así en el mecanismo necesario que contrarresta temporalmente la contradicción señalada.

El Cuadro No. III-i-7) nos muestra claramente cómo se distribuyen los ingresos generados por el algodón. Ello no viene más que a confirmar la incapacidad de la estructuración de la agricultura capitalista, específicamente la basada en el algodón, de generar y alimentar un sólido desarrollo del mercado interno en el país, al mantenerse tan deprimidos los ingresos salariales, ingresos correspondientes a la mayoría de la población rural.

(*). La intensidad en capital se da a partir de varios fenómenos:
a) la competencia a nivel mundial y las oscilaciones de precio en dicho mercado obligan a una permanente elevación de los rendimientos agrícolas.
b) El problema permanente de las plagas que obliga al uso de insecticidas y pesticidas.
c) El problema de la erosión de la tierra que junto al problema de los rendimientos obliga al uso de fertilizantes.

Digitalizado por: ENRIQUE BOLAÑOS FUNDACIÓN www.enriquebolanos.org

CUADRO No. III-i-1

NICARAGUA: INDICADORES DE LA IMPORTANCIA RELATIVA DEL ALGODON EN LA ECONOMIA (Millones de córdobas)

	Exportaciones de algodón (1)	Exportaciones totales (2)	1/2(%)	Exportaciones agropecuarias.	1/3(%)	Valor agregado del algodón (millones de córdobas corrientes (4)	Valor agregado agropecuario (millones de córdobas corrientes (5)	4/5(%)
1945	---	177.1	--	122.3	--	nd	nd	
1950	13.5	289.0	4.7	231.3	5.8	nd	nd	
1955	179.4	497.9	36.0	439.5	40.8	nd	nd	
1960	111.8	468.3	23.9	409.0	27.3	35.3	653.7	5.4
1963	298.3	791.2	37.7	667.9	44.7	124.7	nd	nd
1965	462.9	1042.6	44.4	771.6	60.0	265.9	1146.7	23.2
1970	239.7	1250.4	19.2	548.3	43.7	126.2	1405.0	9.0
1975	669.1	2626.4	25.5	1168.3	57.3	361.7	2441.4	14.8

FUENTE: Informes anuales del Banco Central de Nicaragua.

Digitalizado por: ENRIQUE BOLAÑOS FUNDACIÓN www.enriquebolanos.org

CUADRO No. III-i-2

NICARAGUA: INDICADORES DEL CRECIMIENTO DE LA ACTIVIDAD ALGODONERA

	SUPERFICIE	PRODUCCION	EXPORTACION	
	(Manzanas)	(miles qq.)	Valor (millones córdobas)	Volumen (miles qq. oro)
1950-51	66.802	112.2	12.6	72.7
1951-52		411.4	38.5	95.8
1952-53		270.6	47.6	209.6
1953-54		426.8	58.8	281.2
1954-55		1,042.8	117.6	510.3
1955-56		822.8	217.0	967.4
1956-57		979.0	165.2	799.4
1957-58	126,243	1,163.8	152.6	792.4
1958-59	105,905	1,071.4	174.3	939.4
1959-60	94,756	609.4	205.1	1,357.1
1960-61	81,491	721.8	102.9	595.4
1961-62	107,315	1,208.9	128.1	706.8
1962-63	134.192	1,509.5	219.1	1.210.0
1963-64	164,798	2,023.9	278.6	1,589.7
1964-65	191,329	2,691.0	360.5	2,032.2
1965-66	202.809	2,397.6	462.7	2,719.8
1966-67	215,300	2,489.1	397.6	2,421.1
1967-68	209,099	2,221.7	396.9	2,390.8
1968-69	187,700	2,019.8	417.9	2,278.2
1969-70	155,100	1,488.5	317.8	1,971.1
1970-71	136,300	1,711.6	239.4	1,473.0
1971-72	156,079	2,231.4	289.1	1,681.0
1972-73	210,913	2,303.7	440.3	2,210.0
1973-74	259,4	3,173.9	442.4	2,164.1
1974-75	254,400	2,670.0	951.3	2,867.8
1975-76	215,000	2,700.0	686.7	2,959.0

FUENTES: 1950-59: Análisis y proyecciones del Desarrollo Económico: El Desarrollo Económico de Nicaragua cuadro No. 21, Pág. 31.

1960-1976: Indicadores Económicos del Banco Central de Nicaragua, Febrero 1976.

Digitalizado por: ENRIQUE BOLAÑOS FUNDACIÓN www.enriquebolanos.org

CUADRO No. III-i-3

AREA COSECHADA EN ALGODON SEGUN FORMA DE TENENCIA

AÑO AGRICOLA	Total (1)	En tierras alquiladas (2)	2/1 (%)
1960-61	81.5	nd	nd
1961-62	107.3	nd	nd
1962-63	134.2	nd	nd
1963-64	164.8	nd	nd
1964-65	191.3	83.7	43.8
1965-66	202.8	95.9	47.3
1966-67	215.3	112.0	52.0
1967-68	209.1	115.5	55.2
1968-69	187.7	102.7	54.7
1969-70	155.1	86.5	55.8
1970-71	136.3	77.3	56.7
1971-72	156.1	88.1	56.4
1972-73	210.9	117.8	55.9
1973-74	259.4	143.3	55.2
1974-75	254.4	141.3	55.5
1975-76	215.0	---	--

FUENTE: Indicadores Económicos del Banco Central de Nicaragua, Febrero 1976.

Digitalizado por: ENRIQUE BOLAÑOS FUNDACIÓN www.enriquebolanos.org

CUADRO No. III-i-4

EVOLUCION DE LA SUPERFICIE CULTIVADA EN PRODUCTOS DE EXPORTACION Y CONSUMO INTERNO, POR DEPARTAMENTO (Porcentajes)

	Productos Principales de Consumo Interno.		Diferencia.	Productos Principales de Exportación		Diferencia.	ALGODON			
	1951-52	1962-63		1951-52	1962-63		1951-52	1962-63	1968-69	1975-76
ZONA DEL PACIFICO	59.6	34.8	-24.8	66.1	60.4	- 5.7	85.4	97.1	98.0	100.0
- Chinandega	13.1	5.9	- 7.2	10.5	22.8	+12.3	15.3	48.4	37.8	37.5
- León	11.2	8.0	- 3.2	13.9	14.5	+ 0.6	24.3	34.1	34.7	51.2
- Managua	14.6	7.4	- 7.2	15.6	10.5	- 5.1	22.9	10.5	14.8	6.8
- Carazo	5.4	2.8	- 2.6	8.4	4.4	- 4.0	2.8	0.6	0.5	0.2
- Masaya	5.1	4.5	- 0.6	7.1	3.4	- 3.7	6.8	2.5	4.8	3.1
- Granada	4.8	2.9	- 1.9	6.0	1.8	- 4.2	10.9	0.5	4.2	1.2
- Rivas	5.4	3.3	- 2.1	4.6	3.0	- 1.6	2.4	0.5	1.2	
ZONA CENTRAL NORTE	37.1	55.3	+18.2	29.8	35.5	+ 5.7	14.6	2.9	2.0	
- Chontales	6.8	9.9	+ 3.1	2.6	2.5	- 0.1	0.3			
- Boaco	4.2	6.8	+ 2.6	2.1	2.2	+ 0.1	0.5		0.0	
- Matagalpa	12.3	18.5	+ 6.2	10.9	12.7	+ 1.8	5.5	1.8	1.9	
- Jinotega	3.7	7.1	+ 3.4	5.2	9.7	+ 4.5	0.2			
- Estelí	3.7	5.6	+ 1.9	2.6	2.1	- 0.5	2.6	0.7	0.0	
- Madriz	4.0	3.8	- 0.2	4.1	2.5	- 1.6	3.4	0.4		
- Nueva Segovia	2.4	3.6	+ 1.2	2.3	3.8	+ 0.5	2.1			
ZONA ATLANTICO	3.3	9.9	+ 6.6	4.1	4.3	+ 0.2				
- Zelaya	2.5	7.7	+ 5.2	3.1	3.4	+ 0.3				
- Río San Juan	0.8	2.2	+ 1.4	1.0	0.9	- 0.1				
TOTAL PAIS	100.0	100.0		100.0	100.0		100.0	100.0	100.0	100.0

FUENTE: Censos Agropecuarios 1952 y 1963 e Informes Anuales del Banco Central de Nicaragua.

Digitalizado por: ENRIQUE BOLAÑOS FUNDACIÓN www.enriquebolanos.org

CUADRO No. III-i-5(A)

PRODUCCION DE GRANOS SEGUN TAMAÑO DE LAS FINCAS (1951/52) (Porcentajes)

	ARROZ	MAIZ	FRIJOL	SORGO TRIGO	EXCLUYE MAIZ	EXCLUYE MAIZ
Menos de 0.7 A 7 MZS.	15.4	13.1	17.4	21.1	18.1	15.6
7 A 35	28.0	33.3	39.8	43.1	36.6	34.9
35 A 140	25.6	35.6	28.5	24.8	26.1	30.8
140 A 700	17.9	14.5	10.1	7.9	12.6	13.6
700 y más	12.1	3.5	3.2	3.1	6.6	5.1

FUENTE: CEPAL, Análisis y Proyecciones del Desarrollo Económico: El Desarrollo Económico de Nicaragua, Naciones Unidas.

Digitalizado por: ENRIQUE BOLAÑOS FUNDACIÓN www.enriquebolanos.org

CUADRO No. III-1-5(B)

USO DE LA TIERRA POR TAMAÑO DE LA FINCA Y CULTIVOS PRINCIPALES (1952/53) (Porcentajes)

TAMAÑO DE LA PROPIEDAD

CULTIVOS	Minifundio (a)		Unidad Familiar (b)		Sub - Total		Mediana (c)		Grande (d)		T o t a l	
	SUPERF.	PRODUCC.	SUPERF.	PRODUCC.	SUPERF.	PRODUCC.	SUPERF.	PRODUCC.	SUPERF.	PRODUCC.	SUPERF.	PRODUCC.
PRODUCTOS DE EXPORTACION												
- Algodón	0.7	0.8	7.2	7.3	7.9	8.1	25.6	25.0	66.5	66.9	100.0	100.0
- Ajonjolí	5.0	4.8	23.2	24.7	28.2	29.5	26.0	23.1	45.8	47.3	100.0	100.0
- Café	8.5	8.8	18.1	18.7	26.6	27.5	37.1	35.4	36.3	37.1	100.0	100.0
PRODUCTOS DE CONSUMO INTERNO.												
- Arroz	14.8	15.6	28.3	28.9	43.1	44.5	25.3	25.3	31.6	30.1	100.0	100.0
- Frijol	19.2	17.4	39.1	39.8	58.3	57.2	28.7	29.5	13.0	13.3	100.0	100.0
- Maíz	17.5	13.1	37.3	33.3	54.8	46.4	28.3	35.5	16.9	18.1	100.0	100.0
- Sorgo	21.5	19.4	43.9	43.0	65.4	62.4	24.7	24.8	9.9	12.8	100.0	100.0
- Caña de azúcar	8.1	6.9	15.2	13.9	23.3	20.8	26.8	26.3	49.9	46.9	100.0	100.0

a) de 0.7 a 7 hás. (b) 7 a 35 hás. (c) 35 a 140 hás. (d) más de 140 hás.

FUENTE: Cepal, Análisis y Proyecciones del Desarrollo Económico: El Desarrollo Económico de Nicaragua, Naciones Unidas.

Digitalizado por: ENRIQUE BOLAÑOS FUNDACIÓN www.enriquebolanos.org

CUADRO No. III-i-6

ESTIMACION DEL EQUIPO DE TRACTORES AGRICOLAS

	1967			1968			1969			1970		
	Total	Para algodón	(%)	Total	Para algodón	(%)	Total	Para algodón	(%)	Total	Para algodón	(%)
EDAD (Años de uso)	#	#		#	#		#	#		#	#	
NUEVOS (Importación)	487	146	23.8	335	56	16.7	137	23	16.8	52	6	11.5
1 - 3 años	1,502	1,108	73.8	1,486	914	61.5	1,231	671	54.5	959	467	48.7
4 - 6 años	801	623	77.8	1,213	818	67.4	1,523	676	44.4	1,502	704	46.9
7 - 9 años	306	255	83.3	314	293	93.3	403	248	61.5	801	240	30.0
10 y más años	544	320	58.9	567	346	61.0	535	343	64.1	387	291	75.2
TOTAL TRACTORES	3,640	2,422	66.5	3,915	2,427	62	3,829	1,961	51.2	3,701	1,708	46.2

FUENTE: Informe Banco Central 1971 (Cuadros VII - 10 y VII - 17).

Digitalizado por: ENRIQUE BOLAÑOS FUNDACIÓN www.enriquebolanos.org

CUADRO No. III-i-7

NICARAGUA: DISTRIBUCION DEL INGRESO GENERADO POR EL ALGODON

		1965	1972
1)	Valor agregado (+)	265.9	309.1
2)	Salarios totales (+)	115.8	148.3
3)	Salarios permanentes (+)	57.2	71.1
4)	Salarios del corte (+)	58.6	77.2
5)	Ganancias (1 - 2) (+)	150.1	160.4
6)	Trabajadores permanentes	nd	21,091.
7)	Trabajadores estacionales	nd	158.185
8)	Productores	4,463	4,611
9)	Salarios medios anuales de trabajadores permanentes.	nd	¢3,371
10)	Salarios medios anuales de trabajadores estacionales	nd	¢ 488
11)	Ganancias Medias anuales	¢33,632	¢34,786

(+): Valor en millones de córdobas corrientes.

FUENTE: CONAL.

Digitalizado por: ENRIQUE BOLAÑOS FUNDACIÓN www.enriquebolanos.org

II. EL CRECIMIENTO DE LA INVERSION Y EL SECTOR URBANO:

A. DESARROLLO Y METROPOLIZACION

Uno de los resultados principales de la expansión de la economía nicaragüense es el acelerado proceso de urbanización fundamentalmente a partir de la década del 50. Por esta razón partimos considerando la urbanización en Nicaragua como la expresión en el espacio de las modificaciones y expansiones operadas a nivel de las estructuras económicas del país.

Puesto que en la mayoría de los países latinoamericanos la dinámica de su economía proviene del exterior, bien se puede manifestar que la urbanización es un fenómeno socio-demográfico inducido en última instancia del exterior, razón por la que muchos autores optan por llamarla en estos países urbanización dependiente (*)

En Nicaragua el vínculo entre urbanización y crecimiento económico se da a través de:

1. El flujo de migrantes rurales hacia las áreas urbanas del país, debido a las modalidades de desarrollo rural anteriormente señaladas.
2. La vinculación entre crecimiento económico y urbanización se manifiesta además por la expansión de la economía urbana y principalmente la de la ciudad de Managua. En efecto, el crecimiento de la economía a través de la expansión del sector agro-exportador y posteriormente en la década del 60 con el inicio de la industria de sustitución de exportaciones, en esta última una actividad urbana trajo consigo un fuerte incremento de la inversión pública y el fortalecimiento de instituciones estatales de desarrollo (INFONAC, ENALUF, Banco Nacional, etc.), así como también supuso el surgimiento de centros financieros y de desarrollo privados, la diversificación y expansión del comercio y los servicios.

En relación a la industrialización, sin ánimos de penetrar en polémicas teóricas, cabe mencionar que la urbanización en Nicaragua no es consecuencia directa de la industrialización como lo fue en los países desarrollados. Estos últimos a medida que se industrializaban incrementaban su población urbana, la que era simultáneamente absorbida en el mercado de ocupación urbana expandido por el dinámico proceso de industrialización. No así en los países sub-desarrollados como Nicaragua en los que, como veremos adelante, la urbanización va muy por delante de la industrialización.

A partir de lo anterior, ilustraremos brevemente las características y magnitud del proceso de urbanización en Nicaragua.

URBANIZACION Y METROPOLIZACION

El concepto de metropolización es usado en este estudio para denominar a una de las características más significativas de la urbanización de Nicaragua. Se refiere al acelerado ritmo de crecimiento y concentración de la población urbana, así como también de las actividades económicas político-administrativas en una región del país y específicamente en la ciudad de Managua. La metropolización en el sentido aquí utilizado es un concepto dinámico que da cuenta de las tendencias socio-demográficas a través de un período de tiempo y de su vinculación con las tendencias de la sociedad global en su conjunto.

Resumiendo, en este análisis acerca de la metropolización nos interesa sobre todo el grado de concentración de la población y su tendencia a través de un período de tiempo determinado, y de la actitudad económica en el centro urbano de mayor crecimiento demográfico en Nicaragua.

DISTRIBUCION REGIONAL Y URBANIZACION

Desde el punto de vista demográfico el proceso de urbanización en Nicaragua se ha intensificado debido a las altas tasas de crecimiento de la población. En efecto como lo demuestra el Cuadro No. III-ii-1, la población de Nicaragua ha aumentado de 1,049.611 en 1950 a 1.887.952 en 1971: Es decir, casi se ha duplicado en un período de 21 años. El alto ritmo de crecimiento natural de la población ha sido influenciado por el ritmo ascendente en los niveles de natalidad y una marcada disminución de las tasas de mortalidad, ésta última como consecuencia de la expansión de los programas de salud. El descrecimiento de la mortalidad puede observarse en el Cuadro No. III-ii-2 el cual indica que las tasas de defunciones por millar de población han descendido de 16.80 registrados en el quinquenio 1940 - 1945 a 8.00 por mil de habitantes a partir del año 1960, lo que indica un crecimiento natural de 35.30 por millar de población anual.

Lo más característico sin embargo es que el crecimiento de la población en Nicaragua no ha sido distribuido de una forma equilibrada en las diferentes regiones del país y que dentro de éstas la concentración aumenta en las zonas urbanas y con una desproporcionada tendencia en la ciudad de Managua, la capital. De esta forma se evidencia el aspecto demográfico de los fuertes desequilibrios regionales que se han formado a lo largo de un crecimiento económico desigual y combinado y del proceso de urbanización en Nicaragua.

Con fines de sustentar lo arriba señalado procederemos a:

1. Presentar la distribución geográfica del crecimiento de la población en Nicaragua y

(*) Ver Anibal Quijano, Dependencia, cambio social y urbanización en América Latina. Manuel Castells, y la urbanización dependiente en América Latina, en Urbanización y Dependencia en América Latina. Martha Schteingart. Confilador Ed. Siap. 1973.

Digitalizado por: ENRIQUE BOLAÑOS FUNDACIÓN www.enriquebolanos.org

2) a caracterizar el proceso de urbanización en Nicaragua y la metropolización en la ciudad de Managua.

REGIONALIZACION EN NICARAGUA

Usualmente se han reconocido en Nicaragua tres regiones bien diferenciadas: la zona del Pacífico, la zona central Norte y la zona del Atlántico (*). La zona del Pacífico, la de menor extensión comprende sólo el 15% de la superficie y concentraba en 1971 casi el 60% de la población del país; en cambio la del Atlántico que abarca más del 55% del territorio nacional, concentraba únicamente el 9% de los habitantes.

Si bien esta situación no es nueva cabe mencionar que el proceso de concentración en la zona del Pacifico, no solo continuó aumentando sino que lo ha hecho en forma cada vez más acelerada. En efecto, en 1950 la región del Pacífico tenía el 56% de la población total y en 1963 el 57%, es decir mientras en un periodo de 13 años (1950-63) esta zona ganó un punto porcentual en ocho años (1963-71) ganó 3 puntos porcentuales.

Sin embargo lo más importante de observar es que esa mayor concentración se debe exclusivamente al proceso de metropolización que ha experimentado Managua, puesto que con excepción del departamento de Chinandega todos los departamentos de la región del Pacífico disminuyeron su participación en el período en referencia. Efectivamente Managua subió su ponderación respecto del total del país, desde 15% en 1950 a 21% en 1963 y 26% en 1971. (Ver cuadro No. III-ii-3.)

La zona del Atlántico, que como se dijo, es la más extensa y menos poblada, ha demostrado cierto dinamismo.

Segun las cifras censales esta región concentraba en 1950 el 7% de la población del pais, proporción que se elevó al 9% en 1971. Esta variación se atribuye a las corrientes migratorias provenientes de la región central norte hacia la zona rural del Atlántico. En cambio, la región Central Norte es la única que ha perdido importancia relativa ya que disminuyó su participación del 37% en 1950 a menos de 32% en 1971.

En resumen hemos visto que existen en Nicaragua grandes disparidades en la ocupación del territorio en favor de la región del Pacífico y que ésta tendencia se incrementa aceleradamente.

EL PROCESO DE URBANIZACION

El cuadro No. III-ii-4, demuestra que el rasgo fundamental de crecimiento de la población en Nicaragua, es su concentración acelerada y creciente en las áreas urbanas del país. Efectivamente mientras que en 1950 la población urbana representaba únicamente el 35.2% de la población total, en 1971 el 47.7%. Es decir casi la mitad de la población era urbana. Paralelamente la población rural habia descendido de formar parte del 64.8% del total al 52.3. Las tasas de crecimiento de la poblacion urbana presentadas en el cuadro No. 5, revelan mas claramente aún la tendencia de urbanización en Nicaragua. Mientras en el periodo 1950-63 la población urbana crecía a una tasa anual media de 4.0%, la población rural experimentaba una tasa anual media de 2.2; en el siguiente período censal 1963-71, esta tendencia se agudizó aún más: la tasa de crecimiento de la población urbana fue de 4.4% mientras que la de la población rural descendió a 0.97% anual. Es decir el ritmo de crecimiento de la población urbana fue unas cuatro veces y media mayor que el de la población rural.

Estas cifras revelan como veremos posteriormente, la intensidad de los flujos migratorios expulsados del sector rural hacia las áreas urbanas.

Esta tendencia de urbanización acelerada se experimenta en todas las zonas y departamentos del pais, salvo en la región del Atlántico donde el ritmo de crecimiento de la población rural superó al de la población urbana.

LA METROPOLIZACION

Dijimos anteriormente que el concepto de metropolización se refiere al acelerado ritmo de crecimiento y concentración de la población urbana, así como también de las actividades económicas, político-administrativas en una región o ciudad del país en referencia.

En Nicaragua es bien visible el proceso de metropolización con un fuerte predominio en un solo centro nacional: la ciudad de Managua. El rápido ritmo de crecimiento de esta ciudad le hace adquirir dimensiones varias veces mayor que a los otros centros urbanos secundarios, llegándose así a una situación de metropolización. El Cuadro No. III-ii-5, presenta una visión de la importancia absoluta y relativa de las cinco ciudades más grandes del país. En cuanto a Managua se observa que en un periodo de 21 años (1950-1971), ha ganado importancia tanto absoluta como relativa. La población de 1963 era casi el doble que la de 1950, y la de 1971 era cuatro veces mayor. Managua en efecto ha pasado de absorber el 10.4% de la población total en 1950, el 15.2% en 1963 al 21.1% - en 1971. Es decir, que Managua absorbia en 1971 casi la cuarta parte de la población total del pais. En cambio, las otras ciudades listadas en el cuadro a pesar de haber aumentado su participación absoluta han mantenido estable o aumentado muy poco suparticipación relativa. En forma similar al anterior, el Cuadro No. III-ii-6, muestra la enorme importancia de la población metropolitana en relación a la población total, así como también el

(*) La zona del Pacífico, comprende los departamentos de Chinandega, León, Managua, Masaya, Carazo y Rivas. La zona Central y Norte abarca los departamentos de Chontales, Boaco, Matagalpa, Jinotega, Esteli, Madriz y Nueva Segovia, y la zona del Atlántico, incluye los departamentos de Rio San Juan y Zelaya.

(*) Fuente: Censos Nacionales de Población.

Digitalizado por: ENRIQUE BOLAÑOS FUNDACIÓN www.enriquebolanos.org

predominio casi absoluto de la aglomeración urbana principal con respecto al resto del país.

LOS FLUJOS MIGRATORIOS Y EL CRECIMIENTO DE MANAGUA

Es fundamental destacar la importancia del componente migración, en la formación de esta aglomeración de población en la ciudad de Managua. En la sección correspondiente a la agricultura se demostró como el desarrollo de las relaciones de producción capitalista algodón por un lado y el mantenimiento de las arcaicas estructuradas de tenencia de la tierra. (Latifundio ganaderos, cafetaleros), han desarraigado de sus tierras a amplios contingentes de fuerza de trabajo, (condición necesaria para su movilización geográfica) y generado rígidas estructuras ocupacionales incrementado de esta forma el desempleo y subempleo en el sector agropecuario. Se demostró también que como consecuencia de estas sacudidas socioeconómicas del sector rural amplios contingentes son forzados a migrar hacia las áreas urbanas. Nos interesá pues en este apartado demostrar cuantitativamente la relación entre los flujos migratorios y el crecimiento de la ciudad de Managua.

En efecto, la principal corriente migratoria del país es la que conduce desde todos los departamentos hacia Managua. Este departamento absorbia para 1950 el 35% de todos los inmigrantes. (El 82.5%) de éstos provenía de los departmentos del Pacífico. Para 1963 este procentaje había aumentado al 41%.*

Esta misma tendencia se confirma para el quinquenio 1966-71. También durante este período el área de atracción más importante fue el departamento de Managua, hacia el cual se dirigieron el 32.3% del TOTAL de migrantes, y de los cuales el 80.4% se localizaron en el sector urbano (*), presumiblemente a la capital. Es interesante destacar además que el 64.2 de éstos provino de la región del pacífico, de la cual forma parte.

Más aún, si observamos las tasas de crecimiento veremos que la atracción por parte de Managua se ha venido incrementando. Así, mientras en el período 1950-63 los inmigrantes crecieron a una tasa media anual del 5.78%, en el período siguiente (1963-71), esa tasa había ascendido al 6.1%. (*).

El último aspecto que interesa señalar sobre este tema es la característica diferencial en cuanto al índice de masculinidad que existe entre los dos centros de atracción: urbano y rural, Managua y la zona del Atlántico. En efecto, en los centros urbanos de Managua, el índice de masculinidad alcanza apenas a 51.2, es decir que la relación es prácticamente de dos mujeres por cada hombre. En cambio, en las áreas rurales del Atlántico ese índice es de 127.3, o sea predominan los migrantes masculinos. Esto está probablemente ligado al desplazamiento de la frontera agrícola que supone mano de obra masculina.

El bajo índice de masculinidad de los migrantes hacia Managua puede ser explicado por la mayor oportunidad de trabajo en actividades del terciario de baja productividad en el sector inestable de la Economía (Ej. servicio doméstico, pequeños comercios en los mercados de la ciudad, etc.) que pueden ser cubiertos por mujeres. (Este aspecto será abordado posteriormente. para concluir queremos mencionar, que más que al dinamismo de la economía de la ciudad y de su capacidad de generar empleos productivos y estables, el acelerado crecimiento de su población es debido al éxodo de población que huye de la desocupación y la miseria del sector rural y/o de los centros urbanos secundarios, hacia Managua. Este aspecto será abordado detalladamente en la siguiente sección.

En un análisis sobre la metropolización interesa, además del grado de concentración de la población, el de la actividad económica y social del centro urbano mayor del país. Se analizará a continuación lo ocurrido en relación a estos aspectos en la ciudad de Managua.

PRODUCTO INTERNO E INGRESOS Y SALARIOS

La distribución del producto y del ingreso en el territorio nacional en favor de la unidad de Managua es uno de los aspectos los marcados desequilibrios regionales que existen en III.ii-7 que más de la mitad del Producto Interno Bruto del país (55%) se genera en la ciudad de Managua. Más aún, en el caso de la industria, manufacturera, construcción y gobierno la concentración alcanza las altísimas proporciones del 80, 90 y 90 por ciento respectivamente.

En cuanto a los ingresos por habitante, si bien no nos fue posible obtener datos al respecto desagregados por la ciudad de Managua, (y además tomando en cuenta la fuerte concentración poblacional y de actividades socio-económicas en esta ciudad), las cifras que distinguen entre urbano y rural pueden indicar los desequilibrios regionales en favor de lo urbano, y en cierto modo de Managua. Así, el ingreso semanal medio de los

---

(*) Como información adicional, cabe decir que después de Managua los mayores centros de atracción fueron los departamentos del Atlántico (absorbió alrededor del 21% de los migrantes) y que casi la totalidad fue el sector rural, debido a la expansión de la frontera agrícola en estas zonas. En menor medida, otros centros de atracción fueron Madriz y Nueva Segovia. Por el contrario, el resto de los departamentos del país constituyeron centros de expulsión.

(*) Fuente: Edmundo Jarquín - "Migraciones Rurales y Desarrollo Agrícola en Nicaragua". Estudios Sociales Centroamericanos. 1975. Año IV No. 11.

(*) Ver población, desarrollo rural y migraciones internas en Centroamérica. Tomo 2 Pág. 55. Programa Centroamericano de Ciencias Sociales.

Digitalizado por: ENRIQUE BOLAÑOS FUNDACIÓN www.enriquebolanos.org

trabajadores afiliados al INSS (30% de la fuerza de trabajo urbana era de C$ 214.00 semanales. Al estrato más bajo de esta categoría ganan menos de C$ 133 y son afectados fuertemente por la cesantía (22%). Peor aún es la situación de los habitantes de los barrios marginales que laboran en trabajos precarios y con ingresos fluctuantes. En este caso la remuneración media es de $144 por semana y la tasa de cesantía alcanza un 25%. A pesar de la alta cesantía, el ingreso medio anual que ellos reciben —aún descontando los períodos de cesantía— es muy superior al de la mayoría de los trabajadores agrícolas. Este ingreso se estima en C$100 por semana para los que trabajan a sueldo fijo y de C$85 para los que trabajan por obra(*)

Es evidente pues, que existe una brecha entre los salarios urbanos y rurales. Esta explica en buena parte los fuertes flujos migratorios del campo a la ciudad —a pesar de existir en esta una fuerte desocupación abierta. Aunque en las zonas rurales la desocupación abierta es menor que en las ciudades, en aquel sólo hay pleno empleo durante cuatro meses al año (de noviembre a febrero) y el tiempo en los meses siguientes la fuerza de trabajo queda subempleada. En cambio en las ciudades a pesar de que existe una mayor cesantía, el tiempo que trabajan reciben ingresos superiores que en el campo, y su ingreso medio anual es mucho mayor.

El cuadro No. III-ii-8, contiene indicadores de la metropolización de Managua en este sentido. En efecto, éste demuestra que del total del personal ocupado y afiliado al INSS, el 89.8% están en Managua, siendo este porcentaje aún más alto para ciertas ramas de actividad como la industria manufacturera y construcción respectivamente.

En el mismo cuadro se observa además que del total de salarios pagados del 65% corresponden a Managua. Sin embargo, en todas las ramas de actividad con excepción de la agropecuaria y la minería este asciende a más del 90%.

Las cifras anteriores, tanto de ingresos como salarios no sólo indican los fuertes desequilibrios regionales entre zonas rurales y urbanas, sino que la distribución del ingreso es aún más desigual en las zonas rurales que en las urbanas.

Finalmente, con respecto a la concentración de las actividades económicas en Managua, la localización de los establecimientos industriales muestran un alto grado de concentración en Managua. En efecto el Cuadro No. III-ii-9, muestra que en 1971, casi la mitad, el 49.0% del total, estaban ubicados en Managua.

Con respecto a la ocupación industrial, las cifras no son muy altas, a pesar de que genera un alto porcentaje del PIB. En Managua se concentraba el 32.5% el 36.0% y 35.9%. Para los años 1950, 1963 y 1971 respectivamente. Esto es debido quizá, a que en Managua se concentra la industria moderna (intensiva en capital y poco generadora de empleo).

OTROS ASPECTOS DE LA METROPOLIZACION

Además de presentar los aspectos económicos es necesario observar la situación de algunas variables sociales y de los servicios ubicados en Managua.

Con respecto a la educación en el Cuadro No. 15, presentamos algunos indicadores seleccionados, que advierten que en comparación con otras variables en términos generales, ésta es uno de las que menos desequilibrios regionales presenta en el país. No obstante, la preponderancia de Managua en este sentido y relación al resto de las zonas del país se advierten en que 1) revela el más bajo porcentaje de analfabetos (19% en tanto que el promedio del país es de 41.6%); 2) una proporción relativamente alta de alumnos y profesores concentrados en Managua (32.% y 32.1%). Si tomamos la región del Pacífico en conjunto a la que Managua aporta casi la mitad de profesores y alumnos, el desequilibrio es contundente, concentra el 78.8 y el 70.8% respectivamente; 3) aunque la situación de Managua no es buena, en términos de población en edad de enseñanza media no matriculada, presenta el porcentaje más bajo (41%) mientras que el de la República es el 77.1%; 4) finalmente, la educación universitaria está concentrada casi exclusivamente en Managua.

En cuanto a los servicios de salud los datos de 1960 indican que la situación para el resto del país es alarmante. En Managua concentraban casi la mitad de los médicos. (46.9%) más de la mitad de las enfermeras (63.5%) y la relación de personas por medio es de 1.107 en Managua mientras que para todo el país era el doble 2.810 por medio.

Para finalizar este apartado, puede verse en el Cuadro No. III-ii-10, la altísima concentración de los servicios en la ciudad de Managua.

(*) Fuente: PREALC, Situación y Perspectivas del Empleo en Nicaragua. 1971. Tomo I.

Digitalizado por: ENRIQUE BOLAÑOS FUNDACIÓN www.enriquebolanos.org

POBLACION TOTAL Y TASA DE CRECIMIENTO DE LA POBLACION DE NICARAGUA 1950 - 1971

CUADRO No. III-ii-1

PERIODO

AÑO	POBLACION TOTAL	CRECIMIENTO GEOMETRICO ANUAL
1950	1,049.611	2.4
1963	1,535.588	2.9
1971	1,887.952	2.5

FUENTE: Censos Nacionales de Población 1950 - 1963 - 1971

VARIABLES DEMOGRAFICAS (por 1,000)

CUADRO No. III-ii-2

	Crecimiento natural	Natalidad	Mortalidad
1940 - 45	22.05	38.85	16.80
1945 - 50	26.97	40.04	13.07
1950 - 55	32.02	42.11	10.09
1955 - 60	34.91	44.01	9.10
1960 - 65	34.82	43.87	8.05
1965 - 70	36.06	46.06	8.00
1970 - 75	35.30	43.37	8.07

FUENTE:

Digitalizado por: ENRIQUE BOLAÑOS FUNDACIÓN www.enriquebolanos.org

DISTRIBUCION DE LA POBLACION POR REGIONES

CUADRO No. III-ii-3

	1950	1963	1971	% 1950	% 1963	% 1971	Tasa de Crecimiento 50-63	Tasa de Crecimiento 63-71
La República	1,049.611	1,535.588	1,877.952	100.0	100.0	100.0	2.9	2.5
Región del Pacífico	585.593	869.973	1,116.473	55.7	56.6	59.4	3.0	3.1
Chinandega	81.836	128.624	155.286	7.8	8.3	8.2	3.4	2.3
León	123.614	150.051	166.820	11.7	9.7	8.8	1.5	1.3
Managua	161.513	318.826	483.850	15.3	20.7	25.8	5.0	5.1
Masaya	72.446	76.580	92.152	6.9	4.9	4.9	0.4	2.3
Granada	48.732	65.143	71.102	4.6	4.2	3.7	2.2	1.0
Carazo	52.138	65.888	71.134	4.9	4.2	3.7	1.7	0.9
Rivas	45.314	64.316	74.129	4.3	4.1	3.9	2.6	1.7
Región Central Norte	387.202	560.976	595.139	36.8	36.5	31.6	2.8	0.7
Chontales	50.529	75.575	68.802	4.8	4.9	3.6	3.0	-1.1
Boaco	50.039	71.615	69.187	4.7	4.6	3.6	2.7	-1.7
Matagalpa	135.401	171.465	168.139	12.9	11.1	8.9	1.8	-0.2
Jinotega	48.325	76.935	90.640	4.6	5.0	4.8	3.5	2.05
Estelí	43.742	69.257	79.164	4.1	4.5	4.2	3.4	1.6
Madriz	33.178	50.229	53.423	3.1	3.2	2.8	2.1	0.7
Nueva Segovia	25.988	45.900	65.784	2.4	2.9	3.5	4.2	4.4
Región del Atlántico	76.819	104.639	166.340	7.3	6.8	8.8	2.3	5.6
Río San Juan	9.089	1.676	20.832	0.8	0.1	1.1	4.0	3.5
Zelaya	67.727	88.963	145.508	6.4	5.7	7.7	2.0	6.0

Digitalizado por: ENRIQUE BOLAÑOS FUNDACIÓN www.enriquebolanos.org

CUADRO No. III-ii-4

TASA DE CRECIMIENTO DE LA POBLACION URBANA, RURAL Y TOTAL Y TASA DE URBANIZACION POR PERIODOS

PERIODO	Tasa de crecimiento de la población			TASA DE URBANIZACION
	TOTAL	URBANA	RURAL	
1950 - 1963	2.8	4.0%	2.2%	1.37
1963 - 1971	2.5	4.4	0.97	1.76

Digitalizado por: ENRIQUE BOLAÑOS FUNDACIÓN www.enriquebolanos.org

CUADRO No. III-ii-5

NICARAGUA: URBANIZACION SEGUN LAS CINCO CIUDADES DE MAYOR POBLACION

CIUDADES	1950 Población Total	1950 Población ciudad	%	1963 Población Total	1963 Población ciudad	%	1971 Población Total	1971 Población Ciudad Princ.	%
	1,049.611		1	1,535.588			1,877.952		
Managua		109.352	10.4		234.580	15.2		396.279	21.1
León		30.544	2.9		45.048	2.9		81.334	4.3
Chinandega		13.146	1.2		22.409	1.4		46.659	2.4
Masaya		16.743	1.5		23.402	1.5		52.038	2.7
Granada		21.035	2.0		28.507	1.8		74.855	3.9

FUENTE: Censos Nacionales

* Las cifras correspondientes a 1950 y 1963 se refieren al municipio urbano. Las de 1971 corresponden a la población urbana de todo el departamento.

Digitalizado por: ENRIQUE BOLAÑOS FUNDACIÓN www.enriquebolanos.org

CUADRO No. III-ii-6

LA PRIMACIA DE LA METROPOLI - (MANAGUA)

AÑO	PORCENTAJE POB. METROP. SOBRE POB. TOTAL	NUMERO DE VECES MAS GRANDE QUE LA SEGUNDA AGLOMERACION URBANA DEL PAÍS.
1950	15%	1.2
1963	21%	2.1
1971	26%	2.9

FUENTE: En base a Censos Nacionales.

Digitalizado por: ENRIQUE BOLAÑOS FUNDACIÓN www.enriquebolanos.org

CUADRO No. III-ii-7

LA REPUBLICA Y MANAGUA: PIB AÑO 1971

PIB Año 1971 (millones de córdobas)	La República.	Ciudad de Managua	%
1. Actividades Primarias	1,567.5	--	--
2. Actividades Secundarias			
- Industria	1,195.6	956.5	80
- Construcción	188.9	160.0	90
- Mineral	45.0	--	--
3. Actividades Terciarias			
- Comercio	1,293.7	776.2	60
- Gobierno	506.6	455.9	90
- Transporte y Comunicaciones	328.8	197.3	60
- Bancas y seguros	163.6	90.0	55
- Agua y energía	126.6	95.0	75
- Renta por propiedad de vivienda	369.2	295.4	80
- Otros	685.8	548.6	80
TOTAL DEL PIB	6,471.0	3,574.9	55.2

FUENTE: BAVINIC. Cifras elaboradas con base en información del BCN.

Digitalizado por: ENRIQUE BOLAÑOS FUNDACIÓN www.enriquebolanos.org

CUADRO No. III-ii-8

DISTRIBUCION POR RAMAS DE ACTIVIDAD DE LOS AFILIADOS

AL INSS EN MANAGUA

ACTIVIDADES	Personal ocupado y afiliado al INSS			Salarios pagados (miles de C$ Dpto. de Managua		
	Total	Dpto. de Managua.	%	Total	Dpto. de Managua.	%
Agropecuarias	3,552	607	17.1	35,775.9	5,775.9	15.6
Industrias manufactureras.	19,293	17.671	91.6	182,745.3	169,330.2	92.7
Construcción	3,948	3.747	94.9	40,071.7	38,410.9	95.9
Minería	1,837	38	2.1	14,417.6	797.4	5.5
Comercio	15,506	14.405	92.9	200,656.9	190,252.1	94.8
Gobierno	17,190	15,471	90.0	213,426.7	202,755.4	95.0
Energía, agua s. sanitario.	537	503	93.7	3,911.1	5,595.3	94.7
Transp. almacenamiento.	3,930	2,441		115,776.6	28,730.0	62.8
Otros servicios	15,573	13,977	62.1	156,569.8	146,390.3	93.5
TOTALES	81,367	68.860	89.8	156,569.8	146,390.3	65.

FUENTE: Banco Central: Informe anual 1972 - 1973.

Digitalizado por: ENRIQUE BOLAÑOS FUNDACIÓN www.enriquebolanos.org

CUADRO No. III-ii-9

DISTRIBUCION GEOGRAFICA DE LOS

ESTABLECIMIENTOS INDUSTRIALES - 1974

	Managua	%	Resto del país	%	Total	%
TRADICIONALES	147	37.3	247	62.6	394	
NO TRADICIONALES	142	72.4	54	27.5	196	
TOTAL	289	49.0	301	51.0	590	100.0

FUENTE: Directorio Industria SIECA 1974.

Digitalizado por: ENRIQUE BOLAÑOS FUNDACIÓN www.enriquebolanos.org

CUADRO No. III-ii-10

ACTIVIDADES ECONOMICAS Y SERVICIOS SOCIALES EN MANAGUA

	La República.	Ciudad de Managua.	%
Número de vehículos (año 1970)	47.180	23.665	52.2
Capacidad telefónica (1971)	23.432	13.424	57.3
Teléfonos instalados (1971)	17.801	10.505	59.0
Llamadas telefónicas (1971)	59.353	41.053	69.2
Ingresos telefónicos	18.772	12.508	66.6
Recibo y envíos de telegramas	3.032	946	31.2
Ingresos y servicios telegráficos (miles de córdobas)	5.621	1.906	33.9
Salarios pagados afiliados al INSS	895.352	585.110	63.3
Personal ocupado afiliado al INSS 1971	81.367	68.861	84.6
Número de alumnos en primaria (1970)	295.435	94.892	32.1
Número de profesores en primaria (1970)	7.621	2.479	32.5
Créditos otorgados por el Sistema Bancario.			52.0
Saldos en Ctas. Ctes. y ahorro			64.0
Número de declarantes del Impuesto S/Renta.	5.279	3.815	72.3
Renta Bruta declarada (miles de C$)	1,940.328	1,487.786	78.5
Impuestos (miles de córdobas)	24.061	20.690	86.0

FUENTE: INFORME ANUAL DEL BANCO CENTRAL, AÑO 1971.

Digitalizado por: ENRIQUE BOLAÑOS FUNDACIÓN www.enriquebolanos.org

INVERSION Y DESARROLLO DE LA ECONOMIA URBANA:

CARACTERISTICAS DEL SECTOR SECUNDARIO Y TERCIARIO:

En el capítulo anterior vimos como el proceso de urbanización en Nicaragua se da a partir del crecimiento demográfico y especialmente de los flujos migratorios que expulsados del sector rural del país se dirigen hacia las áreas urbanas. Señalamos además como esta urbanización se ha concentrado en Managua, ciudad que concentra también una alta proporción de la actividad económica y social del país.

En este capítulo intentaremos analizar cuál es el contenido económico y social de este acelerado ritmo de crecimiento de Managua. Para este efecto partimos analizando la magnitud y características de la expansión del sector industrial y terciario de la economía en Nicaragua, para concluir que contradictoriamente ese proceso de crecimiento, ha generado un proceso de marginalización (empobrecimiento) de amplios sectores de la población de la ciudad, lo que a su vez, al limitar la capacidad de consumo de estos se convierte en el freno principal del incremento de la inversión y por lo tanto del producto nacional.

En efecto, la marginalización se genera a través de dos procesos ligados a las modalidades que ha adoptado la expansión de capitalismo en la economía nicaragüense y al proceso de urbanización:

1. A pesar del elevado ritmo de crecimiento del sector industrial, este sector por utilizar tecnologías importadas intensivas en capital, ha mostrado una incapacidad estructural de generar empleos productivos y estables para los crecientes contingentes de fuerza de trabajo urbano. Al mismo tiempo, la expansión del sector terciario, ligado al crecimiento real de la economía, ha contribuido a generar puestos de trabajo estables y productivos en el sector urbano pero sin embargo su crecimiento es limitado y así su capacidad de absorber fuerza de trabajo.

2. El segundo mecanismo estructural de marginalización se refiere al desplazamiento de actividades económicas tradicionales frente a otras de mayor capacidad tecnológica y financiera.

EL PROCESO DE INDUSTRIALIZACION EN NICARAGUA

Fundamentalmente a partir de la década de los 60, se inició un proceso de modernización y expansión del sector industrial en Nicaragua, impulsado por la política de sustitución de importaciones y a raíz de los estímulos presentados para la creación del Mercado Común Centroamericano.

La magnitud del crecimiento del sector industrial puede observarse en el cuadro No. II-ii-II En efecto, mientras que en 1950 la industria manufacturera generaba únicamente el 12.8% del PIB total, en 1965 era el 18.7% y ya en 1970 la industria manufacturera contribuía al 22.3% del PIB total.

Sin embargo, las políticas de industrialización del Mercado Común Centroamericano, no se adecuaron a las verdaderas necesidades de desarrollo de estos países, sino que más bien a las necesidades de expansión de los monopolios internacionales!

Efectivamente para la industria nacional esto ha implicado:

1. Que su desarrollo se ha llevado a cabo bajo el control del capital extranjero, ya sea por medio de propiedad total, tenencia de acciones, créditos u otras formas de financiamiento. Este hecho se observa en el cuadro No. III-ii-12 sobre la inversión extranjera en el sector industrial de Nicaragua. Este indica que aunque Nicaragua es el país de Centroamérica que ha obtenido menos inversión extranjera total, es el país donde la inversión extranjera se ha concentrado principalmente en el sector manufacturero. En 1959 la inversión extranjera totalizaba 18.9 millones de dólares de los cuales 5.3 millones estaban invertidos en el sector manufacturero lo que representa un 27.8% de la inversión extranjera total. Además, sólo diez años después en 1969 durante el periodo de consolidación del Mercado Común Centroamericano y crecimiento del sector industrial la inversión extranjera total en Nicaragua aumentó tremendamente hasta alcanzar la cifra de 76.3 millones de los cuales 41.5 millones o sea el 54.4% correspondía al sector manufacturero, (con lo cual las ganancias obtenidas no son introducidas necesariamente en el mercado interno) (*)

2. La industria nicaragüense, particularmente en las ramas en que el control extranjero es más pronunciado y por tanto aquellas que tienden a

---

(*) Para un análisis exhaustivo de las causas de la intensidad de capital en la función de producción industrial y su mediación empírica véase nuestra investigación próxima a publicarse. Básicamente, el análisis es el siguiente: Haciendo un corte transversal en el año 1968 y operacionalizando las estadísticas de SIECA para ese año construimos las siguientes variables: P - Valor agregado por ramas industriales (1968), L - Sueldos y salarios pagados por áreas industriales en 1968, K - matera prima consumida y depreciación del capital por ramas industriales en 1968. Luego se constituyó una ecuación exponencial; P - AL (b1) K (b2) Ei que linealizada es igual a lnP - lnA + B(1)lNL+B(2)lnK+Ei, donde B1 y B2 son las elasticidades del producto con respecto al trabajo y al capital respectivamente. Finalmente lnP -11.654 + D.439nl-D.600021nK R(2) - 0.85470F - 24.39836 (3.13153) (4.15990) y como B2 menor que B1 podemos concluir que los cambios en el producto han estado mas relacionados con los cambios en el capital consumido que con la mano de obra empleada.

Digitalizado por: ENRIQUE BOLAÑOS FUNDACIÓN www.enriquebolanos.org

eregirse como los ejes del nuevo proceso de industrialización, se han visto forzadas a importar tecnología extranjera altamente intensiva en capital (*) y consecuentemente poco intensiva en el uso de fuerza de trabajo. De ahí, como veremos adelante, éste sea un factor clave para explicar el problema del empleo, subempleo y marginalización urbana.

3. La industria nicaragüense también se ha caracterizado por utilizar un alto porcentaje de insumos importados, como se aprecia en la información siguiente:

Nicaragua: IMPORTACION DE BIENES INTERMEDIOS PARA LAS INDUSTRIA E INSUMOS TOTALES CONSUMIDOS POR EL SECTOR INDUSTRIAL

	1960	1965	1970	1975
	Millones de Córdobas			
1. INSUMOS IMPORTADOS...	124.5	309.6	398.2	606.3
2. INSUMOS TOTALES	452.5	885.4	1,384.1	1,882.7
3. RELACION % (1/2).....	29.2	34.9	28.7	32.5

FUENTE: Con base a datos BCN.

El resultado de ello es que esta internalización de insumos importados en la estructura productiva de la industria disminuye los efectos multiplicadores de la inversión, lo cual no fortalece la demanda interna. Y aún cuando se podría pensar que ello podría posibilitar una apertura para la producción de tales insumos, esto es difícil debido a la competencia interindustrial. El mecanismo opera así: si una empresa decide producir internamente productos que se importan, logra exenciones fiscales y se le protege de la importación de los mismos, con lo cual el precio de estos productos los podrá manejar con tendencias al alza; de modo q' los industriales que importaban los insumos van a reaccionar para que no se instale la empresa.

4. Finalmente, y más importante aún, queremos señalar que, dada la desigual distribución del ingreso en el sector industrial concretizado en el cuadro que presentamos a continuación, es poco probable que su impacto en el fortalecimiento de la demanda interna sea realmente significativo.

NICARAGUA: DISTRIBUCION DEL INGRESOS INDUSTRIAL 1968

TRABAJADORES	:	20,441
VALOR AGREGADO	:	95.824,957
Propietarios	:	391
SALARIOS	:	25,783.867

	Dólares
1. VALOR AGREGADO	95,824.957
2. SUELDOS Y SALARIOS	25,824.957
3. GANANCIA (1-2)	70,041.090
4. NUMERO DE EMPLEADOS Y TRABAJADORES....	20.441
5. PROPIETARIOS	391
6. SALARIOS PROMEDIOS ANUALES	1,261
7. GANANCIAS PROMEDIOS ANUALES.....	179.133

FUENTE: SIECA, VI Compendio Estadístico Centroamericano.

Las características de la industria manufacturera, arriba señaladas, así como la forma desigual de distribución del ingreso en este sector, revelan la contradicción medular del proceso de industrialización en Nicaragua al oponer a una mayor capacidad productiva en el sector, una capacidad cada vez menor de consumo de vastos sectores sociales del país, lo que a su vez (el reducido mercado interno) impide el crecimiento posterior autosostenido del sector industrial en Nicaragua.

EL EMPLEO URBANO Y LA MARGINALIZACION

Señalamos anteriormente que la expansión del sector industrial en Nicaragua fue impulsado en

Digitalizado por: ENRIQUE BOLAÑOS FUNDACIÓN www.enriquebolanos.org

parte como resultado del fuerte aumento de la inversión de capital extranjero y que esto supuso a la vez, la introducción de una tecnología intensiva en capital importado de los países capitalistas desarrollados.

Esto, aunque significó un aumento en la capacidad productiva del sector, implica por el contrario, una débil capacidad de absorber mano de obra. Este tipo de industrialización, bien podría afirmarse, ha creado un mercado industrial de trabajo concentrado geográficamente*, reducido y excluyente; y no es por tanto la solución a los problemas del creciente desempleo y subempleo que padece el país.

En efecto, la incapacidad estructural de generar empleos, que ha demostrado el sector industrial, lo demuestran los datos sobre la PEA en los periodos 1950-1963-1971, que tanto para todo Nicaragua como para la ciudad de Managua, analizamos a continuación.

De acuerdo a datos censales, la población económicamente activa en el sector industrial pasó de 37,706 personas en 1950 (11.4% de la PEA) a 55,631 (11.7) en 1963. Es decir que tuvo una tasa de crecimiento medio anual del 3%, que contrasta con la expansión estimada de 7.5% del producto bruto industrial. La diferencia de tasas refleja aproximadamente el ritmo de crecimiento (4.4%). de la productividad de la fuerza de trabajo que en este lapso se elevó en más del 70%, aumentando el valor agregado considerablemente.

Para 1971, la PEA industrial era 62,509 (12.3% de la PEA total) habiendo tenido un crecimiento medio anual de 1.4% Esto significa que durante este lapso creció un ritmo aún menor que el de la fuerza de trabajo total del país, lo que corrobora que el sector industrial no ha contribuido en forma importante a solucionar el problema del creciente desempleo del país.

Es importante para nuestros fines revisar también el comportamiento de la fuerza de trabajo en el sector primario de Nicaragua.

La estructura de la misma revela una fuerte disminución porcentual (Cuadro No. III-ii-13) De constituir el 67.7% de la fuerza de trabajo total en 1950, bajó al 59.6% en 1963 y al 47% en 1971. Es más, en el primer periodo la PEA agrícola tuvo una tasa de crecimiento del 2.0% sin embargo, en el periodo 1963-71 experimentó una tasa de crecimiento negativo de -2.2% anual.

De los datos arriba presentados se deduce que por un lado las estructuras ocupacionales del sector agrario, no absorben sino que expulsan fuerza de trabajo hacia los sectores urbanos* y que a su vez el sector industrial ha demostrado una débil capacidad de generar nuevos puestos de trabajo. Por esta razón ha sido en el sector terciario donde se han refugiado para subsistir amplios contingentes de la fuerza de trabajo urbana. Es decir, que la base económica real del proceso de urbanización en Nicaragua se encuentra, no en el paso de una economía de producción agrícola a una industrial, sino que en el aumento vertiginoso del sector terciario. En el Cuadro ii-13 se aprecia en efecto, el fuerte crecimiento de la PEA en el sector terciario.

Pero antes de caracterizar con detalles el tipo de sector terciario de Nicaragua pasemos primero, a analizar las tendencias del empleo en la ciudad de Managua.

LA EVOLUCION DEL EMPLEO EN MANAGUA

Recordemos antes que nada, que el proceso de urbanización en Nicaragua se ha caracterizado por un desproporcionado crecimiento y concentración de la población urbana en la ciudad de Managua, así como también de las actividades socio-económicas y político administrativas del país. Sin embargo, a pesar de este aparente dinamismo socio-económico de la ciudad, la situación del empleo presenta de una forma más grave aún, las mismas tendencias de todo el país.

En efecto, en cuanto a la industria, la incapacidad de generar empleos para absorber crecimiento de la fuerza de trabajo es alarmante. Según el Cuadro No. III-ii-14 en 1950 el 33.5% de la PEA TOTAL de la ciudad era absorbida por el sector industrial mientras que en 1963 había disminuido sensiblemente a 27.1% y en 1971 únicamente el 20.0% de la PEA era industrial.

No obstante lo anterior, en términos absolutos la PEA en el sector industrial aumentó de 12.283 personas a 22,497. Esto indica que aúnque débilmente el sector se ha expandido; sin embargo, durante ese periodo perdió importancia relativa como fuente generadora de empleos frente a otras actividades de la economía de la ciudad.

De esto se observa, nuevamente, que la base económica del proceso de urbanización, o más específicamente, del crecimiento de Managua más que en el dinamismo de la industria manufacturera, se encuentra, por un lado en el desproporcionado crecimiento del sector terciario, y por otro, en un grado menos significativo, en la actividad de la industria de la construcción.

EL EMPLEO EN LA INDUSTRIA DE LA CONSTRUCCION

La evolución de la población económicamente activa en la industria de la construcción mostró un comportamiento favorablemente dinámico, especialmente si se le compara con las de la

(*) En el capítulo anterior se mostró el alto grado de concentración de los establecimientos industriales y del producto generado en Managua 80% y 80% respectivamente.

(*) En el capítulo anterior vimos que un alto porcentaje de ésta se dirige hacia Managua.

Digitalizado por: ENRIQUE BOLAÑOS FUNDACIÓN www.enriquebolanos.org

industria manufacturera (ver cuadros III-ii-14 y III-ii-15) Su tasa media anual de crecimiento fue de 4.7% entre 1950 y 1963 y (lo que es congruente con el comportamiento depresivo de la industria de la construcción y de la economía en general en ese periodo)

La actividad de la construcción se expandió fuertemente en el curso de crecimiento y modernización de la economía. El ritmo de construcción de edificios públicos y privados destinados a uso no-doméstico así como el crecimiento del mercado de viviendas especialmente para los incipientes sectores sociales medios que presionaban sobre el viejo y saturado casco urbano de la ciudad, convirtieron a esta actividad en un canal de absorción para la fuerza de trabajo de escasos recursos y sin calificación para desempeñarse en otras actividades.

Sin embargo, esta actividad está sometida a fuertes ciclos de "boom y paralización" y consecuentemente no se trata de un mercado de trabajo que permita proporcionar empleos estables, y por tanto ingresos permanentes para la fuerza de trabajo involucrada en esa actividad.

La magnitud del problema del empleo en esta actividad se aprecia en los siguientes datos: Efectivamente, de acuerdo a las estimaciones de PREALC (P.IV-6) en 1971 se produjo un desempleo abierto de orden de 3 a 4 mil personas; ello implicaría una tasa de cesantía del 19% Además la tasa de subempleo definida en términos de ingreso* llegó hasta el 15% Estos datos verdaderamente, confirman una situación grave.

LA EXPANSION DEL SECTOR TERCIARIO

En el análisis del sector terciario se descubre que la base económica del crecimiento de Managua se encuentra en el vertiginoso ritmo de crecimiento de ese sector cuyo crecimiento en esta ciudad es aún más fuerte que en el resto del país. Así se demuestra en el Cuadro No. III-ii-14 que indica que, de formar parte de 51.1% en 1950, la PEA del sector terciario ascendió al 62.1% en 1963; y peor aún en 1971 el 70.5% del total de la fuerza de trabajo de Managua se encontraba ubicada en el sector terciario. Esto indica que ha crecido a una tasa media anual de 6.3 y 6.6% en los periodos 1950-63 y 1963-71 respectivamente (ver cuadro No. III-ii-15)

Dentro del sector terciario, sin embargo en el subsector servicios el que engloba una proporción mayor de la fuerza de trabajo en el terciario. Pero, hay que distinguir claramente de qué servicios se trata y qué tendencias subyasen el desproporcionado crecimiento de este sector.

En efecto, por un lado: 1) ha habido una fuerte expansión del sector terciario "formal" ligado y determinado por el crecimiento de los dos sectores reales de la economía: el sector primario y el secundario, y aunque relativamente amplio no es suficiente para absorber el crecimiento de la fuerza de trabajo, y 2) Por otro lado, se ha configurado un amplísimo sector informal o marginado de los servicios cuyo crecimiento no está directamente en función de la acumulación de capital (como el sector terciario moderno que está integrado a las estructuras estables de la economía urbana) excepto en lo que respecta a la reproducción de la fuerza de trabajo y las presiones negativas que el numeroso ejército de desempleados y subempleados ejercen sobre el nivel de salarios (*)

En un país como Nicaragua donde las prestaciones sociales a las desempleadas son inexistentes, es obvio, que estos reproducen su fuerza de trabajo (que potencialmente podría ser integrada a la producción en un momento de auge de la economía) en actividades "informales" y de baja productividad. Más aún, si consideramos como unidad de análisis la familia y no el trabajador individual, es también obvio que en la reproducción de ésta como conjunto juega un papel importante la manera en que algunos de sus miembros se integran en este sector para complementar los ingresos que puede generar un miembro de ella que tenga un trabajo productivo, puesto que el salario de éste es bajo e insuficiente.

1. En cuanto al sector terciario formal, fue expandiéndose ligado y para hacer posible el crecimiento de la economía a partir del boom algodonero en la década del 50 y posteriormente de la industrialización en la del 60. Nos referimos a los establecimientos financieros, el comercio, transporte y otras actividades terciarias relacionadas. En el cuadro No. ii-15 se aprecia el crecimiento de la PEA en estos sectores. Se incluyen principalmente en esta clasificación a las instituciones administrativas del Estado sin cuyo apoyo no se hubiera efectuado tal periodo de crecimiento económico. Estas aunque relativamente amplias por englobar todo el aparato burocrático, llenó en muchos casos de personal innecesario e inefectivo, ha constituido el canal tradicional de expansión y ascenso de las capas sociales medias de la ciudad; nos referimos a los llamados "cuellos blancos" y corbata.

Además es importante mencionar que la formación de los sectores medios asalariados (hecho solo posible a partir de esa coyuntura de crecimiento económico) se sustentaba por las nuevas oportunidades de empleo para los sectores sociales que cuentan al menos con alguna calificación y que

(*) Subempleado por ingreso es todo trabajador que percibe un salario menor que el mínimo legal.

(*) Nos referimos a aquel sector o mecanismo por medio de los cuales la fuerza de trabajo rechazada de las estructuras del sector secundario y del terciario formal, una vez desempleada, se convierte en subempleada. Es decir conforman lo que se ha llamado desocupación disfrazada.

Digitalizado por: ENRIQUE BOLAÑOS FUNDACIÓN www.enriquebolanos.org

requieren prácticamente todos los establecimientos modernos de servicios industriales, comerciales y administrativos privados. Este proceso de ascenso, de los sectores medios asalariados contrasta con el deterioro paralelo de los grupos medios de pequeña y mediana propiedad.

Algunos indicadores aproximados de este proceso de transformación social aprecian en el Cuadro No. III-ii-16 sobre la estructura de la PEA por grupo principal de ocupación. En efecto, se observa que las cifras para los grupos que seleccionamos como indicadores, para este caso, crecieron sensiblemente en el lapso comprendido entre 1950 y 1971. Estos son: 1. Profesionales, técnicos y gerentes; 2. Gerentes administradores y directivos; 3. empleados de oficina; 4. vendedores.

Si bien sólo en la primera y última clasificación las cifras se han aumentado tanto en terminos absolutos como relativos mientras que en las otras sólo ha habido un aumento absoluto, se debe a que fue más importante aún el crecimiento de otras clasificaciones (capas sociales, más bajas) como son los obreros y jornaleros y trabajadores en servicios personales y similares.

Con los sectores medios aunque sumamente reducido en relación al total de la población de la ciudad, se amplió el mercado interno de consumo, que conjuntamente y más importante todavía, con la ampliación horizontal del mismo en vista de la integración de los mercados centroamericanos, eran condiciones necesarias (aumento de la demanda de bienes de consumo) para que fuera posible el crecimiento que experimentó la industria nicaragüense.

En términos de la estructura física de la ciudad es importante mencionar que el surgimiento de estos sectores impulsado por la modernización y crecimiento capitalista de la economía, ha jugado un papel fundamental en la transformación y configuración del espacio urbano de la misma. Mientras el crecimiento de los grupos medios fue débil ellos eran absorbidos por el viejo casco urbano de la ciudad; pero cuando aumentaron significativamente, hecho que ocurrió en los años 60, la estructura física de la ciudad ya era incapaz de absorberlos sin modificación, al tiempo que estos sectores ya constituían un mercado real y efectivo para la producción de viviendas. Surgen de esta forma las llamadas "urbanizaciones o repartos de clase media" para imprimirle un sello de modernización a la ciudad.

No obstante, esta expansión que ha experimentado el sector terciario y de su relativa contribución en generar nuevos puestos de trabajo estables y productivos, su posterior desarrollo y su capacidad de abrir nuevas posibilidades de empleo para absorber el galopante incremento de la fuerza de trabajo en la ciudad, tiene una limitación que le viene impuesta por la interdependencia que tiene con los dos sectores reales de la economía (primario y secundario) y en tal interdependencia el sector terciario no puede desarrollarse mucho más que los dos sectores reales. Para darle mayor consistencia a la lógica anterior hemos estimado una función que relaciona la actividad terciaria con los otros dos sectores, o sea que lo anterior se puede expresar formalmente de la siguiente manera:

$PIB)t) = F(PIB)p)\ PIB_{(s)}$

donde: $\overline{PIB}_{(t)}$ = Producto Interno Bruto del sector terciario a precios de 1958.

$\overline{PIB}_{(p)}$ = Producto Interno Bruto del sector primario a precios de 1958.

$\overline{PIB}_{(s)}$ = Producto Interno Bruto del sector secundario a precios de 1958.

La estimación lograda fue la siguiente:

$$\overline{PIB}_{(t)} = 716.61316 + \underset{(2.25228)}{0.30789}\ \overline{PIB}_{(p)} + \underset{(14.12013)}{1.01779}\ \overline{PIB}_{(s)}$$

$R_{(2)} = 0.99870$ $F = 2511.266611$

Estos resultados fueron obtenidos introduciendo datos de 1960-1975 es decir, 16 observaciones para cada una de las siguientes variables: $\overline{PIB}(t)$, $\overline{PIB}(p)$ y $\overline{PIB}(s)$

Los resultados de la regresión son totalmente compatibles con los planteamientos anteriores, ya que el R(2) es de 0.99870 y prueba "t de student" es significativa para las dos variables independientes ($t(1) = 2.25228$ y $t(2) = 14.12013$).

El término independiente de la ecuación estimada es positivo pero bajo en relación a los niveles del producto del servicio, o sea que la parte autónoma del mismo es baja. Es decir, que si no crecieran los sectores reales el sector servicios sólo sería una pequeña fracción de lo que es actualmente.

Además de las limitaciones en su crecimiento que arriba demostramos, y de la relativa amplitud del sector terciario formal, este acoge únicamente a los sectores medios referidos y no sirve, sino en forma muy limitada, a las necesidades de las grandes mayorías de población no calificadas, presentes en el mercado de ocupación urbana y desechados además de las estructuras ocupacionales de los otros sectores modernos y organizados de la economía.

A partir de esto, se ha configurado entonces, un sector inestable o marginado de los servicios que en nada se parecen a los servicios modernos integrados a las estructuras estables y organizadas de la economía urbana.

Se trata en gran parte del pequeño comercio, y vendedores ambulantes, de empleados de serviciosm de trabajos no especializados y transitorios o sea, de desocupación disfrazada.

Si bien no nos es posible construir indicadores específicos para caracterizar la evolución del terciario inestable, a partir de las cifras censales

Digitalizado por: ENRIQUE BOLAÑOS FUNDACIÓN www.enriquebolanos.org

disponibles, y dado las limitaciones de crecimiento del sector terciario formal y de la inflación de fuerza de trabajo registrada en el sector terciario, bien se puede afirmar que ese sector inestable del terciario se convierte en el profundo recipiente al que son empujadas las amplias masas urbanas desempleadas y empobrecidas.

Pero en este sector del mercado ocupacional de Managua pueden distinguirse dos grupos diferentes:

1. El primero se trata de trabajo para los sectores populares no calificados en el nivel más bajo de la ocupación manual, que requieren prácticamente todos los establecimientos modernos. Nos referimos a aquellos asalariados dedicados a labores de limpieza, mensajería, cuidadores, de conservación, reparacion, etc.

Pueden incluirse también ,en este grupo de asalariados, al servicio doméstico que constituye el mercado de trabajo más importante para una alta proporción de la mano de obra femenina no calificada, y migrantes en su mayoría.

En efecto habíamos mencionado anteriormente que el índice de femineidad (50%) entre los migrantes dirigidos hacia Managua era casi el doble que a otras regiones del país. Esto pues se explica a partir de las oportunidades de trabajo para la fuerza de trabajo femenino en el servicio doméstico y además en menor medida en el pequeño comercio de los mercados de la unidad. En 1963, 10.552 personas (14.2% de la PEA de Managua pertenecia al servicio doméstico, de las cuales 9,458 eran mujeres)

Sin embargo, éste (servicio doméstico) se trata de un mercado de trabajo caracterizado sobre todo por lo prolongado de las jornadas y la inestabilidad del empleo y los bajísimos salarios (menores que el salario mínimo general) y además aunque relativamente amplio es incapaz de proveeer ocupación para la mayor parte de la fuerza de trabajo femenino. En el cuadro No. III-ii-17 puede apreciarse como la fuerza de trabajo femenina ha tendido a incrementarse fuertemente en el subsector servicios, lo que se atribuye al empleo en el servicio doméstico.

2. El otro grupo que conforma el sector servicios inestable, se trata de los "empresarios individuales", aquellos cuya alternativa al desempleo abierto consiste en auto-crearse empleos: vendedores ambulantes, servicios marginales, etc., cuyas actividades son improductivas, transitorias e inestables y además proporcionan bajísimos niveles de ingreso.

LA ECONOMIA URBANA TRADICIONAL Y MARGINALIZACION

Paralela al proceso de marginalización de la fuerza de trabajo vía su rechazo de las estructuras ocupacionales del sector organizado y moderno de la economía, se ha observado una tendencia a la marginalización de un conjunto de actividades económicas tradicionales. Este proceso, lento pero efectivo, ha ocurrido por la depresión relativa del valor económico de estas actividades frente a otras más modernas y de mayor productividad.

La marginalización de estas actividades está estrechamente ligada a las modificaciones que ha experimentado la economía urbana en el transcurso de los últimos veinte años. En efecto, a medida que en Nicaragua se profundizaba el desarrollo capitalista se expandía el sector agro-exportador, se iniciaba un proceso de industrialización dominado por la tecnología extranjera, este sector especialmente se convierte en el nuevo eje modernizante de cambio y de crecimiento económico urbano. Así, a una economía urbana, principalmente comercial, artesanal y de servicios, de tecnología y organización tradicional, de escaso capital y baja productividad se sobrepone una de alta capacidad financiera y de tecnología y de organización empresarial moderna.

Se producen de esta forma una estructur económica urbana desequilibrada y heterogenea al combinar en una misma estructura dos sectores económicos de origen y naturaleza diferentes.

La consecuencia última de este proceso es desplazamiento económico paulatino (marginalización) de los sectores productivos tradicionales, ante la capacidad tecnológica y financiera del sector moderno, que permite a éste monopolizar los recursos de producción y de mercado. (la demanda).

Intentaremos pues en este apartado caracterizar esa tendencia en el sector industrial.

El crecimiento del sector industrial en la década del 60 implicó una modificación en la organización y estructura del sector, manifestada principalmente por el crecimiento de nuevas ramas de producción que implicaban instalaciones fabriles modernas y tecnológicamente avanzadas, así como de la introducción de instalaciones fabriles en ciertas ramas que anteriormente eran predominantemente artesanales (textiles y calzado).

En el cuadro No. III-ii-18 se aprecia esta modificación en la estructura de la producción industrial en el sensible incremento del valor agregado de las ramas intermedias y metal-mecánicas con respecto al total del sector.

Cabe agregar también que estas ramas son las que han captado una mayor proporción del capital extranjero invertido en el sector manufacturero (ver cuadro No. III-ii-19) así como también, son las que se han caracterizado por utilizar tecnología intensiva en capital cuyos efectos negativos sobre

*** De acuerdo a las estimaciones de PREALC los rubros de químicos, minerales no metálicos, metálicas básicas y textiles han requerido de 70 a 115 mil córdobas por hombre ocupado, lo que contrasta con las ramas tradicionales (exceptuando textiles) cuyo requerimiento por hombre ocupado han sido del orden de 10 a 20 mil córdobas. (La industria del petróleo escapa a este cuadro dado que su inversión por ocupado superó al millón de córdobas.**

Digitalizado por: ENRIQUE BOLAÑOS FUNDACIÓN www.enriquebolanos.org

la demanda de fuerza de trabajo urbana, analizamos anteriormente.

Aunque no encontramos estudios, (más que encuestas parciales cuyas series y resultados son difícilmente comparables entre sí) que distinguen claramente entre el sector fabril y moderno y el artesanal, y por lo tanto no nos fue posible construir indicadores directos y específicos, nuestra hipótesis acerca del deterioro económico de la industria pequeña a consecuencia de la expansión de la industria fabril intensiva en capital, puede ser sustentada a partir de un análisis de la evolución de la PEA industrial, como veremos a continuación:

1. Un indicio del desplazamiento de la producción artesanal es el hecho de que los rubros que cuentan con una alta proporción de trabajadores artesanales*, la PEA se ha mantenido estática o ha disminuido considerablemente en el lapso comprendido entre 1960 y 1969. Ver cuadro III-ii-20.

2. Otro aspecto significativo que muestra este proceso se encuentra en el análisis de la evolución de la PEA industrial por grupo principal de ocupación. Efectivamente en el cuadro No. III-ii-21 se observa que todos los grupos ocupacionales han aumentado su participacion con excepción de los artesanos y operarios que la disminuyeron del 93% del total en 1963 al 76% en 1971.

3. Con los mismos fines revisamos también el comportamiento de la PEA industrial por categoría de ocupación. Tanto la categoría de trabajadores por cuenta propia como la de trabajadores familiares no remunerado entre 1963-1971 han disminuido su participación de 34.9% a 31.8% y de 3.2% al 2.0% respectivamente. Esta disminución es significativa si se considera que la actividad económica principal de ambas categorías, ha sido básicamente artesanal. (Ver cuadro No. III-ii-22).

Los datos arriba expuestos sustentan pues la idea de que la pequeña industria y la industria artesanal en Nicaragua tienden a ser deterioradas o desplazadas a medida que se tecnifica y desarrolla el sector manufacturero. Estas últimas tienen a monopolizar los recursos tanto de capital como de mercado efectuando seriamente en sus ingresos cuando no desplazando completamente a la industria pequeña y artesanal.

Los mecanismos marginalizantes del desarrollo del capitalismo en Nicaragua anteriormente descritos hacen posible la formación de un amplio sector de la población, que llamaremos marginalizada, caracterizada por la forma indirecta fragmentaria y precaria de inserción a los ejes de crecimiento modernos y estables del sistema socio-económico capitalista nicaragüense.

Su condición de marginalizada lleva implícita su segregación de los ingresos que genera y desigualmente distribuye la sociedad y en consecuencia de los bienes y servicios producidos y especialmente el de vivienda. De esta forma se refuerza una de las contradicciones básicas del capitalismo dependiente al contratar una producción y productividad creciente a una decreciente capacidad de consumo de grupos cada vez mayores.

El proceso socio-económico de la marginalización, escristalizado ecológicamente y por tanto, visible en la ciudad de Managua en los llamados cinturones de miseria o "barrios" marginales. A estos los describimos como zonas ecológicamente segregadas carentes total o parcialmente de los servicios más indispensables para satisfacer las necesidades humanas y en cuyas viviendas obsoletas y de construcción precaria vive este sector social padeciendo de desempleo, hacinamiento e insalubridad, desnutrición y analfabetismo, es decir miseria.

La magnitud de la marginalización en Managua es tal que el 50% de su población habita en barrios marginales*.

No es de extrañar que esta sea la distribución ecológica de los habitantes de Managua si atendemos a la forma específica de distribución del ingreso en la ciudad, presentada a continuación:

MANAGUA: TOTAL DE HOGARES SEGUN NIVEL DE INGRESO 1975

NIVELES DE INGRESO	No. DE HOGARES	%
TOTAL	66,745	100.0
0 — 699	33,652	50.4
700 — 1,499	19,599	29.3
1,500 — 3,499	6,763	10.1
3,500 y más	3,429	5.1
IGNORADO	3,302	4.9

FUENTE: Censo VIMPU 1975

El hecho de que la mitad de las familias de Managua sobrevivan con un ingreso de 699 o menos refleja una situación socio-económica alarmante.

Vimos anteriormente que la falta de empleos estables, productivos y bien remunerados es uno de los factores condicionantes de la marginalización. En Managua, según una encuesta realizada por INCAE en 1974, el 17% de la fuerza de trabajo

* Entre las actividades en que ha predominado tradicionalmente el sector artesanal pueden incluirse las industrias del calzado y prendas de vestir, madera, corcho y cuero y sus productos. Aunque en menor escala, se encuentran también ciertas ramas fabriles más desarrolladas como alimentos y bebidas y textiles.

* De acuerdo a las estimaciones de PREALC (aprendice Capítulo IV), "el 25% de la población vive en barrios marginales. Otro 25% de la población vive en tugurios y conventillos cuyas condiciones de habitalidad no son mucho mejor a las de los barrios marginales.

Digitalizado por: ENRIQUE BOLAÑOS FUNDACIÓN www.enriquebolanos.org

estaba desempleada. Pero, peor aún era la situación en los barrios marginales.

En efecto, la situación ocupacional en los barrios marginales investigada por PREALC en 1971 revestían características alarmantes. En esta encuesta se utilizó el concepto de subutilización (*), que es más amplio que el de desocupación, considerándose ésta última como la forma más extrema de subutilización. Los resultados encontrados fueron los siguientes:

1. El 31% de la fuerza de trabajo estaba desocupada abiertamente.
2. Un 16% de la población inactiva manifestó deseos de trabajar.
3. El 2% de la población ocupada expresó su deseo de trabajar más.
4. El 40% de la población ocupada tenía un trabajo precario de ingresos y, por lo tanto de productividad fluctuante.
5. El 17% de la población ocupada manifesto insatisfacción con las pocas exigencias de su trabajo.

El 31% de desocupación abierta y un 40 ó 59% de subocupación (según se suponga que las categorías de arriba sean mutuamente exluyentes o no), confirma una situación realmente grave para el 50% de la población que habita en los barrios marginales de Managua.

Finalmente, a partir del análisis anterior, podemos pues concluir que el desarrollo capitalista en Nicaragua ha generado un proceso de marginalización de amplios sectores de la fuerza de trabajo. Este proceso se expresa a través de dos mecanismos: por un lado la incapacidad estructural del sector estable y moderno de la economía urbana de generar suficientes puestos de trabajo y por otro, el desplazamiento de las múltiples actividades del sector tradicional o inestable de la economía (artesanía, pequeño comercio y servicio etc.), que al mismo desarrollo produce.

Lo más importante sin embargo es que a través del proceso de marginalización se expresa una de las contradicciones medulares del desarrollo capitalista. En efecto, la incapacidad de generar el empleo necesario en relación a los contingentes de fuerza de trabajo presentes en el mercado de trabajo urbano, al producir agudas desigualdades en la distribución del ingreso, limita en forma real y efectiva la capacidad de consumo de grupos cada vez mayores de nuestra sociedad. La existencia de este reducido mercado interno es el freno principal para un incremento sustancial de la inversion y por lo tanto paral la reproducción ampliada de la economía nacional.

* Se considera subutilización too caso en que no se aprovecha plenamente la capacidad productiva de la mano de obra. En la encuesta se trataron de precisar 3 formas de subutilización. a) la descoupación abierta; b) el desempleo oculto entre los inactivos y c) el subempleo entre los ocupados (los que desebían trabajar más horas, los que tenían un ingreso inestable e irregular y los que manifestaron estar insatisfechos con su ocupación, por no permitirles utilizar plenamente su capacidad.

Digitalizado por: ENRIQUE BOLAÑOS FUNDACIÓN www.enriquebolanos.org

CUADRO No. III-ii-11

ESTRUCTURA SECTORIAL DEL PIB

PIB: (millones de córdobas de 1958

	1945	1950	1955	1957	1960	1965
PIB	1,107.2	1,504.7	2,285.0	2,475.1	2,392.6	3,868.2
Actividades Primarias..	506.1	670.4	901.3	965.0	589.1	1,027.8
Actividades Secundarias	204.1	258.8	431.7	464.8	454.5	893.0
Industrias Manufactureras.....	143.8	193.3	320.4	347.9	374.0	727.0
Minería.....	37.9	42.3	44.4	39.0	28.3	43.9
Construcción	22.4	23.2	66.9	77.9	52.2	122.1
Actividades Terciarias.	397.0	575.5	952.0	1,045.3	1,349.0	1,947.4
Comercio	188.8	268.7	485.3	478.4	536.2	849.9
Gobierno Central.....	48.1	82.9	113.7	133.4	157.4	189.4
Transporte...	22.0	35.6	70.9	121.4	136.3	216.0
Electricidad Gas y agua..	6.3	7.2	12.4	15.0	31.7	63.3
+) Otros Privados.....	131.8	181.1	269.7	297.7	487.4	628.8
			—COMPOSICION PORCENTUAL—			
Actividades Primarias...	45.7	44.6	39.4	39.0	24.6	26.6
Actividades Secundarias	18.4	17.2	18.9	18.8	19.0	23.1
Industria Manufacturera..	12.8	12.8	14.0	14.0	15.6	18.7
Actividades Terciarias.	35.9	38.2	41.7	42.2	56.4	50.3
TOTAL	100.0	100.0	100.0	100.0	100.0	100.0

+): Incluye Banca, Seguros, Bienes Inmuebles, Propiedad de viviendas y Servicios.

FUENTE: CEPAL (1945 - 1957), BCN (1960 - 1974).

Digitalizado por: ENRIQUE BOLAÑOS FUNDACIÓN www.enriquebolanos.org

PIB: (millones de córdobas de 1958)

	1970	1972	1973	1974
PIB	4,799.0	5,177.6	5,503.2	6,009.2
Actividades Primarias	1,137.0	1,236.7	1,226.4	1,388.0
Actividades Secundarias	1,261.6	1,409.7	1,478.3	1,702.5
Industrias Manufactureras.....	1,071.0	1,199.7	1,248.0	1,393.9
Minería.....	32.3	31.4	40.6	44.4
Construcción.....	158.3	178.6	189.7	264.2
Actividades Terciarias.	2,400.4	2,531.2	2,568.0	2,918.7
Comercio.....	1,025.7	1,126.3	1,226.8	1,367.8
Gobierno Central.....	243.9	229.1	214.1	256.5
Transporte.....	260.7	291.0	311.9	347.7
Electricidad, gas y agua	105.3	107.1	53.1	81.2
+) Otros (Privados)....	764.8	773.7	762.1	865.5
Errores y omisiones....			190.5	
—COMPOSICION PORCENTUAL—				
Actividades primarias...	23.7	23.9	23.0	23.1
Actividades secundarias.	26.3	27.2	26.9	28.3
Industria manufacturera	22.3	23.0	22.6	23.0
Actividades terciarias..	50.0	48.9	46.7	48.6
TOTAL.....	100.0	100.0	100.0	100.0

+): Cifras Preliminares.

Digitalizado por: ENRIQUE BOLAÑOS FUNDACIÓN www.enriquebolanos.org

CUADRO No. III-ii-12

INVERSION NORTEAMERICANA EN C.A.

	1959			1969		
	Inversión Total Mill. $ C.A.	Inversión Sector Manufact. Mill. $ C.A.	%	$ Total	$ Manufact.	%
COSTA RICA	73.2	.6	.8	173.3	36.7	21.1
EL SALVADOR	43.0	.7	1.6	144.6	43.7	38.1
GUATEMALA	137.6	1.1	.8	207.0	90.3	43.6
HONDURAS	115.5	6.9	6.0	184.1	20.6	11.2
NICARAGUA	18.9	5.3	27.8	76.3	41.5	54.4
	388.2	14.6	3.8	232.8	232.8	30.8

FUENTE: Gert. Rosenthal. "La Inversión" Extranjera en el Area C.A. La Nación, 15 de octubre 1971

P. 45 E. Torres. Naturaleza y Crisis del Poder C.A.

Peso Centroamericano ($ C.A.) = 1 dólar de los Estados Unidos.

Digitalizado por: ENRIQUE BOLAÑOS FUNDACIÓN www.enriquebolanos.org

CUADRO No. III-ii-13

NICARAGUA: POBLACION ECONOMICAMENTE ACTIVA SEGUN RAMA DE ACTIVIDAD

	1950	%	1963	%	1971	%
TOTAL	329.976		474.960		505.445	
Sector Primario	223.426	67.7	283.106	59.6	237.327	47.0
Agricultura, selvicultura y pesca.....	223.426	67.7	4.013	59.6	137.327	47.0
Sector Secundario	49.568	13.8	75.496	15.0	85.719	16.9
Minas y Canteras.....	3.178	0.0	4.013	0.0	2.958	0.0
Industria Manufacturera.	37.706	11.4	55.631	11.7	62.509	12.3
Construcción.....	8.684	2.6	15.852	3.3	20.252	4.0
Sector Terciario	56.082	16.9	115.372	24.1	182.391	34.5
Electricidad, gas y agua	0.615	0.0	1.264	0.2	3.017	0.6
Comercio, restaurantes y hoteles.....	15.273	4.6	34.553	7.2	47.376	9.3
Transporte.....	6.127	0.1	12.009	2.5	17.318	3.4
Servicios.....	34.067	15.0	67.546	14.2	99.907	19.7
Establecimientos financieros.....	---	--	---	--	5.893	0.4
Actividades N.E.P.....	---	--	---	--	8.880	1.1

FUENTE: Censos Nacionales.

Digitalizado por: ENRIQUE BOLAÑOS FUNDACIÓN www.enriquebolanos.org

CUADRO No. III-ii-14

MANAGUA - PEA según rama de actividad

RAMA DE ACTIVIDAD	1950		1963		1971	
TOTAL.....	36.617	100.0	74.211	100.0	112.416	100.0
PRIMARIO.....	2.225	6.0	1.777	2.3	2.370	2.1
AGRICULTURA, SILVICULTURA Y CAZA.....	2.225	6.0	1.777	2.3	2.370	2.1
SECUNDARIO.....	15.651	42.6	26.314	35.4	30.700	27.3
INDUSTRIAS MANUFACTURERAS	12.283	33.5	20.075	27.0	22.497	20.0
CONSTRUCCION.....	3.270	8.9	6.210	8.3	8.135	7.2
MINAS Y CANTERAS.....	.98	0.3	34	6.0	0.7	0.0
TERCIARIO.....	18.741	51.1	46.115	62.1	79.339	70.5
ELECTRICIDAD, GAS Y AGUA	300	0.8	780	1.0	1.603	1.4
COMERCIO.....	5.836	15.9	15.617	21.0	22.629	30.1
ESTABLECIMIENTOS FINANCIEROS.....					4.014	3.5
TRANSPORTE.....	2.379	6.4	4.163	5.6	7.067	6.2
SERVICIOS.....	10.226	27.9	25.238	34.0	39.748	35.3
ACTIVIDADES NO ESPECIFICAS.....			317	0.4	4.277	3.8

FUENTE: Censos Nacionales.

Digitalizado por: ENRIQUE BOLAÑOS FUNDACIÓN www.enriquebolanos.org

CUADRO No. III-ii-15

MANAGUA: tasa de crecimiento de la PEA por sectores
1951 - 63 - 71

SECTORES	1950	1963	TASA DE CRECIMIENTO	1971	TASA DE CRECIMIENTO
TOTAL.....	36.617	74.211	5.2	112.416	6.0
PRIMARIO.....	2.225	1.777	- 1.7	2.370	3.5
AGRICULTURA.....	2.225	1.777		2.370	
SECUNDARIO.....	15.651	26.319	3.9	30.708	1.9
INDUSTRIAS MANUFACTURERAS	12.283	20.075	3.7	22.497	1.4
CONSTRUCCION.....	3.270	6.210	4.7	8.135	3.3
MINAS.....	98	34	- 7.4	76	
TERCIARIO.....	19.141	46.115	6.3	79.338	6.6
ELCTRICIDAD, GAS,AGUA....	300	780	6.8	16.03	8.6
COMERCIO, RESTAURANTES Y HOTELES.....	5.836	15.617	7.0	22.692	4.5
TRANSPORTE Y ALMACENAMIENTO.....	2.379	4.163	3.0	7.067	6.4
ESTABLECIMIENTO FINANCIERO.....				4.014	
SERVICIOS COMUNALES Y SOCIALES.....	10.226	25.738	6.5	39.748	5.5
ACTIVIDADES NO ESPECIFICAS		317		4.277	

Fuente: Censos Nacionales

Digitalizado por: ENRIQUE BOLAÑOS FUNDACIÓN www.enriquebolanos.org

CUADRO No. III-ii-16

MANAGUA: Estructura de la PEA por grupo principal de ocupación

	1971	%	1963	%	1950	%
TOTAL.....	112.416	100.0	74.211	100.0	35.060	100.0
PROFESIONALES, TECNICOS Y GERENTES	11.644	10.3	4.592	6.1	1.834	5.2
GERENTE ADMINISTRATIVO Y DIRECTIVOS	2.589	2.3	570	0.7	2.941	8.3
EMPLEADOS DE OFICINA.....	12.244	10.8	10.761	14.5	3.952	11.2
VENDEDORES.....	16.302	14.5	10.310	13.8	1.881	4.6
AGRICULTORES, GANADEROS, ETC...	2.160	1.9	1.759	2.3	1.375	3.9
CONDUCTORES, TRANSPORTES Y AFINES	6.799	6.0	4.258	5.7	1.597	4.5
ARTESANOS Y OPERARIOS.....	24.837	22.0	22.167	29.8	15.007	42.8
OTROS ARTESANOS Y OPERARIOS....	5.023	4.4	3.057	4.1	---	--
OBREROS Y JORNALEROS.....	5.396	4.8	2.670	3.6	544	1.5
TRABAJO, SERVICIOS PERSONALES..	22.104	19.6	13.730	18.5	5.936	16.9
OTROS TRABAJOS N.E.O.C., MINEROS CANTEROS Y OTROS.....	3.318	2.9	315	0.4	---	--

FUENTE: Censos Nacionales.

Digitalizado por: ENRIQUE BOLAÑOS FUNDACIÓN www.enriquebolanos.org

CUADRO No. III-ii-17

MANAGUA: Distribución de la PEA en el sector terciario según sexo

	1963			1971		
	T	H	M	TOTAL	HOMBRES	MUJERES
	100.0	97.4	2.5	100.0	93.6	6.3
COMERCIO, RESTAURANTES Y HOTELES.....	100.0	53.9	46.0	100.0	53.1	46.8
TRANSPORTE, ALMACENAMIENTO Y COMERCIO.....	100.0	96.1	1.4	100.0	93.2	6.7
ESTABLECIMIENTOS FINANCIEROS	100.0			100.0	78.8	21.1
SERVICIOS.....	100.0	39.7	62.2	100.0	42.6	57.3
ACTIVIDADES NO ESPECIFICAS	100.0	73.8	26.1	100.0	70.3	29.6

FUENTE: Censos Nacionales.

Digitalizado por: ENRIQUE BOLAÑOS FUNDACIÓN www.enriquebolanos.org

CUADRO No. III-ii-18

NICARAGUA: Valor agregado por agrupaciones industriales, 1960 - 1971

(Millones de córdobas de 1958)

AGRUPACIONES (C.I.I.U.)		1960	TASAS ANUALES DE CRECIMIENTO 1965	1969	1970	1971	60-70	60-65	65-70
ALIMENTOS.....	43.0	131.8	237.0	323.2	377.5	422.3	11.1	12.4	9.8
BEBIDAS.....	10.0	33.6	81.8	109.7	108.9	103.2	12.5	19.5	5.9
TABACO.....	8.9	27.3	39.7	47.0	47.3	61.3	5.7	7.8	3.6
TEXTILES.....	5.0	15.5	34.3	40.4	50.2	62.0	12.5	17.2	7.9
CALZADO Y PRENDAS DE VESTIR.....	7.1	21.9	39.6	48.1	51.1	50.6	8.8	12.6	5.2
MADERA.....	4.2	12.9	12.6	20.4	22.7	28.8	5.8	0.8	12.5
MUEBLES.....	0.8	2.7	6.0	10.7	10.1	13.5	14.1	17.3	11.0
PAPEL Y PRODUCTOS DE PAPEL.....	0.5	1.6	7.4	14.0	15.2	11.6	25.2	35.8	15.5
IMPRENTAS Y EDITORIALES.....	1.8	5.6	9.4	14.6	15.1	15.7	11.2	12.6	9.9
CUERO Y PRODUCTOS DE CUERO.....	1.5	4.6	6.2	11.3	12.8	11.4	10.8	6.2	15.6
PRODUCTOS DE CAUCHO	0.3	1.1	1.7	6.2	6.2	5.8	18.8	9.1	29.5
PRODUCTOS QUIMICOS.	9.0	27.6	66.6	95.1	110.2	111.4	14.9	19.3	10.6
DERIVADOS DEL PETROLEO.....			23.5	39.4	49.6	47.6			16.1
MINERALES NO METALICOS.....	3.7	11.6	24.5	39.9	42.2	43.5	13.8	16.1	11.5
METALICOS BASICOS Y PRODUCTOS METALICOS	1.9	5.9	29.8	36.6	45.8	50.5	20.7	38.0	9.0
MAQUINARIAS NO ELECTRICAS Y ELECTRICAS	0.1	0.5	1.4	13.6	14.3	13.9	39.8	23.0	60.0

Digitalizado por: ENRIQUE BOLAÑOS FUNDACIÓN www.enriquebolanos.org

AGRUPACIONES (C.I.I.U.)	1960	1965	1969	1970	1971	TASAS ANUALES DE CRECIMIENTO 60-70	60-65	65-70
MATERIALES DE TRANSPORTE.....	0.2	0.9	0.7	0.9	0.8	16.2	35.0	0.0
DIVERSAS.....	2.0	15.0	29.1	32.8	34.0	32.5	50.0	16.9
TOTAL.....	306.0	637.4	900.0	1.012.9	1.087.9	12.8	15.8	9.7

FUENTE: Prealc. Situación y Perspectivas del Empleo en Nicaragua.

Digitalizado por: ENRIQUE BOLAÑOS FUNDACIÓN www.enriquebolanos.org

CUADRO No. III-ii-19

MONTO DE INVERSION EXTRANJERA EN NICARAGUA EN EL PERIODO 1960-1970

POR SECTORES ECONOMICOS (MILLONES DE CORDOBAS)

SECTORES		VALORES	%
I. PRIMARIO		8.8	2.7
II. SECUNDARIO		254.1	77.5
Alimentos, bebidas y tabaco	34.4		
Textiles y calzado.....	22.0		
Petróleo y Productos derivados.....	132.7		
Productos químicos.....	31.5		
Minerales no metálicos.....	2.0		
Productos metálicos.....	16.1		
Otras actividades.....	16.4		
III. TERCIARIO			
Comercio y Servicios.....	18.2	64.8	19.8
Bancos, Seguros y Servicios Financieros.....	46.6		
TOTAL.....		327.7	100.0

FUENTE: INDE-Comex P.2

Digitalizado por: ENRIQUE BOLAÑOS FUNDACIÓN www.enriquebolanos.org

CUADRO No. III-ii-15

MANAGUA: Tasa de Crecimiento de la PEA por sectores

1951 - 63 - 71

SECTORES	1950	1963	TASA DE CRECIMIENTO	1971	TASA DE CRECIMIENTO
TOTAL.....	36.617	74.211	5.2	112.416	6.0
PRIMARIO.....	2.225	1.777	-1.7	2.370	3.5
AGRICULTURA.....	2.225	1.777		2.370	
SECUNDARIO.....	15.651	26.319	3.9	30.708	1.9
INDUSTRIAS MANUFACTURERAS	12.283	20.075	3.7	22.497	1.4
CONSTRUCCION.....	3.270	6.210	4.7	8.135	3.3
MINAS.....	98	34	-7.4	76	
TERCIARIO.....	19.141	46.115	6.3	79.338	6.6
ELECTRICIDAD, GAS, AGUA.	300	780	6.8	16.03	8.6
COMERCIO, RESTAURANTES Y HOTELES.....	5.836	15.617	7.0	22.692	4.5
TRANSPORTE Y ALMACENAMIENTO.....	2.379	4.163	3.0	7.067	6.4
ESTABLECIMIENTO FINANCIERO.....				4.014	
SERVICIOS COMUNALES Y SOCIALES.....	10.226	25.738	6.5	39.748	5.5
ACTIVIDADES NO ESPECIFICAS.....		317		4.277	

FUENTE: Censos Nacionales.

Digitalizado por: ENRIQUE BOLAÑOS FUNDACIÓN www.enriquebolanos.org

CUADRO No. III-ii-21

MANAGUA: Estructura de la PEA industrial de 10 y más años por grupo principal de ocupación.

	1963	1971
PROFESIONALES, TECNICOS Y AFINES.....	0.6	3.7
GERENTES, ADMINISTRADORES Y DIRECTIVOS	0.8	2.5
EMPLEOS DE OFICINA.....	3.5	6.7
VENDEDORES.....	0.4	3.5
AGRICULTORES, GANADEROS, PESCADORES, ETC.	0.1	0.1
PRODUCTOS DE TRANSPORTE Y AFINES.....	1.0	2.3
ARTESANOS Y OPERARIOS.....	78.5	53.5
OTROS ARTESANOS Y OPERARIOS.....	13.0	19 3
OBREROS Y JORNALEROS.....	0.8	5.7
TRABAJADORES DE SERVICIOS PERSONALES...	0.8	1.9
OTROS TRABAJADORES N.E.O.C. MINEROS Y CANTEROS.....	0.0	0.5
TOTAL.....		

FUENTE: Censos Nacionales.

Digitalizado por: ENRIQUE BOLAÑOS FUNDACIÓN www.enriquebolanos.org

CUADRO No. III-ii-22

NICARAGUA: Estructura de la PEA industrial por categoría de ocupación.

	1971	1963
TOTAL.....	100.0	100.0
EMPLEADOS.....	2.3	2.3
TRABAJADOR POR CUENTA PROPIA.....	31.8	34.9
EMPLEADOS, OBREROS Y JORNALEROS..	60.1	59.6
TRABAJADOR FAMILIAR NO REMUNERADO	2.0	3.2
IGNORADO.....	3.8	

Digitalizado por: ENRIQUE BOLAÑOS FUNDACIÓN www.enriquebolanos.org

III.— iii. EL COMPORTAMIENTO DE LAS GANANCIAS

Esta caracterización del mercado interno quedaría inconclusa sino se expusiera el signficado de las ganancias con arreglo a los problemas de la insuficiente demanda interna.

Ya hemos mostrado la desigual distribución de los ingresos salariales y los ingresos no salariales (ganancias) referida al sector agropecuario y al sector industrial. A partir de ello se puede inferir que la distribución de los ingresos en el resto de la economia puede resultar similar, aunque desgracidamente es muy difícil reconstruir esa información a nivel nacional, debido a problemas de la información)*).

Ahora lo que queremos sintetizar es el comportamiento de las ganacias. Nosotros proponemos que las ganacias no se pueden estudiar como un todo sino que fraccionalmente, de ahí que se pueda hablar de:

GANANCIAS 1 -

La parte de las ganancias que son utilizadas para consumo y bienes intermedios, producidos internamente. Es la única fracción de las ganancias que apoya el mercado interno.

GANANCIAS 2 -

La parte de las ganancias que son utilizadas para el consumo de bienes de lujo, bienes que como no se producen internamente, implican un flujo hacia el exterior vía importaciones, o sea que influyen negativamente en la formación del mercado interno.

GANANCIAS 3.-

La parte de las ganancias que se destina a la inversión real. El proceso de inversión implica necesariamente un flujo hacia el exterior pues la inversión está asociada fuertemente con la importación de bienes intermedios y de capital.)*) Los resultados son su no contribución a la consolidación del mercado interno.

GANANCIAS 4-

La parte de las ganancias que se destina a inversiones en el exterior, ya sea inversión financiera en intermediarios financieros del exterior o ya sea en inversión real también en el extranjero. Los resultados son también negativos en términos negativos en términos del mercado interno.

GANANCIAS 5 -

La parte de las ganancias que reciben los inversionistas extranjeros y que son repartidas. Esto se aprecia para años relacionados.

NICARAGUA: REPATRIACION DE GANANCIAS

	1960	1965	1970	1974
		(Millones de dólares)		
1) INVERSION DIRECTA EXTRANJERA	1.7	8.2	15.0	11.5
2) REPATRIACION DE GANANCIAS.	1.2	12.2	22.9	30.7
3) SALDO (1-2)	+0.5	— 4.0	⅞ 7.9	—19.2

FUENTE: Balanza de Pagos, Fondo Monetario Internacional.

GANANCIAS 6-

Pa finalizar se puede considerar una última fracción de las ganancias que es puesta fuera de circulación del sistmea económico (atesoramiento) y por lo tanto tampoco influye en la anémica demanda interna.

III.— iv. RESULTADOS DE LA INSUFICIENTE DEMANDA INTERNA: SOBRE INVERSION Y AGOTAMIENTO DE LAS POSIBILIDADES DE INVERTIR:

En las etapas de aceleramiento de la inversión se desencadena todo un proceso en el cual la demanda interna tiende al alza, sin embargo por la misma estructura del mercado interno, ya referido, esa demanda crece más lentamente que la inversión lo cual provoca a la larga un freno que la desacelera. Sin embargo hay periodos en que a pesar de esa pobre demanda la inversión se acelera nuevamente, esos son los periodos en que la situación internacional tiende a subir.

(*). Existe información sobre el monto de sueldos y salarios y de las ganancias, sin embargo no se puede a partir de la información censal inferir cuántos trabajadores y cuántos patronos hay.

(*). Para mostrar esa afirmación se construyó una regresión relacionando la variable inversión bruta total constante ($\bar{I}$) y la importación de insumos y bienes de capital también constante ($\bar{Mi}$ + $\bar{Mk}$), los resultados que encontramos con 15 grados de libertad fueron $\bar{I}$=-12.83117 + 1.06976 ($\bar{Mk}$ + $\bar{Mi}$)

(15.55413)

R^2=o.97226 F=241.93087

Digitalizado por: ENRIQUE BOLAÑOS FUNDACIÓN www.enriquebolanos.org

De modo que el proceso de aceleración de la inversión lleva a problemas de acumulación de inventarios, lo cual obliga a los capitalistas a operar a un ritmo más lento, expresándose entonces como una sobre inversión, que se puede apreciar en el grado de aprovechamiento de la capacidad instalada; siendo los resultados un estrangulamiento de las posibilidades de invertir es decir un desaceleramiento de la inversión.

Este proceso que se acnetúa más en las empresas que usan un mayor capital fijo se puede apreciar en la siguiente información referente al sector industrial.

NICARAGUA: GRADO DE APROVECHAMIENTO DE LA CAPACIDAD INSTALADA 1972

1) INDUSTRIA DE ACEITES Y GRASA	48%
2) INDUSTRIA METALICA	31%
3) INDUSTRIA DE LA MADERA	42%
4) INDUSTRIA FARMACEUTICA	17%
5) INDUSTRIA TEXTIL	62%
6) PROMEDIO (*)	35%

FUENTE: "El desarrollo Integrado de C.A. en la presente década" (Tomo 4, Cuadro 14).

(*) No incluye industria textil.

IV. EL PAPEL ECONOMICO DEL ESTADO (EL GASTO PUBLICO)

Para fines del presente escrito y por las dificultades implícitas del tema, en esta parte haremos abstracción del papel del estado como conjunto y solo trataremos de analizar como el nombre de este inciso lo indica su papel económico; es decir, trataremos de describir la importancia, el sentido y el papel del gasto público *). En la perspectiva señalada y sin ánimos de tratar de hacer teorizaciones generales hay que consignar una premisa fundamental, que bajo diferentes formas ha sido expresada y que es denominador común de las economías modernas basadas en la propiedad privada, esto es: El papel económico del Estado es garantizar la producción actual de bienes y servicios y la reproducción ampliada de los mismos en el futuro. El análisis pues, girará en torno a las garantías y condiciones de reproducción que el estado provee.

La anterior premisa es coherente con otras premisas importantes en economía: por un lado, la razón de ser de los capitalistas es la obtención sostenida y permanente de ganancias las que se obtienen a partir de la producción y ventas de bienes y servicios, y por otro, es un hecho de que en una economía basada en la propiedad privada no se puede predecir, "Strictu Sensu", la inversión que van a realizar tales capitalistas en el futuro, es decir que no se puede asegurar la reproducción del sistema como conjunto. (**).

Si se aceptan tales premisas se puede pasar a establecer que el Estado debe procurar como establecer las condiciones que permitan tal fluidez de bienes y servicios en la economía. Entonces si a los inversionistas privados lo que les interesa es la obtención de ganancias hoy, y así invertir hoy, y la obtención de ganancias en el futuro para asi invertir en el futuro, el estado tiene que asegurar que se den tales condiciones. El mecanismo fundamental opera así: la percepción de las ganancias para los capitalistas se expresa como la diferencia entre costo de producción (a "precios de mercado") y las ventas. La variable venta está limitada por una serie de factores que aquí no interesan (población, ingreso, gastos..) sobre los cuales el capitalista individual puede influir muy poco. Los costos de producción, sin incluir los sueldos y salarios, están dados y por lo tanto la influencia sobre ellos es mínima ya que hay otros capitalistas que venden los bienes que el primero usa en su producción, que estarán presionando por el alza. Exluimos los sueldos y salarios porque estos son relativamente fácil de presionar especialmente en situaciones de gran desempleo como en el caso de Nicaragua. En mercados dependientes la situación general se agrava porque la demanda de estos países está asociada en términos generales a ingresos bajos; y los costos de producción están asociados a la importación de insumos para la producción, con lo que la influencia de los capitalistas en los costos y las ventas se ve aún más restringida. Por lo tanto el papel económico del estado en éstos obviamente se torna aún más importante. De modo que la mejor forma en la que el Estado puede cumplir su función, sin entrar a competir con los capitalistas en la producción, es disminuyéndoles sus costos y ampliándoles su mercado, en otras palabras, asegurarles una tasa de ganancias satisfactorias y la realización de la misma.

La disminución de los costos, se da a través de que el estado absorbe una parte considerable de tales costos, por via de la inversión en infraestructura ya sea física o social (las cuales generan para el capitalista economías externas que son inter-

---

***). El Gasto Público lo definimos como la sumatoria del Consumo Público y la inversión pública.**

(**). No nos referimos al pronóstico cuantitativo de la inversión sino a las posibilidades de que esa inversión sea suficiente para garantizar la reproducción social del sistema como conjunto.

Digitalizado por: ENRIQUE BOLAÑOS FUNDACIÓN www.enriquebolanos.org

nalizadas en el proceso productivo) (*) Este proceso formalmente se puede estudiar a partir de lo que se conoce como gastos de capital. Adicionalmente, la ampliación del mercado se da por dos vías: generando empleo público (generación de sueldos y salarios) y demandando bienes y servicios de consumo. Lo cual se puede estudiar formalmente a partir del análisis de lo que se conoce por gasto corriente.

Pasando a un nivel de aproximación más cercano a la realidad nicaragüense y coherente con las afirmaciones anteriores nosotros trataremos de plantear que no se pueden rechazar las proposiciones siguientes.

El crecimiento de la inversión está frenado por la insuficiente demanda del mercado interno determinada estructuralmente como lo consignamos anteriormente, lo cual lleva a una situación de sobreinversión y por ende a un agotamiento de las —posibilidades de invertir. El gasto público está orientado a hacer menos insuficiente tal demanda del mercado interno. De ahí el aumento en el grado de estatización, proceso de estatización y en la elasticidad parece ser bastante adecuada es necesario hacer dos observaciones o explicaciones adyacentes. La primera es que al analizar el gasto público descompuesto en gastos corrientes y gastos de capital hay flujos de fondos que tienen que darse y no cumplen su cometido, ya que salen al exterior. En segundo lugar, si bien el gasto público es relativamente más estable que el privado, éste está amenazado por un desequilibrio estructural, a saber: la dependencia del primero en el nivel real de actividad económica: la recaudación depende del ingreso y la capacidad de endeudamiento en última instancia también del ingreso.

El grado de **estatización** *) de la economia ha pasado de 10.5% en 1960 a 13% en 1975. Indicando que la tendencia general es que el peso económico del estado es ascendente. Tal tendencia se ve más clara en el indicador **proceso de estatización** de la economía el cual fue de 1.22 en el período 1960-1975 contra 0.98 en el período 1960-1965, este indicador sale de obtener la relación de las tasas de crecimiento del gasto público y el PIB. Es decir el gasto público ha experimentado un crecimiento mayor que el de la economía total. Ahora si medimos la elasticidad estatal, es decir el crecimiento del gasto público medido en términos per-cápita en relación al incremento del ingreso también medido en términos per-cápita tenemos que ésta en el período 1960-1965 era menor que la unidad (0.98) y en cambio la elasticidad para todo el período (1960-1975) es del ¡1.42!

Es decir, que el crecimiento del gasto público en terminos de la población es más importante aún que el crecimiento del producto total en términos de la población. De modo que con los indicadores propuestos es difícil negar la importancia creciente que tiene el gasto público. Lo que trataremos ahora es de analizar las fuentes de fondos de tales gastos, para pasar así analizar la distribución del mismo así como su destino, para finalizar analizando el problema de la deuda externa.

IVi. LAS FUENTES DEL GASTO PUBLICO

El vertiginoso ascenso del peso económico del Estado en Nicaragua, y por añadidura, su peso social y político, como consignábamos atrás, ha tenido un doble propósito: por un lado aumentar la demanda agregada nacional y por otro aumentar la oferta de infraestructura para provocar la inversión de los capitalistas.

Más si estudiamos el proceso de las fuentes de ese gasto público, veremos que éste está apoyado en el crecimiento del sector real de la economía, lo cual lo lleva a una situación de desequilibrio estructural real que como veremos no es posible mantener si no se explica a partir de razones políticas. Es decir, el gasto público tiene una relativa autonomía en relación al concepto de ganancias y es por ello casualmente que en situaciones de caída de la demanda agregada que el gasto público se ha aumentado más, (*), sin embargo, obviamente tiene una total dependencia del nivel de ingresos estatales ya que estos determinan gran parte del gasto, porque si bien es cierto que el Estado nicaragüense opera deficitariamente esto es relativamente temporal y su magnitud relativamente baja. En efecto, en 1975 el déficit presupuestal real del gobierno central fue de 6% del total de egresos (*). Pero ahora bien, ¿los ingresos del Estado de dónde provienen? Anteriormente dijimos de la producción en última instancia. Ahora pasaremos a referirnos formalmente. En el sentido señalado los ingresos del Estado se pueden dividir en dos grandes partes:

a) Ingresos que provienen internamente, vía impuestos, venta de servicios, crédito interno, etc., y

---

(*). El apoyo directo del estado a la producción capitalista es también fácil de visualizar analizando la política de incentivos fiscales que aumenta artificialmente la rentabilidad de las inversiones porque reduce los costos de capital gracias a las excenciones de impuestos sobre importaciones de bienes capital e intermedios (y otras prerrogativas fiscales) que el Estado provee.

También la facilitación del crédito a través de los organismos financieros del sector público (Banco Nacional, INFONAC, etc.) contribuye a agilizar y crear condiciones que facilitan el proceso de inversión privada tanto en el campo como en la ciudad.

..(*) Lo anterior es válido en situaciones de ceteris Paribus, ya que en condiciones especiales como la del terremoto de 1972, aún cuando el consumo y la inversión privada aumentaron el gasto público también creció.

(*) Sin embargo, para los años 1976 y 1977 el déficit presupuestado del Sector Público, como conjunto ha aumentado de una manera sin precedentes.

Digitalizado por: ENRIQUE BOLAÑOS FUNDACIÓN www.enriquebolanos.org

b) Ingresos que provienen del exterior, vía endeudamiento.

a) **Ingresos del sector público de origen interno:**

Como se sabe el gobierno general está compuesto por el gobierno central, las municipalidades, y los entes autónomos, los cuales a su vez se subdividen en organismos autónomos de servicios, empresas públicas, y entes autónomos financieros. La información estadística al respecto tiene algunas limitaciones ya que las series históricas publicadas sobre el sector público total en primer lugar no permiten distinguir la composición institucional y por otro lado, algo más importante, no permiten distinguir claramente los distintos rubros de ingresos (*). Y en las series que aparecen tales datos a un nivel mayor de detalles no se refieren al sector público total sino o bien al sector público no-financiero, o bien a las estadísticas del gobierno central. Pero debido a la importancia que tiene el gobierno central, como se aprecia abajo, y a las limitaciones estadísticas analizaremos con un mayor nivel de detalle las cifras referentes al gobierno central.

NICARAGUA: INGRESOS DEL GOBIERNO CENTRAL Y DEL GOBIERNO GENERAL

	1960	1965	1970	1975
	Millones de córdobas			
(1) Ingresos del Gob. Central	254.7	457.7	690.0	2.076.3
(2) Ingresos del Gob. Gral	436.2	865.6	1.392.3	3.838.6
(3).Relación (1)/(2) (%)	58.4	52.9	49.6	54.1

FUENTE: Con base a datos del BCN.

Primeramente pasaremos a dimensionar la importancia de los ingresos generados internamente con arreglo al total de ingresos del sector publico, para pasar así a mostrar que al menos los ingresos generados internamente tienen una fuerte dependencia del nivel de actividad económica y que por lo tanto sufren el desequilibrio cíclico general de la economía, los datos al respecto son los siguientes:

NICARAGUA: RELACION INGRESOS GENERADOS INTERNAMENTE E INGRESOS TOTALES DEL SECTOR PUBLICO

	1960	1965	1970	1974
	(Millones de córdobas)			
(1) Ingresos generados internamente	427.5	813.7	1,214.8	2,807.9
(2) Ingresos totales del Sector Público	436.2	865.6	1,392.3	3,838.6
(3) Relación (1/2) (por ciento).....	98.0	94.0	87.3	73.1

FUENTE: Con base a datos del BCN.

Para mostrar más explicitamente las afirmaciones anteriores hermos intentado realizar una clasificación de los diferentes rubros de Ingreso provenientes del interior según su dependencia del nivel de actividad económica. Estableciendo las dos categorías siguientes: a) "Relativa autonomía" y b) "Fuerte Dependencia"; entendiendo por la primera aquellos ingresos del gobierno que no están asociados directamente con el nivel de producción o en general con el nivel de actividad económica y entendiendo por la segunda aquellos que si están. Establecido lo anterior pasemos a tal clasificación:

INGRESOS CORRIENTES
Ingresos Tributarios
I. No - Tributarios
Transferencias corrientes
Otros Ingresos corrientes.

(*) Similar situación sucede con los egresos del sector público.

Digitalizado por: ENRIQUE BOLAÑOS FUNDACIÓN www.enriquebolanos.org

INGRESOS DE CAPITAL
VENTA DE ACT. Y VALORES
RECUPERACION DE
PRESTAMOS
TRANSFERENCIAS DE CAPITAL
OTROS INGRESOS DE CAPITAL

Con la anterior clasificación se podria pensar que solamente hay un rubro (Ingresos tributarios) (*) que está asociado con las variaciones en los niveles de actividad económica, contra siete rubros que tienen relativa autonomía de tales variaciones, más es necesario hacer dos consideraciones: por un lado que el peso de los ingresos tributarios del total de ingresos generados internamente es considerablemente mayor que las siete restantes fuentes, como se aprecia a continuación:

NICARAGUA: RELACION INGRESOS TRIBUTARIOS E INGRESOS GENERADOS INTERNAMENTE DEL SECTOR PUBLICO CONSOLIDADO

CONCEPTOS	1960	1965	1970	1974
	(Millones de córdobas)			
(1) Ingresos Tributarios	268.4	487.3	671.6	1,398.8
(2) Ingresos Generados internamente.	427.5	813.7	1,214.8	2,807.9
(3) Relación (1/2)	62.8	59.9	55.3	49.8

FUENTE: Con base a datos del Banco Central.

Es importante señalar que después del terremoto de 1972, el sector financiero público ha tenido un gran auge que se tratará más adelante. En las cifras anteriores se incluye un sector el cual no tiene su fuente de ingreso en los ingresos tributarios lo cual hace que la relación sea del 49.8 por ciento, ya que si calculamos esa misma relación en el mismo año 1974, para el sector público no financiero nos da una relación del 66.9 por ciento.

La segunda consideración que hay que establecer es que nosotros hemos clasificado con la categoria "RELATIVA AUTONOMIA" la cual no hay que confundirla con autonomía total. En realidad lo que sucede es aún en esos ingresos (los clasificados como "relativamente autónomos") hay una parte que si depende del nivel de actividad económica. Tomemos el rubro que mayor significancia tiene entre los llamados "relativamente autónomos", como es el rubro "Ingresos No-Tributarios", ya que seha comportado de la siguiente manera:

NICARAGUA: RELACION INGRESOS NO-TRIBUTARIOS E INGRESOS GENERADOS INTERNAMENTE

	1960	1965	1970	1974
	(Millones de córdobas)			
(1) Ingrenos No-Tributarios	125.1	249.4	401.7	1.004.9
(2) Ingresos Generados internamente	427.5	813.7	1,214.8	2.807.9
(3) Relación (1/2)	29.3%	30.7%	33.1%	35.8%

FUENTE: Con base a datos del BCN.

Este rubro a su vez agrega tres sub-rubros: Renta de Activos, Ventas de Bienes y Servicios y Otros Ingresos.

Analicemos el sub-rubro "VENTA DE BIENES Y SERVICIOS", porque a su vez es el más significativo de los tres ya que en 1974 representaba del rubro Ingresos No-Tributarios, el 87.8 por ciento. En el sub-rubro señalado se clasifican, como su nombre lo indica todos los ingresos del sector

(*) Este rubro incluye todos aquellos impuestos que dependen del nivel de actividad económica: impuesto sobre la renta, comercio exterior, producción, el consumo, etc.)

Digitalizado por: ENRIQUE BOLAÑOS FUNDACIÓN www.enriquebolanos.org

público proveniente de ventas al público de bienes y servicios. Ahora bien, nosotros sabemos que los bienes y servicios que vende el sector público, son de carácter indispensable: agua, luz, etc. Y es por ese carácter de "Bienes y servicios indispensables" que nosotros los hemos clasificados como "relativamente autónomos" del nivel de actividad económica, más eso tiene sus limitaciones. En efecto, si tomamos, como ejemplo el agua, su consumo de las familias y el de las empresas. En el consumo de las familias se podría afirmar sin muchas posibilidades de equivocarse que hay un consumo mínimo indispensable para la reproducción de las mismas, que es independiente del nivel de ingresos y hay otra parte de este consumo que si está asociado al nivel de ingresos. (*) Pero evidentemente el consumo autónomo es sólo una fracción del consumo total, de modo que los ingresos del gobierno sólo tienen una "relativa autonomía". Si se analiza el consumo de las Empresas se puede hacer un comentario similar sólo que ahí la fracción del consumo llamado autónomo es aún menor en relación al consumo que si depende del nivel de actividad económica.

De modo pues que se puede resumir diciendo que las fuentes del gasto público que provienen del interior sufren todas las oscilaciones que el sector real de la economía sufren. Para finalizar tratamos de mostrar estadísticamente que no se puede descartar la hipótesis de que la parte de los ingresos públicos que se generan internamente dependen del nivel de actividad económica. En efecto, si a los Ingresos Totales del gobierno general le restamos los provenientes del exterior, (endeudamiento, donaciones), tenemos los ingresos que son generados internamente y si el nivel de actividad económica está representado por el Producto Interno Bruto se puede medir el grado de asociación entre tales variables.

De modo que si nosotros planteamos que: $\overline{Igi} = f(\overline{PIB})$; donde $\overline{Igi}$ = Ingresos generados Internamente deflactados a precios de 1958. (En miles de córdobas).

$\overline{PIB}$ = Producto Interno Bruto también a precios de 1958. (En miles de córdobas).

y especificamos esa función linealmente, es decir del tipo $Y = a + bx + e$: basados en la lógica anterior, podemos estimar una ecuación de regresión y por lo tanto un análisis de correlación estadística simple. Los resultados obtenidos son los siguientes:

$$\overline{Igi} = -506.59307 + 0.33944\,\overline{PIB}$$
$$(13.52016)$$

$R^2 = 0.96377$ $\qquad F = 182.79473$

Estos resultados fueron obtenidos a partir de 16 obserbaciones de cada una de las variables en el período 1960-1975 tales observaciones fueron las siguientes:

	$\overline{Igi}$	$\overline{PIB}$
1)	435.5	2.392.6
2)	418.1	2.571.9
3)	486.0	2.852.0
4)	635.1	3.161.9
5)	647.2	3.531.8
6)	793.6	3.868.2
7)	792.4	3.995.9
8)	891.2	4.274.4
9)	897.1	4.331.8
10)	970.8	4.602.0
11)	1.039.3	4.678.3
12)	1.043.1	4.905.9
13)	1.026.6	5.610.5
14)	1.320.0	5.272.3
15)	1.590.1	5.990.6
16)	1.827.8	6.080.5

Tales resultados indican una correlación sumamente estrecha entre ambas variables, ya que el coeficiente de correlación es de 0.97377 y el test "t de student", tiene un valor altamente significativo indicando que la hipótesis sólo se podría rechazar a nivel de significación menor del 0.005 por ciento. Además que es concluyente y altamente conerente con la discusión anterior el resultado de la ecuación estimada ya que el parámetro "A" tiene signo negativo mostrando que los ingresos del gobierno como conjunto tienen una fortísima relación del nivel de actividad económica, es decir que los ingresos del gobierno general fluctuaran tal como fluctúe la producción.

b) Ingresos del Sector Público que provienen del Exterior:

En el apartado anterior se mostró que los ingresos del sector público provenientes del interior dependen en última instancia del nivel de la actividad económica real. Lo que aquí se quiere consignar es que el sector público necesita echar mano también a recursos externos para poder aumentar la demanda agregada de una forma permanente debido a la permanente fluctuación de la actividad real y la pobreza de la misma. Más el uso de estos recursos externos está limitado en última también por la capacidad de pago de la misma. Sin embargo, tal capacidad de pago está determinada en última instancia por el nivel de exportaciones, del tal país, es decir por la disponibilidad de divisas que el país posea. Es obvio también que tales exportaciones dependen del nivel de actividad

(*) Eso se podría expresar formalmente como una función lineal

Ca = . . . f (y), lo implica que

Ca = . . . a + by donde

Ca . = . . Consumo de agua

a . = . . Consumo autónomo

by . = . . Consumo que depende del ingreso

Digitalizado por: ENRIQUE BOLAÑOS FUNDACIÓN www.enriquebolanos.org

económica. De manera que también la posibilidad del sector público de utilizar recursos externos está determinada por las fluctuaciones en el nivel de actividad económica real. Más las relaciones económicas, no son meras relaciones políticas, y no necesariamente en algunos casos la capacidad de endeudamiento está limitada por la capacidad de pago sino que sobre este límite se amplía por criterios de orden político.

En Nicaragua en el período 1960-1975 el endeudamiento externo na tenido un carácter ascendente y su participación relativa ha ido en permanente crecimiento, como se puede comprobar a continuación, con datos del gobierno central, en efecto:

NICARAGUA: RELACION CREDITO PUBLICO EXTERNO E INGRESOS TOTALES DEL GOBIERNO CENTRAL

	1960	1965	1970	1975
		(Millones de córdobas)		
(1) Crédito Público Externo	6.9	13.5	82.8	595.8
(2) Total de Ingresos	254.7	457.7	690.0	1,967.2
(3) Relación (1/2(	2.7%	2.9%	12.0%	30.3%

FUENTE: Con base a Datos del BCN.

Para reafirmar nuestra hipótesis hemos construído una regresión simple en la que relacionamos dos variables: el movimiento de Capital Oficial y las Exportaciones y los resultados obtenidos fueron los siguientes:

Si $\overline{MCO} = f(\overline{x})$

Donde $\overline{MCO}$ = movimiento de capital oficial (de Balanza de Pagos) deflactados a 1958.

(En miles de córdobas)

$\overline{x}$ = Valor de las exportaciones a precios de 1958 (En miles de córdobas).

llegamos a:

+

$$\overline{MCO} = -234.26925 + 0.36355\,\overline{x}$$
$$(4.97959)$$

$R^2 = 0.79946$ $F = 24.79636$

De modo que se encontró un R^2 bastante alto y el valor del test "t" es significativo. Esta regresión fue estimada con datos de 1960 a 1975, que aparecen a continuación:

	$\overline{MCO}$	$\overline{x}$
1)	26.3	477.8
2)	28.4	511.2
3)	21.5	641.5
4)	56.1	797.6
5)	67.4	954.4
6)	48.6	1.081.6
7)	80.3	1.026.2
8)	103.7	1.142.9
9)	256.4	1.140.6
10)	100.2	1.154.0
11)	150.3	1.235.6
12)	224.3	1.299.0
13)	212.9	1.619.8
14)	351.7	1.672.7
15)	687.3	1.652.0
16)	430.4	1.731.2

Sin embargo los resultados deben de ser interpretados como válidos para el período en general y no para periodos particulares, especialmente después del terremoto de 1972 en que la relación del endeudamiento con las exportaciones perdió el patrón histórico anterior. Sobre este tema volveremos en la sección relativa al análisis de las consecuencias del terremoto.

c) Resumen de Conclusiones:

Para concluir queremos reafirmar que en Nicaragua el gasto público en el periodo 1960-1973 ha dependido fundamentalmente de los ingresos generados internamente, los cuales a su vez varían de acuerdo a las variaciones en el nivel de actividad económica, pero después del terremoto de 1972, los ingresos provenientes del exterior han cobrado una mayor importancia.

Es decir en el periodo anterior al terremoto los ingresos provenientes del exterior eran pocos significativos en la determinación del gasto público como se observa en el análisis estadístico siguiente:

Si nosotros hacemos depender la variable Gasto

Digitalizado por: ENRIQUE BOLAÑOS FUNDACIÓN www.enriquebolanos.org

Público de los Ingresos generados internamente y de las entradas de capital oficial, incluyendo las donaciones, podemos construir una regresión de este tipo: $\overline{GP} = f(\overline{Igi}, \overline{MCO} + \overline{DON})$.

Los resultados que se obtuvieron fueron los siguientes:

$$\overline{GP} = 125.86634 + 0.36602\ \overline{Igi} + 0.00936\ (\overline{MCO} + \overline{DON})$$

(6.37316) (0.07914)

2= R 0.96907 F= 100.25193

Tales resultados fueron obtenidos a partir de introducir las observaciones

	$\overline{GP}$	$\overline{Igi}$	$\overline{MCO} + \overline{DON}$
1)	252.3	435.5	47.7
2)	289.7	418.1	56.2
3)	312.6	486.0	46.6
4)	317.2	635.1	85.6
5)	376.8	647.2	105.6
6)	405.5	793.6	90.1
7)	459.0	792.4	99.4
8)	478.2	891.2	142.4
9)	418.8	897.1	295.6
10)	439.2	970.8	140.2
11)	494.1	1.039.3	187.4
12)	578.3	1.043.1	253.9
13)	570.6	1.026.6	256.1
14)	564.9	1.320.0	381.0
15)	721.2	1.590.1	748.8
16)	789.8	1.827.8	494.5

La interpretación de los resultados de la regresión son satisfactorios con nuestra afirmación anterior ya que si bien presenta un coeficiente de correlación múltiple considerablemente alto (R^2 = 0.97) el test "t de student") indica que la segunda variable del todo significativa en el periodo. Sin embargo en la parte b) de esta sección hemos visto la significància que desde 1973 vienen teniendo los ingresos del crédito público provenientes del exterior, los cuales se ven claramente en el siguiente cuadro

NICARAGUA: INDICES DE CRECIMIENTO DE LOS INGRESOS DEL CREDITO PUBLICO EXTERNO DEL GOBIERNO CENTRAL.
1970 — 100

1970	100.0
1971	170.0
1972	296.1
1973	590.8
1974	823.2
1975	719.6

FUENTE: Con base a datos del BCN.

Para finalizar podemos concluir que las fuentes del gasto público, el cual está orientado a aumentar la demanda agregada nacional, padecen tendencialmente de una crisis propia de las economías basadas en la propiedad privada que es que dependen en últimas instancia del comportamiento del sector real de la economía y que por lo tanto el gasto público va a poder jugar su papel en la medida que la crisis de la producción se lo permita.

EL GASTO PUBLICO: IMPORTANCIA Y LIMITACIONES

Al inicio del presente apartado deciamos que el gasto público tenia un doble propósito que era: por un lado aumentar la oferta de infraestructura fisica y social y por otro, aumentar la demanda agregada nacional, es decir hacer menos insuficiente la demanda interna. En esta parte trataremos de mostrar más claramente ese doble propósito y a la vez mostrar cuáles son las limitaciones para cumplir su papel, debido a la formación económica de Nicaragua. Anteriormente habiamos planteado que el análisis del gasto público se podia realizar formalmente a partir del desglose: gastos corrientes y gastos de capital, y que ese análisis conllevaba a que parte de los flujos señalados se fugaran al exterior y que por lo tanto no cumplieran su propósito es decir que no aumentaran la demanda interna. Por razones expositivas pasaremos primeramente al análisis de los gastos corrientes y después al de los gastos de capital.

a) EL GASTO CORRIENTE

Los gastos corrientes del sector público conforman el género del gasto total aunque su importancia relativa ha venido disminuyendo en los últimos años, como se aprecia en las siguientes cifras:

NICARAGUA: RELACION GASTOS CORRIENTES Y GASTOS TOTALES DEL SECTOR PUBLICO

	1960	1965	1970	1974
	(Millones de córdobas)			
1) Gastos corrientes	335.2	536.9	801.8	1,738.5
2) Gastos totales	430.8	765.0	1,216.1	3,378.4
3) Relación % (1/2)	77.8	70.2	65.9	51.4

FUENTE: Con base a datos del BCN.

Este rubro está compuesto de los siguientes surubros: remuneraciones, compras de bienes y servicios de consumo, transferencia corrientes e intereses de la deuda pública.

1. LAS REMUNERACIONES:

El análisis del desequilibrio estructural de la economia nos llevó (HACER REFERENCIA A-

Digitalizado por: ENRIQUE BOLAÑOS FUNDACIÓN www.enriquebolanos.org

PARTE: DESEMPLEO, BAJO INGRESO Y MARGINALIDAD) a caracterizar la economía nicaragüense como una economía que tiene una incapacidad estructural para resolver el problema del empleo nacional y que eso era una de las razones importantes que determinan la escasez del mercado interno. El análisis de subrubro REMUNERACIONES nos lleva a entender como el gasto público en su afán de procurar a los capitalistas la infraestructura física y social necesaria para crearles economías externas, les crea a su vez nuevos consumidores que le amplían el mercado a los capitalistas.

Es decir la necesidad de las inversiones obliga al crecimiento del empleo público.

La participación directa de los salarios generados por el sector público tienen una importancia considerable dentro del total de sueldos y salarios generados en la economía como conjunto, como se aprecia a continuación.

NICARAGUA: RELACION SUELDOS Y SALARIOS GENERADOS POR EL SECTOR PUBLICO Y SUELDOS Y SALARIOS TOTALES

	1965	1970	1972	1974
		(Millones de córdobas)		
1) Sueldos y Salarios generados por S. Público	289.6	468.8	510.7	792.9
2) Sueldos y Salarios totales	2,197.6	2,928.4	3,268.7	5,447.0
3) Relación % (1/2)	13 %	16 %	15.6%	14.6%

FUENTE: Con base a datos del BCN.

Con la información disponible en las Estadísticas Censales (Censo de 1971) no es posible conocer la población que emplea el sector público. Sin embargo los datos arrojados por dos encuestas realizadas por el Centro de Asesoramiento de INCAE (*) en el año 1974 y 1975 señalan lo siguiente:

NICARAGUA: PEA OCUPADA EN EL SECTOR PUBLICO Y PEA TOTAL URBANA DE LOS MUNICIPIOS DE MANAGUA, LEON, ESTELI Y MASAYA

	1974	1975
1) PEA Sector Público	34.404	24.098
2) PEA Urbana Ref.	220.404	150.888
3) Relación % (1/2)	15.6	16.0

FUENTE: Op. Cit. Centro de Asesoramiento INCAE.

NOTA AL CUADRO:

La inconsistencia de las cifras presentadas nacen de una equivocación de los economistas del Centro de Asesoramiento de INCAE que presentan datos incoherentes en cuanto al concepto geográfico de la PEA. En la primera encuesta parece ser que estiman la PEA urbana total de los departamentos mencionados y en la segunda solamente estiman la PEA urbana de los municipios. Sin embargo en los dos casos se refieren a la PEA municipal urbana, ya que en la metodología que presentan así lo indican. Más a pesar de ese grave error, los datos muestrales pueden usarse para obtener relaciones porcentuales como la presentada en el cuadro.

De modo que el sector público contribuye en la demanda interna en un 15% aproximadamente en el período generando un empleo similar.

Algo sumamente significativo de estudiar es el hecho de que en realidad no todo el rubro remuneraciones asiste a la anémica demanda interna y esto se da a partir del hecho de que la necesidad de la tecnificación del aparato de estado obliga a que la generación de empleo público este fuertemente compuesta por profesionales y técnicos los cuales devengan sueldos y salarios normalmente altos lo que implica que el consumo de los mismos está asociado en buena parte de las importaciones de bienes de consumo, con lo que sucede que ese flujo de dinero sale hacia el exterior. La composición por categoría de ocupación del empleo público para el 1975 en los municipios urbanos referidos aparece a continuación:

(*) Centro de asesoramiento de INCAE, 1) Doc. No.NI/PL-0 1975 y 2) Doc. No. NI/PL-033 1976.

Digitalizado por: ENRIQUE BOLAÑOS FUNDACIÓN www.enriquebolanos.org

POBLACION ECONOMICAMENTE ACTIVA SEGUN GRUPOS DE OCUPACION Y CATEGORIA OCUPACIONAL EN LAS CIUDADES REFERIDAS

	EMPLEADO PUBLICO	OTROS	TOTAL
Profesionales, técnicos, gerentes y afines	9.317	10.380	19.697
Otros	14.781	116.410	131.191
TOTAL	24.098	126.790	150.888

FUENTE: Centro de Asesoramiento, Op. Cit.

Como se puede apreciar del total de empleados públicos un 38.7% son profesionales, técnicos, gerentes y afines, los que a su vez representan el 47.3% del total de profesionales, técnicos, gerentes y afines de las zonas referidas. Lo anterior muestra cuantitativamente nuestras afirmaciones anteriores y además que permite entender algunos aspectos del fenómeno político de Nicaragua.

2..COMPRAS DE BIENES Y SERVICIOS:

Las compras de bienes y servicios incluyen todos los gastos en bienes y servicios que son necesarios para el desarrollo operativo de los programas del gobierno. Este rubro ha significado el 34.4%, 31.5% 26.1% y 31.1% del total de gastos corrientes, para los años 1960, 1965, 1970 y 1974 respectivamente. Buena parte de este rubro aumenta la demanda interna por ese tipo de bienes aunque evidentemente también hay una buena parte que sale hacia el exterior.

3..TRANSFERENCIAS CORRIENTES:

El rubro transferencias corrientes está conformado en buena parte por pagos del sector público a las familias, por conceptos de jubilaciones, retiros, etc., con lo que se puede precisar que este rubro contribuye positivamente en el aumento de la demanda interna aunque su cuantía es poca en relación a total de gastos corrientes, pues ha significado el 9.4%, 9.2% y 7.2% y 6.1% para cada uno de los años señalados.

4..INTERESES DEUDA PUBLICA:

En este rubro una parte está destinada a fortelecer el mercado interno y otra operaen el sentido inverso. Los intereses de la Deuda Pública según sean pagados al interior o al exterior no aparecen desglosados para todo el sector público así que sólo los presentaremos para el gobierno central.

A continuación presentamos la importancia relativa que tienen los subrubros señalados de total de gastos corrientes para el año 1975:

	Millones de Córdoba
1) Intereses D. Públicos internos	9.7
2) Intereses D. Pública externos	165.6.
3) Total gastos corrientes	1.130.1.
4) Relación % (1/3)	0.85%.
5) Relación % (2/3)	-14.7%.

Es evidente que el flujo que contribuye negativamente a la demanda interna es mucho mayor que el flujo que lo hace positivamente.

b).EL GASTO DE CAPITAL

El área gastos de capital incluye básicamente dos cosas: por un lado el consumo de bienes de capital de parte del sector público y las amortizaciones de la Deuda Pública. La primera parte, la inversión, está compuesta por los subrubros: inversión real (construcción y maquinarias y equipos), la inversión financiera, y las transferencias de capital (o sea proyectos del gobierno elaborados por los capitalistas privados). La hipótesis en torno al gasto de capital del sector público es q' si bien es el área destinada al aumento de la oferta de infraestructura contradictoriamente es el área que menos contribuye directamente al fortalecimiento de la demanda interna sino sólo por los salarios ahí generados ya que el proceso de inversión en general está asociado fuertemente a las importaciones de mercancías. Y la otra área (amortización de la deuda pública externa implica salidas de capital. Esta hipótesis se torna más grave si se observa la importancia creciente de los desembolsos de capital, como efecto se aprecian a continuación:

Digitalizado por: ENRIQUE BOLAÑOS FUNDACIÓN www.enriquebolanos.org

NICARAGUA: RELACION DE GASTOS DE CAPITAL Y GASTOS TOTALES DEL SECTOR PUBLICO

	1960	1965	1970	1974
	(Millones de córdobas)			
1) Gastos de capital	95.6	228.1	414.3	1.639.9
2) Gastos Totales	430.8	765.0	1.216.1	3.378.4
3) Relación (1/2)%	22.2	29.8	34.1	48.5

FUENTE: Con base a datos del BCN.

Pasaremos ahora a tratar de analizar el área de la inversión con vistas a construir el soporte de nuestra hipótesis. Si nosotros tomamos el rubro inversión en construcción en las estadisticas del gobierno central se observa que ésta tiene un peso significativo del total de los egresos de capital, ya que en 1960 era de 42.6 millons de córdobas y para 1975 de 292.2 millones de córdobas es decir que creció en el período a tasa de crecimiento anual del 12.8%. Sin embargo la actividad de la construcción, contrario al pensamiento común, es una actividad que implica altos porcentajes de insumos importados como se observa a continuación:

NICARAGUA: RELACION INSUMOS IMPORTADOS E INSUMOS CONSUMIDOS TOTALES EN LA ACTIVIDAD DE CONSTRUCCION

	1960	1965	1970	1975
	(Millones de córdobas corrientes)			
1) Insumos importados	33.3	77.0	91.1	81.7
2) Insumos consumidos	53:6	131.7	162.4	267.8
3) Relación % (1/2)	62.1	58.4	56.1	30.4

FUENTE: Con base a datos del BCN.

O sea que la actividad de la construcción implica un considerable flujo de capital hacia el exterior. Ahora bien en general en Nicaragua el proceso de inversión (ya pública, ya privada) está asociada fuertemente a la importación de bienes de capital y a las importaciones de insumos. Nosotros hicimos una regresión para mostrar estadisticamente la validez de afirmación anterior.

Lo que planteamos fue lo siguiente:

$\bar{I}_t = f \quad (M_K + M_I)$ donde

$\bar{I}_t$ = es la inversión brutal total a precios de 1958.

$\bar{M}_K$ = son las importacions de bienes de capital para todos los sectores, deflactados a precios. 1958.

$\bar{M}_I$ = Representa la importación de insumos también para todos los sectores económicos a precios de 1958.

Los resultados obtenidos fueron los siguientes:

$$\bar{I} = -12.83117 + \underset{(15.55413)}{1.06976} (\bar{M}_K + \bar{M}_I)$$

$$R^2 = 0.97226 \qquad F \; 241.93087$$

Al igual que en las otras regresiones presentadas atrás, se tomaron 16 observaciones relativas al periodo 1969 - 1975, que son las siguientes:

(*) Nota del Cuadro: En 1975 la relación se cae hasta 30.4% En realidad no se puede concluir cambios en la estructura ya que en el año 1974 esta relación fue de 55.5%, o sea que cayó posiblemente porque habia en el pais un considerable stoks de importaciones.

Digitalizado por: ENRIQUE BOLAÑOS FUNDACIÓN www.enriquebolanos.org

	I	(Mk + Mi)
1)	348.7	309.6
2)	381.3	350.1
3)	487.1	491.5
4)	534.9	525.9
5)	715.7	690.1
6)	827.9	182.9
7)	914.1	914.5
8)	927.8	868.7
9)	795.2	828.8
10)	916.2	781.0
11)	928.4	824.3
12)	959.2	813.1
13)	643.9	709.2
14)	1.287.4	1.120.3
15)	1.728.5	1.570.4
16)	1.033.1	1.163.6

Los resultados del instrumento estadístico son coherentes con la hipótesis, ya que el coeficiente de correlación es de 0.97226 y el test "t de student" es de 15.55413 lo que indica que la hipótesis sólo se podría rechazar a nivel menos del 0.005 %. También los parámetros estimados muestran coherencia con la hipótesis: si las importaciones de capital e insumos fueran malas la inversión bruta sería negativa.

Ahora, para finalizar comentaremos el subrubro amortizaciones de la Deuda Pública. Es evidente que la amortización de la deuda pública interna apoya el mercado interno y que la amortización de la deuda pública externa no lo hace.

En el periodo estudiado la amortización de la deuda pública del gobierno central ha pasado de ser 8.1 millones de córdobas en 1960 y 125.5 millones de córdobas en 1975, es decir que ha crecido a una tasa de crecimiento promedio del 18.3 anual.

La estructura de la amortización de la Deuda Pública del Gobierno Central se ha comportado de la siguiente manera:

NICARAGUA: ESTRUCTURA DE LA AMORTIZACION DE LA DEUDA PUBLICA DEL GOBIERNO CENTRAL

	1960	1965	1970	1975
		(Por cientos)		
1) Amortización Deuda Interna	1.2	70.3	34.6	42.7
2) Amortización Deuda Externa	98.8	29.7	65.4	57.3
3) TOTAL DEUDA	100.0	100.0	100.0	100.0

FUENTE: Con base a datos del BCN.

Sobran los comentarios en el sentido de hacer notar que el flujo de capital que sale hacia el exterior y no robustece el mercado interno es sumamente considerable. Pero hay algo más que esa deuda interna del gobierno central en su gran mayoría está contraída con interestatalmente, de donde se puede concluir de que en la estructura del sector público consolidado la amortización de la deuda externa juega un papel más importante.

Para finalizar esta línea de disgresión es necesario añadir que la tendencia es a que el rubro amortizaciones de la deuda externa aumente su peso, es decir que no fortalezca la demanda interna, ya que el saldo de la deuda externa de todo el sector público es de grandes dimensiones y su crecimiento de 1960 hasta acá es de una inmensa proporción ya que en 1960 era de 21.7 millones de dólares en 1975 de 550.5 millones de dólares, es decir creció a un ritmo anual promedio de 21.6%.

V. SEGUNDO MECANISMO ALTERNATIVO: EL COMERCIO CON CENTROAMERICA

El otro mecanismo alternativo a considerar como posibilidad de solucionar el problema de la insuficiencia del Mercado Interno son las exportaciones a Centroamérica.

Sin embargo, el permanente y ascendente déficit de la balanza comercial de Nicaragua con respecto al resto de Centroamérica refleja la posición desventajosa (*) en que se encuentra una economía que no sólo experimenta cíclicamente problemas

(*) La mayor parte del déficit comercial con Centroamérica es causada por el déficit que se da en la balanza correspondiente únicamente a Bienes de Consumo no duradero 27.996 miles de dólares, en 1976, lo que es indicativo de la incapacidad del sector industrial nicaraguense de competir a nivel centroamericano en los rápidos rubros de sustitución.

Digitalizado por: ENRIQUE BOLAÑOS FUNDACIÓN www.enriquebolanos.org

de realización (*) dada la estrechez del Mercado Interno, sino que es incapaz de proyectarse competitivamente en el área Centroamericana (dentro de un esquema que podria proporcionarle una dinámica adicional a la inversión) puestos que sufre de deficiencia históricas-estructurales que no le permiten colocar su producción satisfactoriamente en el área Centroamericana.

Los problemas particulares del desarrollo histórico Centroamericano, y del desarrollo desigual de los sectores industriales a nivel regional acrecentados dentro del marco politico-institucional del Mercado Común Centroamericano ya han sido discutidos en otros trabajos por lo que nos limitamos a hacer la observacón anterior.

BALANCE COMERCIAL CON CENTROAMERICA
(miles de dólares)

NICARAGUA	EXPORTACIONES (FOB)	IMPORTACIONES (FOB)	SALDO
1960	2.527	2.776	— 249
1965	12.40	21.395	— 8.995
1970	46.056	50.015	— 3.959
1973	60.226	89.908	—29.642
1975	117.815	40.341	—22.526

FUENTE: Indicadores económicos BCN 1977.

Dentro de esta problemática se inserta la nueva estrategia de desarrollo promovida por el Estado y el Capital extranjero: las zonas francas de exportación industrial. Estas no son más que tipicos enclaves industriales completamente desarticulados del resto de la economía y con beneficios mínimos para el pais. Todo se reduce en el aprovechamiento rentable por el capital extranjero de los bajos costos de mano de obra nicaragüense. De manera tal que les permite a las compañias transnacionales importar los insumos ya parcialmente elaborados en sus casas matrices, para llevar a cabo en Nicaragua las últimas etapas del proceso productivo y luego re-exportar el producto final del Mercado Internacional asegurándoles una super - ganancia.

(*) Este problema de realización no debe ser considerado como algo absoluto y estático, el Crédito, claro está, agiliza y flexibiliza el proceso de acumulación y la expansión del mercado, sin embargo, este último proceso se encuentra limitado por variables estructurales que ya analizamos al estudiar la dinámica del mercado interno.

Digitalizado por: ENRIQUE BOLAÑOS FUNDACIÓN www.enriquebolanos.org

ANEXO Nº 1

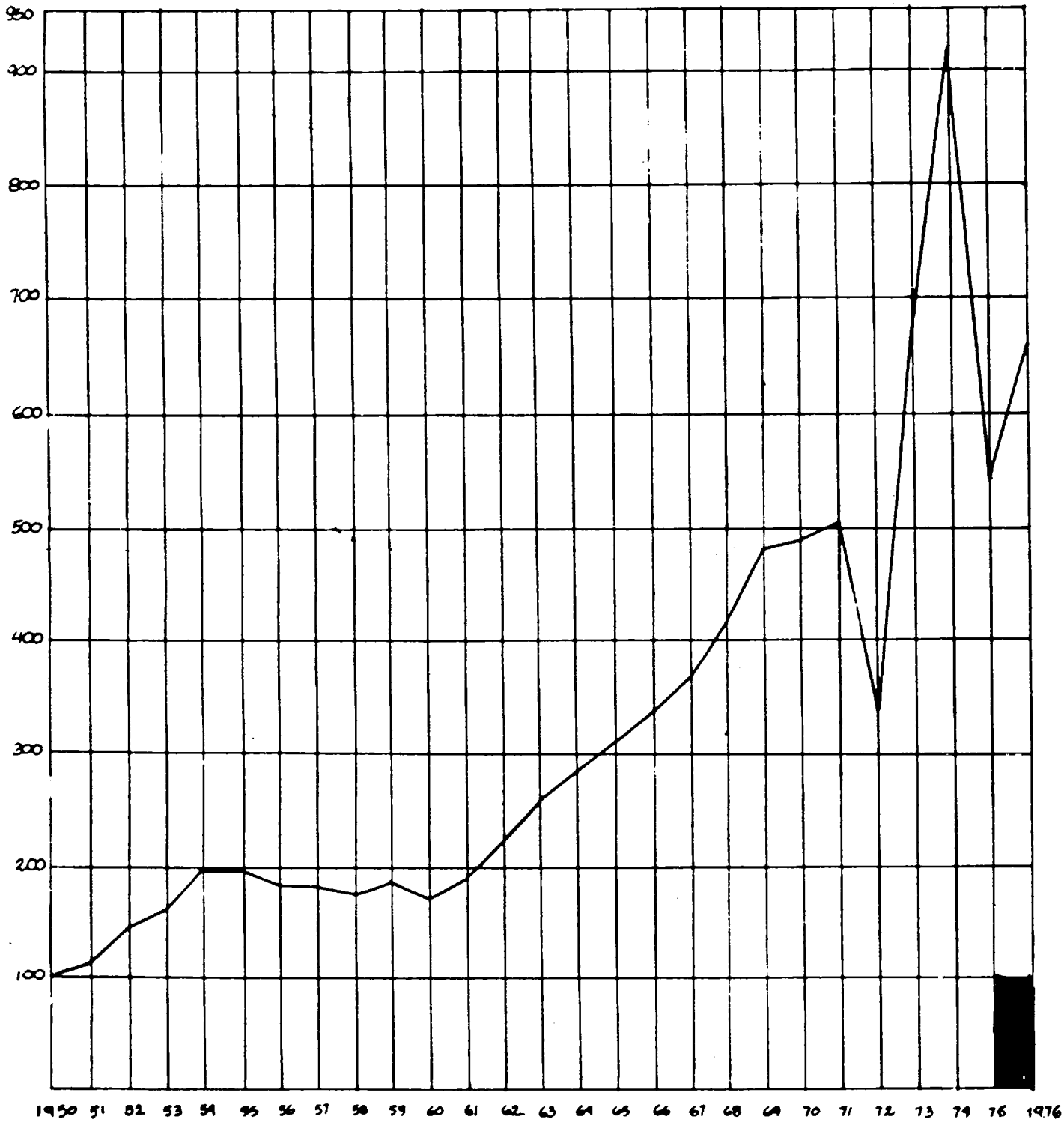

NICARAGUA: INDICE DE VARIACION DE LA INVERSION BRUTA TOTAL (1950-1976) AÑO BASE 1950=100

Digitalizado por: ENRIQUE BOLAÑOS FUNDACIÓN www.enriquebolanos.org

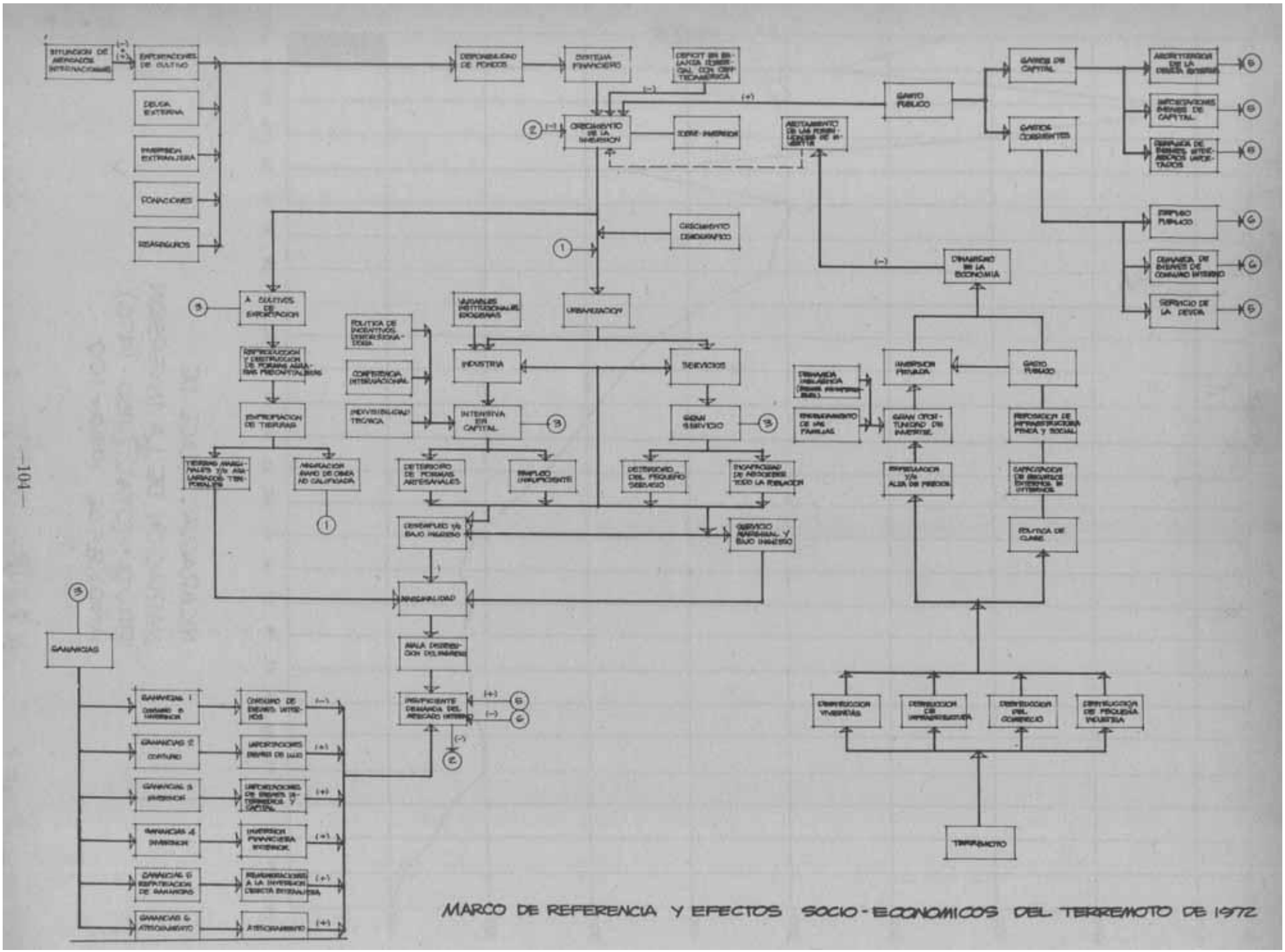

MARCO DE REFERENCIA Y EFECTOS SOCIO-ECONOMICOS DEL TERREMOTO DE 1972

Digitalizado por: ENRIQUE BOLAÑOS FUNDACIÓN www.enriquebolanos.org

COMENTARIO DE LIBROS

Digitalizado por: ENRIQUE BOLAÑOS FUNDACIÓN www.enriquebolanos.org

AMERICA NOCHE Y ALBA

Publicado por
Editorial Ro Camodor
Palencia, España, 1977

AMERICA, NOCHE Y ALBA

La concesión del Premio Internacional de Poesía Religiosa "San Lesmes, Abad" al libro CREATURA DEL ALBA de Emilio del Río, determinó su inmediata publicación siendo un libro completamente reciente de su autor, el octavo de sus libros de versos.

Publicamos ahora el que ocupa cronólogicamente el sexto lugar, AMERICA NOCHE Y ALBA, de los años 1972-1974. El poeta fue llamado a América por la UCA de Managua para preparar las obras del P. Angel Martinez. Interrumpida su labor por el terremoto pasó a la Universidad Rafael Landivar, de Guatemala; volviendo de nuevo a la UCA a terminar su trabajo.

El libro no es una crónica de viajes, ni una estampa de paisajes, ni unas exclamaciones liricas. Es la crónica intensa de una evolución personal por la que el poeta se abre al gran Universo, a través de un paso de muerte, arrastrado por la fuerza de la Palabra. A nivel formal desaparecen ya las formas clásicas, mantenidas a ratos en sus libros anteriores, y el verso blanco le sirve flexible, purificado, humanísimo. Los poemas se abren como estancias a paisajes y tiempos, de cualquier actualidad: la última experiencia —esa noche en el infierno— o a los grandes siglos callados de las estelas y pirámides mayas; un perro que muere, la respiración nocturna del mar... todo le canta la misma melodía, de eternidad.

Así escribe en su admirable Carta-Próiogo uno de los mayores poetas y escritores de América, Pablo Antonio Cuadra: Al abrir su libro fui, de pronto, arrebatado al aire como un Habacuc y, para mi sorpresa, miré abajo mi tierra. Fui arrebatado por su ojo de pájaro a una altura conocida y amada, pero leyendo-volando me di cuenta que en las leyes de su aviación usted ve con dos miradas, la del cosmonauta y la del teonauta. Usted no es Icaro que cae, y si cae es hacia arriba (decía Gide: "cuando muere el pez, flota; es su modo de caer"), sus plumas son prestadas al ángel "que evangeliza todo con su vuelo".

No creo haber leído nunca una poesía que se mantenga tanto tiempo y con tanto dominio de la trasparencia, en el aire. Sería interesante que alguien estudiara la importancia lírica y teológica que tiene o adquiere el aire en este poemario. No sólo su punto de vista es —permanente— aéreo (todo sube y converge hacia el eterno día") sino que el aire es el elemento donde anida y empolla la Palabra-Paloma. El aire habla. Es habla. Su lengua de poeta está inmersa en otra lengua que sopla donde quiera.

Con estos instrumentos de precisión el mapa de América no sólo se "ve" como en una impresionante fotografía tomada por el que viene de arriba, sino que, por el poder de su aliento a veces es levantado en vilo, como Quiriguá, que más que evocada es ascendida como una isla flotante hacia el cielo.

La vieja "crónica" hispanoamericana, de ojo marinero, se nos renueva en este libro desde un "ovni" poético y su cronista en vuelo (y en oración) nos da una América sorprendida en su dualidad de Desastre y de Esperanza, de mala noticia y de "buena nueva". Nuestro terremoto puede marcar el punto máximo o el vértice de esa dualidad (de "Noche y Alba") de la actual Hispanoamérica: por una parte la abominación de la desolación, y, por otra simultáneamente, la Esperanza: o, como usted dice, hablando de la Ciudad-Símbolo: "fiebre que apresura su vida hacia la Rosa".

En toda destrucción, el que llega de arriba sorprende un aire renovante donde todo pasado resucita. Así en Iximché dormida donde "algo eterno en las cosas disuelve las cenizas/y canta". Así en Gumarcaah donde "volvieron a unirse los ríos de la sangre/para otra primavera".

Su libro, o mejor dicho su vuelo diurno y nocturno sobre la geoteología americana, con su dramático y mítico descenso al infierno de Managua, nos devuelve, con voz de España, el canto de vida y esperanza de nuestro Rubén. Salutación optimista. Los escombros solamente son los lienzos que envolvieron un cuerpo. ¡No busquéis a América en sus innumerables sepulcros!

"Viene por las colinas resucitada y pura".

Gracias. Le saluda su amigo,

Pablo Antonio Cuadra

Digitalizado por: ENRIQUE BOLAÑOS FUNDACIÓN www.enriquebolanos.org

Digitalizado por: ENRIQUE BOLAÑOS FUNDACIÓN www.enriquebolanos.org

MENSAJE DEL SEÑOR OBISPO Y SU CONSEJO PRESBITERAL EN LAS ACTUALES CIRCUNSTANCIAS QUE VIVE EL PAIS

Digitalizado por: ENRIQUE BOLAÑOS FUNDACIÓN www.enriquebolanos.org

I. Hermanos: en varias ocasiones, la voz de la Iglesia se ha manifestado para señalar a las conciencias la situación de crisis que atraviesa Nicaragua. Hoy volvemos a dirigirnos al pueblo de Dios, pero con nuestro ánimo más conturbado y un sentido de urgencia que no conocía precedentes. Nos mueve la convicción de que la crisis nacional no sólo se agrava considerablemente sino que sus perspectivas son cada vez más trágicas.

El antagonismo político que experimenta el país, lejos de irse resolviendo hacia alternativas de solución, ha venido ahondándose cada día, enmarcándose dentro de una espiral de violencia que hoy parece imposible de contener. Prácticamente a diario se produce la noticia trágica de uno o más muertos. Diario se vierte sangre de hermanos, viviéndose ya una situación de virtual guerra civil en donde se marchita la misericordia y el amor.

La violencia ha engendrado más violencia mientras el odio y los resentimientos que produce esta espiral homicida cierran cada vez más las puertas de cualquier solución racional. Así vemos con estupor cómo bandos de distinto signo se aprestan a su destrucción recíproca, aumentando sus armamentos, tropas y designios de muerte. Es ante esta amenaza de exterminio fraticida que nosotros, como pastores del pueblo cristiano hacemos un llamado a la reflexión y a la acción efectiva en pro de la paz y la justicia.

II. Nosotros comprendemos que los que escogen la violencia lo hacen muchas veces impulsados por la desesperación y bajo la creencia de que después de la amargura del proceso brillarán el bien y la justicia anhelados.

Creemos sin embargo que la violencia no sólo amenaza con alejar cada vez más las posibilidades de construir el Reino de Dios basado en la fraternidad y la justicia, sino que incluso terminaría siendo contraproducente para los mismos que la utilizan.

¿Qué podría esperarse hoy en Nicaragua de continuar la presente escalada de violencia, de acción y de represión? Con cada día más muertos, más odios y más seres clamando venganza, vamos aumentando el potencial homicida de la sociedad y creando un contingente humano cuyas motivaciones para la acción son cada día menos la búsqueda o preservación del bien colectivo y cada día más el deseo ciego de venganza. Uno de los mayores peligros a los que nos aboca esta situación es el surgimiento de grupos independientes, listos a matar, a veces fuera de todo control organizacional.

Una violencia así desencadenada puede contribuir entonces al fortalecimiento paradójico de los antagonistas, los cuales ante las agresiones del enemigo común cierran filas y se convencen aún más de la legitimidad de sus acciones.

La historia reciente de otras naciones latinoamericanas abundan en lecciones tristes sobre los extremos de dolor e inutilidad a los que puede llevar una senda basada en la mutua aniquilación.

III. Pensar en resolver de una vez nuestros antagonismos a través de una escalada militar masiva, ya sea en forma de represión gubernamental o insurrección revolucionaria, no haría más que sumir a nuestra sociedad en un abismo de sangre y destrucción de consecuencias incalculables para nuestra vida social y espiritual.

El desencadenamiento ilimitado de esta violencia retrasaría además el desarrollo de las organizaciones populares, tan importantes para la promoción social y política del pueblo, y condenaría a poderosos y potentados a vivir existencias sórdidas, en jaulas de oro y poder, carentes de privacidad y garantía para sus familias, guarnecidos solo por el poder de ametralladoras y custodios.

Tanto el extremismo como la doctrina de la seguridad nacional no favorecen un futuro democrático y fraterno. Por el contrario ambos no sólo destruyen el pasado y perturban el presente sino que esterilizan con relación al futuro.

¿Podría hablarse de victoria en una sociedad donde la piedad y el amor hayan sido erradicados del corazón de almas jóvenes por la ponzoña del odio y la venganza? Una sociedad donde haya multitud de viudas, padres e hijos clamando venganza, ¿podría servir de cimiento para la construcción de una sociedad más humana? ¿Pueden sobrevivir a una marejada de sangre los valores cristianos del amor indiscriminado, del perdón y la misericordia? Degradada la vida por su destrucción cotidiana, ¿podrán respetarse los demás derechos y dignidades del hombre?

Digitalizado por: ENRIQUE BOLAÑOS FUNDACIÓN www.enriquebolanos.org

IV. No hay duda que deben rechazarse y contestarse con toda la fuerza del compromiso cristiano aquellas estructuras injustas que aunque rodeadas de un andamiaje legal y pretensiones de legitimidad, descansan en la violencia institucionalizada. Pero debemos hacerlo buscando formas positivias en donde no naufrague el mandamiento del amor. También debe advertirse que si la conciencia cristiana muestra reservas al uso de la violencia para cambiar una situación dada, con mucha mayor razón debe rechazar el uso de la violencia para mantener una situación intolerable e injusta.

Puestos a la tarea de promover con abnegación salidas al dilema oscuro que tenemos delante, somos conscientes de que si bien el conflicto provocado por el enfrentamiento de los extremismos, es grave, aún más lo es la inestabilidad y la destrucción de las condiciones para buscar caminos de salida. Cuando observamos este panorama de violencia y de crisis general y los obstáculos formidables que crea para una solución racional, nuestro corazón de Pastores se conturba. Sin embargo, la fe en Dios y en el hombre, que fluye inagotable del mensaje de Cristo nos anima a hacer un nuevo llamado a la conciencia y al sentimiento cristiano de nuestro pueblo y de sus dirigentes.

V. Nuestra experiencia nos dice que el aspecto sombrío de la situación de Nicaragua no ha apagado, sino encendido en la mayoría y con más vehemencia el anhelo de concordia y de paz basado en la Justicia.

Siguiendo con atención todo el proceso político y leyendo las declaraciones de los dirigentes de todos los sectores, observamos que la mayoría de ellos coincide en aceptar como solución al problema nacional, la Democracia. Una democracia efectiva, pluralista, basada en la libertad, la Justicia y el respeto a los Derechos Humanos. Si predomina la buena voluntad de concordia y si todos coinciden en señalar la Democracia como solución ¿qué es lo que obstruye la salida a esa solución? A nadie se le oculta que ese anhelo vehemente no ha llegado a producir la solución salvadora por el obstáculo de la desconfianza.

Grandes sectores, según se ha expresado, no creen que pueda haber Democracia si quienes la avalan son los que actualmente detentan el poder; y los que que detentan el poder desconfían de toda solución que no sea la de ellos, con lo cual, la solución que parecía cercana y asequible, se aleja inconmesurablemente. No nos detenemos a enjuiciar las causas que han producido esta desconfianza o falta de credibilidad. Vemos el obstáculo y observamos que ese obstáculo en vez de disminuir ha crecido, produciendo una situación de rechazo y de imposibilidad de diálogo con las consecuencias catastróficas ya señaladas. Sería pues, contraproducente tratar de imponer una solución electoral, en una forma parcial, sin tomar en cuenta la situación de violencia que vivimos y sin lograr antes la confianza, la credibilidad y el entendimiento de todos los nicaragüenses. Esto no lograría otra cosa que crear mayor inconformidad y producir el desprestigio de la misma solución democrática que se ofrece.

La luz en la oscuridad sería, entonces, encontrar respuesta a esta pregunta: ¿cómo hacer posible la credibilidad y la confianza? ¿Cómo tender un puente, cómo encontrar una transición entre la situación cerrada e insoluble de hoy y esa solución democrática que todos proponen y anhelan?

¿Por qué no dirigir todos nuestros esfuerzos a crear la confianza y a conseguir la credibilidad?

¿Por qué no sacrificar de una y otra parte aquellas pretensiones que obstaculizan ese puente o proceso de entendimiento nacional?

VI. Si se antepusiera el Bien Común al interés personal o partidarista; si por otra parte, se evaluara a conciencia el número de muertes, la destrucción económica, la miseria y el dolor que cuesta retardar la solución ¿no se justificaría el establecimiento, por concesiones mutuas, de un periodo-puente o de transición con un gobierno nacional, que tanto por las personalidades que lo compongan como por los actos y medidas que se compromete a realizar, devuelvan la credibilidad y la confianza a todos los nicaragüenses?

Mediante un compromiso de esta especie concertar las gestiones que exijan unos y otros para su convivencia como hermanos, como también fijar las condiciones para el proceso de democratización que tendrá que desembocar, en un término prudente, en una elección realmente libre que lleve al gobierno al partido o coalición de partidos que obtenga la mayoría.

Digitalizado por: ENRIQUE BOLAÑOS FUNDACIÓN www.enriquebolanos.org

El Gobernante podría, como una opción dentro de esa política de mutuas concesiones, promover con su retiro, la formación de ese gobierno nacional, que al obtener el respaldo de la mayoría impediría a Nicaragua caer en un vacío de poder y anarquía que es siempre una amenaza en los procesos de cambio.

VII. Invitamos a nuestros dirigentes y a todas las fuerzas vivas de nuestro pueblo a reflexionar sobre la conveniencia, factibilidad y urgencia de una solución transitoria y nacional, basada en el acuerdo y mutuas concesiones de todos.

Hacer posible la credibilidad y la confianza —sin las cuales no pueden existir las relaciones humanas en una sociedad— justifica cualquier sacrificio porque devuelve a los nicaragüenses, como en la escena bíblica de José y sus hermanos, el gozo vivificante del abrazo fraterno de todo un pueblo. Cómo no contribuir, con generosidad, a que cese el duelo y la angustia, la matanza y el odio y a que se le devuelva al pueblo la paz, el diálogo civilizado, el entusiasmo de participar en su propia historia y la alegría fraternal de vivir su destino? "Tengo piedad de esta multitud", dice el Señor al mirar a su pueblo con hambre de pan, de Verdad y de paz. Nuestro pueblo ha sufrido terribles flagelos y ya es hora de que busquemos con los ojos de Cristo y a la luz de su Evangelio, la solución de concordia, de libertad y de Justicia a que estamos obligados como seres humanos y más todavía como cristianos.

Finalmente hacemos un llamado a todo el pueblo de Dios, con especial énfasis a nuestra querida juventud, a orar y a trabajar por la paz inspirados en el ejemplo abnegado de nuestro Salvador.

Managua, D.N., Agosto 3 de 1978.

Monseñor Miguel Obando y Bravo
Arzobispo de Managua.
Mons. Bosco Vivas R., Mons. Federico Argüello, Mons. Guillermo Quintanilla, Mons. Estanislao García, P. Uriel Molina, P. Donald Mendoza, P. Valentín Martínez, P. Marcial Baltodano, P. José Pacheco, P. Leopoldo Brenes, P. Bismarck Carballo M.

Digitalizado por: ENRIQUE BOLAÑOS FUNDACIÓN www.enriquebolanos.org

A mi querido amigo Sr. D. Don
Gilberto Larios Recuerdo de su atmo.
Guat.: 26 Ab 12. M. Larreynaga

MEMORIA

SOBRE EL FUEGO DE LOS VOLCANES

ESCRITA

por

MIGUEL LARREYNAGA

natural de Centro América.

GUATEMALA
Imprenta de la PAZ—Calle de Sta. Rosa.
1843.

Digitalizado por: ENRIQUE BOLAÑOS FUNDACIÓN www.enriquebolanos.org

MEMORIA

SOBRE EL FUEGO DE LOS VOLCANES.

Sæpè contingit ut qui hebetiore sunt acie nonnulla priùs intueantur quam qui acutiùs cernunt.

(*Plat. de republ.* 10.)

A veces, los que tienen la vista débil perciben antes los objetos que aquellos que tienen los ojos perspicaces.

(Plat. trad. en español.)

En esta Memoria se trata de esplicar la verdadera causa del fuego de los volcanes; cómo se enciende y mantiene por tantos años, y que combustible le sirve de alimento; por qué se apaga por tiempos, y por tiempos se vuelve à encender, y otras veces se estingue por entero; de donde sale el inmenso material encendido y derretido que los volcanes arrojan y las otras materias que vomitan. Sabida la causa, es fácil entender de donde vienen los violentos temblores que se esperimentan en las erupciones y arruinan en un instante pueblos enteros y ciudades populosas, comarcas enteras y campos dilatados, matando las gentes, los ganados y animales que en ellos viven, y hundiendo las costas que se convierten en lagunas, con otros estragos que nos cuentan las historias. La esplicacion de esta causa es fácil de entender, y la entenderá cualquiera que la escuche, aunque no tenga estudios algunos, sino solo el uso de las cosas que nos sirven para vivir, y el conocimiento que dá el tiempo. A mí me ocurrió hace algunos años cuando todavia era muy mozo y comenzaba a cursar las clases; pues como diariamente tenia que pasar y repasar por enmedio de tres volcanes encendidos que hay en el contorno de la ciudad de Leon donde naci, naturalmente se me venia á la consideracion de donde procederia aquel fuego que ardia tan continuamente y donde habria tanto carbon y leña para mantenerlo. Estos volcanes son el de *Telica*, que está á dos leguas de la ciudad al lado del norte, y tiene de continuo un penacho de humo que despide olor á azufre y se siente algunas veces has-

Digitalizado por: Enrique Bolaños Fundación www.enriquebolanos.org

ta la poblacion; al pié tiene pocitos de agua caliente que hierven como si estubieran en una hornilla; el otro volcán es *Momotombo*, al lado de oriente, à cuatro leguas de distancia que ha reventado algunas veces, echando llamas y corrientes de fuego, que se ven desde la ciudad, y causando temblores violentos; sobre él se forman tempestades y rayos como en las tormentas mas furiosas; el otro es *Cosigüina*, al lado del poniente á doce leguas, y está á la misma orilla del mar; no es grande ni alto como los otros, pero reventó en enero de 1835, causando varios estragos, y echando cenizas que llegaron hasta Oaxaca, á mas de 400 leguas de costa. Si se sale de Leon para Granada, se encuentran otros de distancia en distancia, como el de *Nindirì*, que en las relaciones àntiguas se llama de *Masaya*, por que está enmedio de estos dos pueblos; es pequeño, y las gentes creen que está enterrado: reventó à mediados del siglo pasado, vomitando una corriente de materia encendida y derretida que se dividió en dos: una que atravezó el camino real y otra que se descolgó á la laguna de Masaya; sobre la primera pasan todos los dias los caminantes y tragineros y tienen mucho que admirar, pues ven grandes cascarones y costras de lava que abrasó árboles muy grandes, los cuales quemándose despues, cuando la lava se habia endurecido, dejó un hueco de la figura del árbol, y ahora forman como cañones; á un lado de ella y à distancia de algunas doscientas varas, se vé otra corriente de lava muy antigua, pues tiene encima árboles altísimos, y sin duda fué arrojada en siglos anteriores á la venida de los españoles hace mas de tres de ellos. Este volcán es muy mentado en las relaciones de aquel tiempo, por que los españoles creyeron que lo que dentro contenia y aparecia como metal fundido, era oro purisimo; y para sacarlo, echaron una gran caldera ó peról de hierro que se les derritió; el primero que bajó hasta medio del crater interior fuè un religioso llamado Fr. Blas de Inhlesta, dominico, segun dice Herrera, ó franciscano, segun el Dr. Guzman. En una cédula que hay en el archivo de la antigua audiencia, se refiere este caso. Mas adelante, cerca de Granada, está *Mombacho*, que aunque estubo encendido é hizo mil estragos en tiempos antiguos, ya estaba apagado cuando vinieron los españoles; enmedio de la laguna de Granada, hay una isla que llaman *Omelepe* y en

Digitalizado por: ENRIQUE BOLAÑOS FUNDACIÓN www.enriquebolanos.org

ella hay un volcan que echa llamas, como refiere el P. Juarros, de quien lo tomó el Sr. Humboldt, y de este Malthe-Brun en su *Geografía Universal*. Mas adelante, siguiendo la costa hasta Costa-rica, toda ella está sembrada de volcanes, y uno acaba de reventar en 2 de septiembre de 1841. Si se sale de Leon para esta ciudad de Guatemala, todo el camino hácia la costa del sur, es una cordillera de volcanes, unos encendidos y otros apagados, como el de *San Miguel* que tiene fuego y reventó á mediados del siglo pasado; el de *Usulutàn*, el de *San Vicente* que tiene en su falda cuevas de agua caliente; el de *San Salvador* enteramente apagado y con una laguna en su interior, pero que en siglos anteriores echó verdadera lava que se vè á la derecha del camino viniendo para acà, en forma de pared, y tiene encima árboles muy grandes y copados: luego sigue el volcán de *Santa Ana*, apagado hace muchos siglos, pero con señales a su rededor de haber ardido y vomitado escoria, lava y piedra fundida; á su continuacion sigue hácia el mar una sierra baja que va á terminar al volcán de *Isalcò*, que es el que se há creado en lugar del de Santa Ana; al pasar de esta ciudad para el pueblo de Chalchuapa, el camino se siente hueco, como si pasara sobre una bóveda, de manera que los pasageros que lo andan por la primera vez, temen desfondarse; el de *Isalco* está á cinco leguas del mar, y tiene un fuego permanente y vivo que se vè todas las noches desde el pueblo de Isalco y desde Sonsonate; de cuarto en cuarto de ora eruta una bocarada de fuego, y dá un retumbo, igual en todo y por todo al de *Stromboli*, al norte de Sicilia. Desde esta ciudad mirando al sur, se ven tres volcanes casi juntos á distancia de seis, nueve y doce leguas; el llamado de *fuego* por que lo tiene de continuo y echa un plumage de humo que se vé desde la Antigua Guatemala; tiene nieves perpetuas por donde se puede calcular su altura; ha reventado diferentes veces desde muy ántes de la venida de los españoles; en 1541 arruinó la primera ciudad fundada seis años ántes, y en 1773 arruinó la segunda: el otro volcán es el de *Pacaya* que no tiene figura cónica, sino como de sierra por lo muy roto y destrozado que está por sì mismo; ha echado fuego diferentes veces; y el año de 1775 tánto, que desde esta ciudad podia leerse una carta á las 8 de la noche: causó los recios temblores de 1830.

Digitalizado por: ENRIQUE BOLAÑOS FUNDACIÓN www.enriquebolanos.org

que tanto afligieron á la gente, y en especial á la ciudad de Amatitlan asentada sobre su falda, en terreno sensiblemente hueco, como se oye cuando pasan caballos por tierra donde no hay arena; á algunos lugares llaman las *tembladeras* por que tiemblan: el tercero es el volcan de *Agua*, totalmente apagado desde los tiempos mas remotos, pues está ya poblado de arboles frondosos; propiamente es un *picacho* y no un volcán en el sentido recto de esta palabra, y no tiene crater, como no lo tienen los volcanes antiguos estinguidos. Todo aquel valle donde posan estos tres volcanes, está lleno de pocitos calientes, y lagunetas azufrosas, salobres y de mal olor, como de huevos podridos (hidrogeno sulfurado), y se anda siempre sobre las lavas que aqui llamamos *mal-pais*, piedras pomes y escorias; de manera que se podria creer que todo aquel valle como de cien leguas cuadradas, no es mas que el crater de un solo volcán, como decia el Sr. *Humboldt* de los de *Quito*. Siguiendo el camino hácia el poniente está el de *Atitlan*, de quien se pudiera contar mucho; luego el de *Quezaltenango*, que aunque despreciable en su tamaño y figura, oculta muy malas intenciones; luego otros por *Soconusco*, siempre á la costa hasta entrar à la república de México, donde hay cinco encendidos.

Con motivo, pues, de tener de continuo delante de los ojos tantas hogueras ardiendo sin infermision, y estar esperimentando los estragos que hacen, cenizas que arrojan, y temblores que causan, es natural que cada uno piense dentro de sí, ¿de donde procederá este fuego, quien lo encendera, quien lo atizará, y sobre todo, donde habrà tanto carbon y leña que sea suficiente para mantenerlo, pues sin pábulo no hay fuego que subsista? Yo decia, supuesto que el fuego de Isalco se alcanza á ver hasta cinco leguas de distancia, y que la capacidad de su horno sea como la de un fundidor en que hubiese de fundirse una campana de diez quintales de peso, haré la cuenta que se necesitan cada dia mil cargas de leña; y cada año 365,000 cargas, y cada mil años 365 millones de cargas de leña; cantidad que no hay en todos los montes de Centro-américa, ni en todo lo descubierto por Colon y los Pizarros en este nuevo Mundo; y eso para solo el de *Isalco*; y dandole solo mil años de exîstencia; y reflexîonando mas, vine á pensar el modo cómo podria ser esto, y creyendo hallarlo mejor esplicado de lo que lo concebia, en el *curso de fila-*

Digitalizado por: ENRIQUE BOLAÑOS FUNDACIÓN www.enriquebolanos.org

sofía de Lugdunense, que comenzaba á estudiar en la Universidad, repasé el tratado de física particular en que habla de volcanes, pero no hallé lo que buscaba, sino otras esplicaciones vagas y generales, que no me satisfacieron; con lo cual me diriji al *Curso del P. Jacquier*, que me parecia mas claro, y tampoco hallé nada; luego leí las *Conversaciones físicas* del P. Regnault que habla de volcanes y temblores, y no trae lo que yo habia sospechado pues camina bajo el supuesto de que en el centro de la tierra hay fuego encendido, sin decir cómo y con que se mantiene, lo cual suponen todos los que tratan de esto: despues leí el *Espectaculo de la naturaleza* del P. Pluche, que tampoco me llenó la curiosidad; por que yo neciamente queria que hablasen de lo mismo que tenia en la cabeza, pues me decia á mi mismo: „no quiero que digan ser verdadera mi sospecha, sino que digan no ser verdadera, pues siendo cosa que puede naturalmente ocurrir al pensamiento de cualquiera, es obligacion de los escritores desengañar, asi como los pilotos en sus cartas de mar ponen señales en donde hay escollos, para que los navegantes no se pierdan." Con esto me dediqué á solicitar todas las relaciones y libros que yo pudiese adquirir y tratasen de volcanes y temblores, por ver si hallaba mi sospecha, pero en ninguna parte la hallé, ni aun siquiera indicada, por lo cual vine á creer que seria una pura imaginacion de las muchas que burlan á los mozos, á los hombres maduros, y á los viejos, y al fin la abandoné con ánimo de no acordarme mas de ella. Pero como donde quiera que se pone el pié y la vista en esta parte de *Colombia*, (nombre nuevo de este Nuevo-Mundo) se pone en un volcán, en una masa de lava; en el dominio del mar, de continuo me asaltaba mi primer pensamiento; y al fin leyendo la *Historia general de* estas *Indias*, escrita por el Sr. Antonio de Herrera, vi un pasage que me dió ánimo para pensar, pues hasta para pensar es menester tenerlo. Cuando andaba D. Cristoval Colon proponiendo en la Corte de España su proyecto de descubrir nuevas tierras que él decia habia de haber al poniente de España, de las cuales nadie habia oido hablar, ni soñado hasta entonces, todos se reian del proyecto y lo tenian por imaginario y quimérico; pero el decia: „los portugueses, de mas de medio siglo á esta parte, están descubriendo hácia el oriente nuevas tierras, luego por

Digitalizado por: ENRIQUE BOLAÑOS FUNDACIÓN www.enriquebolanos.org

precision si yo navego hácia el poniente he de encontrar tambien otras nuevas, pues yo sé que la tierra es redonda, aunque muchos lo dudan y otros lo niegan," A este discurso no daban crédito, por que no se dá por la primera vez aun á las verdades mas claras, Colon se introdujo con el P, Fr. Hernando de Talavera, religioso Geronimo, confesor de la reyna católica D.ª Isabel, el cual dispuso que se formase una junta de cosmógrafos y pilotos esperimentados en la mar, para que oyesen el proyecto y las esplicaciones de Colon y segun el juicio que formasen de su posibilidad y conveniencia resolver si el gobierno auxiliaria la empresa, Celebrose la junta teniendo á la vista las cartas de mar y un globo de bulto sobre el cual esplicaba Colon su pensamiento, aunque con alguna reserva por temor de que le sucediese lo que le habia sucedido en Portugal, y sucede en todas las juntas donde hay interesados. Los dictámenes fueron contrarios, por que decian unos: „Navegando hácia el poniente como sobre un globo, por precision se ha de ir bajando hasta llegar al punto mas bajo; y de alli se ha de ir subiendo para arriba, cosa imposible, pues ningun cuerpo pesado sube contra su propio peso." El argumento era irresistible. Otros decian: „Si tantos hombres sabios desde la creacion hasta nuestros dias no han alcanzado, ni tenido noticia que haya estas tierras que Colon dice, es una presuncion temeraria la suya querer aventajarseles." Asi, por entonces el proyecto quedó desechado; pero como Colon lo tenia tan metido en la cabeza, tanto hizo y dió y tomó que al fin se salió con él. De aqui he sacado yo una inferencia, que es, que bien podrá ser que una cosa no haya ocurrido á los mas inteligentes y doctos, y con todo ocurrirle á otro que no lo sea tanto ni con mucho, pues los pensamientos son casuales, como dice Montaña, Por tanto, el mio podrá ser verdadero, aunque no esté ni siquiera indicado entre los muchos que se han tenido para esplicar el fuego volcánico, Contra él confieso que hay una dificultad que no podré satisfacer bien, y consiste en que si fuera verdadero este pensamiento mio, seria necesario reformar y variar algunas doctrinas físicas que hay muy bien establecidas en la ciencia, y esplicadas con muchas reglas y raciocinios, como por ejemplo, la de las maréas, la de las corrientes del mar, la de la corriente del golfo, la de las auroras boreales, y quiza la

Digitalizado por: ENRIQUE BOLAÑOS FUNDACIÓN www.enriquebolanos.org

de la cola y cabellera de los cometas; asi como cuando se demostró el sistema de Copèrnico hubo de variarse lo que se tenia del antiguo, y lo mismo se ha practicado con otros descubrimientos nuevos. Con todo, como los fisicos se conducen al modo de los cazadores que dejan el camino real y trillado por seguir la res que van persiguiendo, asi aquellos dejan una doctrina trillada por cazar una realidad. Por tanto, procedo á esponer mi pensamiento,

Un hecho hay observado en la historia de lós volcanes y consta de vista: Que los que hay en la actualidad ardiendo, estan á la orilla del mar, ó à poca distancia, como de cuatro, ocho, quince, ó á lo mas de veinte leguas; el mayor número de ellos está en islas y son los mas activos; otros estan enteramente debajo del mar, ó solo sobresalen. muy poco. Esto se vé con los ojos, y si se hubiera de comprobar con las relaciones, seria alargarse mucho, y alejarse del punto que quiero, presentar en esta MEMORIA. Lo doy por cierto. Los volcanes que tenemos á nuestra vista aqui en Centro-américa estan á la orilla del mar, ó á poca distancia. El *Cosigüina* está á la misma orilla, y metida parte de su falda debajo de las aguas; *San Miguel*, *Telica*, *Momotombo*, *Nindirì*, estan á cuatro, ó seis leguas; *Isalco* á cinco, ó seis; los de *Usulután*, *San Vicente y San Salvador* estan apagados, pero á igual distancia; los de *Guatemala* que vemos al sur distarán de doce à quince por elevacion, como se reconocerá sobre un mapa, con la circunstancia que siendo ellos tan altos, sus cimientos deben estar á una gran profundidad; y como el vuelo de su basa debe ser en proporcion de su altura, ya se podrá conjeturar cùal será el àmbito de su circunferencia alla debajo de la tierra, y cuanto se aproximará al mar si no llega á tocarlo; de manera que el cóno que sobre nuestro suelo aparece distante del mar, tiene su basa en el mar mismo. Si se considera que todo aquel terreno està hueco, se conocerá que el mar lo penetra, y se ha oido como hervir las veces que ha reventado el *de fuego*. Este volcán tiene de falda, segun dice el P. Juarros en su história, tres y media leguas hácia la Antigua, y mas de cuatro hácia Alotenango, ó hácia el mar que es observacion muy notable, y confirmada generalmente por el Sr. Malthe-Brun en su Geografia universal, de que los volcanes tienen mas larga y tendida la falda que mira al mar, que la que

Digitalizado por: ENRIQUE BOLAÑOS FUNDACIÓN www.enriquebolanos.org

spira á la tierra, de donde se puede inferir que el cañon ó taladro por donde el fuego sube, no està perpendicular sino obliquo y sesgado. Que todo el terreno de la costa de Sacatepequez, de Escuintla, Sonsonate, Usulutàn, Nicaragua, y Costa-rica, está hueco y minado, es observacion hecha por los que se paran á exâminar lo que ven y lo que oyen. Señaladamente el Sr. Stephens, natural de Nort--Amêrica, que vino á viajar por estos paises el año de 1840, y los recorrió todos hasta Costa-rica, reconociendo monumentos antiguos, é imprimió dos tomos de su viage, dice en el 2.° cap. 3.° fol 44. La superficie en„ tera de este país es volcánica, pues el camí„ no và por muchas millas sobre un piso de lava „ deshecha que induce á creer que toda la cos„ ta del Pacífico, es un arco inmenso sobre fue„ gos subterraneos." *The whole surface is volcanic; for miles the road lay over bed of decomposed lava, inducing the belief that here the whole shore of the pacific is an immense arch over subterraneous fires.*—De todos los volcanes que hay en la costa del sur, desde California hasta Chile, ó hasta la *tierra del fuego*, mas de dos mil leguas de extension, el que hay mas distante de la costa es el *Jorullo*, volcàn que se levantó derrepente en una noche, el ùltimo de septiembre de 1759 exîstente en el Estado de Michoacán de la repùblica de México; este nuevo valcàn dice el Sr. Humboldt que dista 36 leguas de la costa, y cuarenta y dos de cualquiera otro volcán; pero el P. Rafael Landivar, jesuita de Guatemala, que escribió un poema en latin, comprensivo de un paseo por todo el reyno de México, dice que del volcàn de Colima al de Jorullo, hay setenta millas, de las cuales cuatro hacen una legua de 20.000 pies que son las legales; y en tal caso solo distara el uno del otro volcàn 17 ½ leguas, Las palabras del P. Landivar en una nota del canto 2.° dicen: „ *Colima, mons etiam ignivomus, septuaginta circiter milliaria à Xorullo dissitus, ignes suos extinxisse dicitur, simul atque ille flammas evomere cepit.* Sobre todo, diciendo el P. Landivar que desde que reventó el Jorullo, se apagó Colima, se ha de reputar que el fuego del segundo es el mismo que el del primero que está casi á la orilla del mar. Este concepto se evidencia de la carta del P. D. Agustin Ausogorri, cura del pueblo de Guacana, escribió al Sr. Obispo de Michoacán, su prelado, dandole razon individual con fecha 29 de octubre

Digitalizado por: ENRIQUE BOLAÑOS FUNDACIÓN www.enriquebolanos.org

del mismo año de 1759, de haberse levantado el volcán repentinamente el 29 del mes anterior. Esta carta que es muy curiosa se insertó en el *Registro oficial*, periódico de Mèxico, de 21 de octubre de 1830 n.° 37. y tambien se dijo en otro periódico de la misma ciudad, titulado *Voz de la Patria* de 27 del mismo octubre, que la aparicion del Jorullo habia sido profetizada por el P. jesuita Isidro Molina; lo cual ciertamente no era dificil preveer, pues habia estado temblando tres meses antes desde 29 de junio. Los volcanes del Perú, que son 16, segun una relacion de ellos, estan en la cordillera de los *Andes*, que no se aparta mas de doce leguas de la costa del mar, como dice el Sr. Malthe-Brun; y los de Chile que son 14 y estan en su cordillera hasta la *tierra del fuego*, tampoco se apartan mas. En el continente de Europa solo hay un volcán, que es el Vesuvio y esta bañado del mar. En el de Asia hay cinco en la peninsula de *Kamschatka*, perteneciente á la Rusia, y está situada al frente de la costa occidental de la América, con decir que estan en una peninsula larga y estrecha se percibe que tienen cerca el mar. En el continente de Africa no hay volcán alguno sino solo una cueva llamada de *Benigua-zeval* cerca de Fez, que echa llamas. En la Occeania, que es la quinta parte de la tierra hay muchos volcanes, y todos en islas, pues los geografos modernos han formado, de todas las que hay en el occeano del sur esta quinta, parte de la tierra. Asi, pues, es necesario admitir como un hecho comprobado que los volcanes que hoy existen ardiendo estan á la orilla del mar, ó á poca distancia. Y se comprobará mas considerando que cuando revientan arrojan materias del mar, producidas ó fabricadas en él, como son conchas, caracoles, corales y piedras pelagicas de estas que se redondean con el continuo movimiento, y oleage de las aguas. En la grande erupcion del Etna de 1755 que presenció y vió el Sr. Recupero, canonigo de la catedral de Catania, ciudad de Sicilia que está al piè del Etna, salieron grandes torrentes de agua hirviendo, junto con lava escoria, y huesos de pescados, con otras materias formadas en el mar; de resultas de esta inundacion de agua caliente estubieron todas las plantas y arboles sin dar fruto por 14 años enteros. El Vesuvio arroja con frecuencia piedras rodadas ó redondeadas en mucha cantidad, y de ellas y de las otras clases formó un

Digitalizado por: ENRIQUE BOLAÑOS FUNDACIÓN www.enriquebolanos.org

largo catálogo el Sr. Gioeni naturalista napolitano. Sobre las paredes del Etna hasta 800 varas de altura hay producciones marinas, en tanta abundancia que el Sr. Dolomieu, naturalista francés que hizo estudio por mucho tiempo de aquel volcàn, llegó à creer que todo él habia estado por muchos siglos debajo del mar. Herrera en su história refiere que en 1530 hubo un temblor en la costa de Tierra-firme y especialmente en la de Cumaná que levantó al mar hasta la altura de ocho varas, entrandose muy dentro de la tierra, y que esta se abrió en diferentes partes y por las grietas salian torrentes de agua salada, caliente y hedionda, negra como tinta; y que un cerro llamado *Cariaco*, se abrió por la mitad de alto abajo, dejando una gran abertura. Pero lo que hay mas raro en estas esplosiones es la que refiere el Sr. Humboldt, sucedida en 1691, en que el volcán de *Imbarbura*, que se estimaba estinguido, vomitó gran cantidad de lodo podrido, y una abundancia inconcebible de pescaditos, como los que vemos en los rios, los cuales, muertos y podridos, infestaron el aire y causaron calenturas pútridas. De estos casos se refieren muchos en las relaciones de volcanes y temblores, y conducen á probar que los volcanes tienen su fragua en el mar; concepto que se evidencia principalmente por las piedras rodadas que arrojan, y son de fabrica marina. En la erupcion del Vesuvio de 1779 que es de las mas terribles de aquel volcán, salieron de su boca entre otros materiales derretidos y encendidos que se elevaban en alto hasta mil varas, una gran porcion de estas piedras rodadas, lisas y *pelagicas* como las llama el P. Teijoo en el tomo 5.° de su *Teatro de preocupaciones vulgares*; y especialmente salió una que tenia la figura de un huevo de gallina, y la circunferencia por lo mas largo de 23 varas, y por lo mas ancho de 7, perfectamente pulida, y aun con lustre. Otras salieron menores, de todos tamaños y como torneadas à torno. Se conocen estas piedras con el nombre de *guijarros* cuando son gordas como el puño, y de *guijos* ó *guijas* cuando son mas pequeñas, y asi las define el Sr. Bowles en su viaje por España: tambien se llaman *morrillos* y *toba*, como dice el Diccionario de agricultura de Rozier traducido al castellano; y cuando tienen una capa ferruginosa que han adquirido con el tiempo, se llaman *almendrillas*. Sancho Panza escudero de D. Quijote, las llamaba *sopas de arro-*

Digitalizado por: ENRIQUE BOLAÑOS FUNDACIÓN www.enriquebolanos.org

yo; en francés se nombran las gordas, *galet;* las pequeñas *gravier;* las almendrillas *brêches;* y en ingles *pebbles* con varias esplicaciones. Se dá aqui esta con tanta menudencia, por que esta laya de piedras hacen un gran papel en la história natural y en la *geologia*, que esplica los trastornos y trabajos que ha padecido nuestro globo en los siglos mitologicos. Por que realmente pica mucho la curiosidad ver un campo de una, dos, ó mas leguas de extension y mas, ó ménos de otro tanto de profundidad, formado enteramente de solo estas pedrezuelas, bien redondeadas, y unas de grano fino: otras de otro mas grueso, de pedernal, calizas y de todos colores; unas veces no tienen mezcla ni argamasa, otras estan cojidas con tierra de varias clases, y hay cerros muy altos de ellas; ¿Qué deberá pensar uno de esto? Los naturalistas han pensado cosas distintas. El Sr. Bowles dice que estubo mucho tiempo creyendo que se habian formado por la corriente de los rios y por el continuo rodar de las avenidas de las lluvias; pero que al fin vino á conocer con toda claridad, despues de reiteradas esperiencias, que eran redondeadas en el suelo del mar, con el continuo movimimiento de las aguas y de las olas, pasando y repasando sobre ellas, imponiendose á si mismo la regla de creer, que donde quiera que haya guijarros, allí estubo el mar, y tan contento quedó de haber encontrado este hallazgo que dice: „Lo miro como el mas estimable que he hecho en toda mi vida, por que es como una llave que abre la puerta á la verdadera *teórica física* de la tierra." En efecto considerando la labor que hacen las aguas, pasando continuamente dia y noche sobre una piedra aunque sea tan dura como el diamante por el espacio de diez, treinta ò cincuenta años, ó por ciento, ó por mil, ó acaso mas, es preciso conocer que al fin la han de gastar, primero de las puntas, y luego de los filos hasta dejarla redonda. Se vé esto en los rios, en cualquiera de ellos en donde haya caído alguna piedra gruesa con esquinas y filos; al cabo de algun tiempo se hallará que la parte sobre que la agua del rio ha pasado, está gastada y redonda; y la parte que está encajada en el suelo está entera con sus esquinas y puntas. Asi, suponiendo que las avenidas hayan llevado al mar cantidad de ripios; cascotes y escombros de toda clase de peñas, ó suponiendo que el mar se haya entrado á alguna par-

Digitalizado por: ENRIQUE BOLAÑOS FUNDACIÓN www.enriquebolanos.org

te del continente, donde esten estos escombros, sucederà que con el meneo continuo de las aguas que los tienen en suspension, segun su gravedad especifica, los gastarán, roerán y redondearán.

Lo dicho se ha traido para probar, que puesto que los volcanes arrojan guijarros, y que estos se fabrican en el suelo del mar, los volcanes tienen en él su fragua. Dentro de nosotros aqui en Guatemala tenemos la esperiencia. A veinte y cinco leguas de esta ciudad, hácia el poniente está el volcan de Atitlan, encendido y en actividad, pues en septiembre de 1827, arrojó cenizas hasta mucha distancia y causó violentos temblores de que se dió noticia en los papeles públicos, y aun en la *Aguila Mexicana de* 8 de diciembre de aquel año. A su pié está una laguna que tiene de ocho á nueve leguas de oriente à poniente, y cuatro á cinco de norte à sur: no se le ha encontrado fondo en el medio con una sondalesa de trescientas brazas; está cercada de cerros altos y escarpados, cortados á tajo como con hacha; por lo cual no se puede poner el piè en la orilla, sino en uno ú otro lugar estrecho; le entran algunos rios de bastante caudal y ninguno sale; los paredones que la cercan estan quemados, fundidos, reducidos á escoria, y gran parte de ellos estan formados de solo guijarros de todos tamaños, como confites, como granos de cacao, como nueces, como huevos, y hasta del tamaño de la cabeza de un hombre; y estan sobrepuestos unos á otros, sin mezcla, argamasa, o mortero. Al rededor de la laguna habia en años pasados diez pueblos de indios que eran administrados en lo espiritual por la relijion de S. Francisco, El año de 1676 era provincial de ella el P. Fr. Diego de Ocaña, muy practico en la lengua, pues habia sido cura de aquellos pueblos muchos años, y era aplicado á antigüedades y cosas naturales. Habiendo salido á hacer la visita de estatuto reconoció la laguna y todas sus particularidades, y de ellas la que mas le movió la cariosidad fuè la de los guijarros, de los cuales arrancó buena porcion, que comunicó al P. Fr. Francisco Vasquez, cronista de la órden, y escribió una relacion en tres pliegos que el citado P. Vasquez insertó en la crónica impresa en 1714, donde se lee el trozo siguiente, que por ser curioso merece copiarse con sus propias palabras, omitiendo solo las redundantes, (*tomo* 1. *pag.* 170.) „ Considerando mucho la nota„ ble profundidad de esta laguna y la mucha pe-

Digitalizado por: ENRIQUE BOLAÑOS FUNDACIÓN www.enriquebolanos.org

„ña tajada que la rodea, dejandola como una
„ caldera, han llegado á entender que lo que
„ hoy ocupa el agua, lo ocupò el fuego de un
„ poderoso volcán, vecino y compañero de los mu-
„ chos que tenemos á la vista; pues se sabe por
„ las historias que muchas partes que hoy vemos
„ de tierra, antiguamente fueron de agua; y otras
„ que hoy vemos de agua, fueron de tierra habi-
„ tada y labrada. El noble caballero Pedro Mexia
„ cuenta en su *Silva de varia leccion* que cavan-
„ do unos hombres lejos de la mar hallaron de-
„ bajo de tierra muchos cadaveres, secos y enju-
„ tos, y los fragmentos de un navio, jarcia y otros
„ aperos. El Dr. Illescas en su *Historia pontifi-*
„ *cal* refiere los violentos temblores que se sin-
„ tieron en todo el reyno de Nápoles el año de
„ 1456 y destruyeron muchos pueblos y gentes
„ y en especial hundieron la villa de *Boyano*,
„ formando de ella una laguna; por lo cual no
„ se debe dudar que esta de Atitlán fuese en los
„ siglos pasados un poderoso volcán, mayormen-
„ te teniendo tan inmediato el de *Patulúl* ó *Ati-*
„ *tlàn* y un poco mas lejos el *de fuego* de Gua-
„ temala, que ha abierto una boca mas, desde el
„ año pasado de 1661 y despide humo por tres
„ bocas; y el de *Pacaya;* y el de *San Salvador*
„ cuyos estragos hoy está llorando aquella pro-
„ vincia. Al poniente está como á diez leguas el
„ de *Quezaltenango* que aunque no tiene ni ha
„ echado fuego tèmese que reviente [*se ha veri-*
„ *ficado este temor en nuestros dias.*] El volcàn
„ que juzgamos hubo sobre lo que hoy es lagu-
„ na, calculamos arderia por dos mil años y con
„ la fuerza del fuego derritió y consumió la co-
„ pa y las paredes, dejando solo lo que hoy exîs-
„ te; de lo cual los indios no tienen ideas claras,
„ pues sucederia antes que sus antepasados vi-
„ niesen del nuevo México. Caminando por tier-
„ ra à orillas de la laguna desde *Tolimàn* á Ati-
„ tlán, que serán de cuatro ó cinco leguas, el
„ camino es de piedra quemada, llena de ojos,
„ entre morada, oscura y negra, propia para edi-
„ ficios por la presa que en ella hace la mezcla;
„ y caminando hàcia el poniente desde San Juan
„ a San Pablo, vamos arrimados á un paredon
„ que parece hecho á mano y cortado de alto
„ abajo con hacha como un muro muy alto, y to-
„ da esta fachada está pregonando que allí hubo
„ fuego por que todo este frontîspicio es una
„ maravilla y causa pavor al que lo mira y con-
„ templa; es una agregacion como de piedra po-

Digitalizado por: ENRIQUE BOLAÑOS FUNDACIÓN www.enriquebolanos.org

„ mes sin mezcla de tierra, del tamano de con-
„ fites, de cacao, de nueces, de huevos, y hasta
„ de la cabeza de un hombre y mayores: tan co-
„ lorada y encendida que parece ha servido aquello
„ de horno por muchos años: de estas piedras pa-
„ ran algunas en mi poder (*habla el P. Vasquez*)
„ por la curiosa especulacion de nuestro padre
„ Ocaña, que administrando el año pasado en aquel-
„ los pueblos, las guardó y me las dió: ellas son
„ testigos fidedignos con que se prueba lo que
„ pretendo, y el que las viere es forzoso que se
„ convenza, pues con ménos pruebas y razones
„ hallamos que hoy ocupa el agua lo que en otros
„ tiempos habitaban los hombres; y hay tradicion
„ en estos indios, mas viva en los viejos, de que
„ esta laguna fué volcán, como tambien lo afirma
„ ntro. M. R. P. Fr. Andres de Maeda, por ha-
„ berlo oido á los mismos naturales de Atitlán, don-
„ de administraba como cura."

De esta relacion se pueden sacar tres consecuencias: una es que la laguna fué volcán, por haberlo asi reconocido por vista de ojos tres personas de tanta formalidad y buen juicio como los PP. Ocaña, Vasquez y Maeda que no tenian prevencion alguna ni habian oido una palabra de este hecho geologico que hasta mitad del siglo pasado comenzó á creerse; y que esta conversion se hizo antes que los *toltecas* viniesen á estas tierras desde las del Nuevo-México ó rio Gila, donde moraron por algun tiempo: la segunda consecuencia es, que la opinion de convertirse los cráteres de volcanes estinguidos en lagunas, no es nueva como algunos han creido, pues aquellos padres por inspeccion ocular la formaron, en vista de los paredones quemados y fundidos, y en vista de la laguna misma; y la tercera consecuencia es, la prodigiosa antigüedad de los volcanes, que abisma nuestra imaginacion.—Se afirma por los religiosos antes citados, que la conversion del volcán en laguna, se efectuó, segun la tradicion de los indios, antes que los toltecas viniesen por la primera vez á México, y de allí á estas tierras; lo cual sucedió como refiere el P. Juarros antes de la era cristiana, pues en el tomo 2. de su hístória dice [pag. 5 y 54] que *Acxopil* rey de Utatlán (*Atitlàn*) dividió su reyno y el dominio de la laguna entre sus tres hijos, y que esta division se hizo el dia que se vieron tres soles en el cielo, suceso que atribuyen algunos al dia del nacimiento del Salvador del mundo. Mas el mismo P. Juarros duda de la exâc-

Digitalizado por: ENRIQUE BOLAÑOS FUNDACIÓN www.enriquebolanos.org

titud, porque el meteoro de verse tres soles ha sucedido muchas veces; y en efecto asi es la verdad, pues Garibay en la crónica de España lib. 36 cap. 20. dice que se vieron en Córdova el año de 744. El Sr. Obispo de Chiapa D. Fr Francisco Núñez de la Vega con vista de unos kalendarios y manuscritos antiguos de los indios decia que los primeros pobladores de estas tierras habian venido debajo de la conducta de *Votan* que se habia hallado en la edificacion de la torre de Babel, por órden de Noè su abuelo; cosas que parecen inventadas de conformidad con las opiniones españolas, pero que en su tiempo surtian muy buen efecto pues servian para persuadir la hermandad de los conquistadores y de los vencidos, y de atemperar el furor de los unos y la desesperacion de los otros. Al tiempo mismo de la conquista ó poco despues, escribió una história *Ixtlixochitl*, descendiente inmediato de Moctezuma y de Coanacot, rey de *Acolhuacan*, y en ella dá á la poblacion de América catorce mil años de antigüedad antes de la era cristiana y describe el grado de civilizacion á que habian llegado los *toltecas*, y la opulencia de sus ciudadades, cuyas ruinas exîsten hasta hoy. De esta história hace larga mension el *Instructor* del mes de enero de 1839, diciendo que el manuscrito se halla en la biblioteca del Escorial; y tambien la hace el P. Clavigero en el catàlogo que trae al principio de su obra. Cuando los españoles vinieron a México, hallaron que el año de los mexicanos constaba de 365 dias 6 horas, que son los que verdaderamente gasta el sol, (ó sea la tierra) en dar su vuelta annual; y que reflexîone cualquiera ¡cuanto tiempo necesitará una nacion para haber observado este movimiento! Pero no haciendo caso de la história de Ixtlixochitl, ni de las ruinas que se encuentran en el Palenque, Ocosingo, Copan, y Quiriguá y otras partes, sino solo de la opinion recibida entre los escritores de la conquista, que fijan la venida de los toltecas en el siglo sèptimo ú octavo de nuestra era, en este caso la laguna de Atitlàn tendrá de formada, contando hasta el dia de hoy, mil años; y dos mil que debió haber exîstido ardiendo el poderoso volcán del P. Ocaña, hacen tres mil de duracion. Ahora, las paredes de que estubo formado, segun lo que de él nos queda, fueron formadas de guijarros, piedras que se redondean en el suelo del mar con el continuo olage y meneo de las aguas; y para redondear-

Digitalizado por: ENRIQUE BOLAÑOS FUNDACIÓN www.enriquebolanos.org

se que reflexione cualquiera el tiempo que se necesitará. Antes de redondearse eran solo fragmentos, astillas, cascotes, ó cachos de peñas que estubieron en su cantera de que fueron arrojadas por algun otro volcán ó por temblores, que es lo mismo.

Lo dicho se ha traído para manifestar que los volcanes arrojan producciones marinas, y por eso estan á la orilla del mar ó sus inmediaciones, concepto sobre que fundan sus esplicaciones los sabios naturalistas y fisicos que tratan de volcanes, pues todos cuentan con la agua del mar, las sales, los betunes, y otros materiales semejantes. Unos entran suponiendo que en el centro de la tierra hay un mar de fuego que llaman *central*, existente desde la creacion o formacion de la tierra y coetaneo con ella, y suponen de varios modos; el conde de Buffon decia que en el principio de los tiempos un gran cometa vino rodando hasta caer al soslayo en el Sol, y con el golpe le sacó é hizo saltar una gran porcion de materia derretida que equivalia à una parte de seis cientas cincuenta de la masa total y de esta parte difundida por los espacios se formaron varias gotas ó globos que enfriandose despues, se volvieron planetas como la luna; marte, júpiter y saturno, á la manera que de una porcion de plomo derretido echada sobre una superficie se hace la municion para tirar, ó como los herreros que funden el hierro echan una cucharada sobre el suelo y resultan perdigones redondos que sirven para el mismo efecto. La tierra, decia el conde, estando tan caliente al principio no podia ser habitada por espacio de treinta y dos mil novecientos once años, pero desde entonces para acá ya se podia tocar la superficie esterior sin abrasarse, quedando el fuego reconcentrado en el interior; el enfriamiento de la corteza ó cáscara sobre que habitamos va siendo cada dia mas y mas, de manera que de aqui á noventa y tres mil dos cientos noventa y un años ya será tan grande que no podrá ser habitada pues el fuego central se habrá apagado por entero. Otros fisicos ponen un fuego central como creado junto con las demas cosas de la tierra, por el autor de todas, y aunque no dicen como podrá exîstir sin pábulo, dicen que existe. Otrós han negado que exîsta tal fuego central y sobre él hubo una curiosa disputa entre los Señores *De-Luc, y Mairan*; al fin se abandonó el fuego central y aun se ridiculizó con la mofa; pero en estos últimos años se

Digitalizado por: ENRIQUE BOLAÑOS FUNDACIÓN www.enriquebolanos.org

ha resucitado y aun adornado con esperiencias. Hubo un tiempo en que un médico célebre, instruido en su oficio y en la quimica, el Sr. Lemery, hizo una esperiencia mezclando limaduras de hierro, azufre y agua, enterrando la masa débajo de la tierra; y al cabo de ocho ó nueve horas, aquella masa fermentó y se encendió, haciendo esplosion con ìmpetu; de aqui se tomo pié para trasladár esta esperiencia à los temblores y volcanes y esplicar los fuegos subterraneos, diciendo que las minas de hierro que hay debajo de tierra, de azufre, carbon de tierra (*hornaguera*, sucedió con el sistema de Linnéo sobre el sexo de las plantas, que habiendose estendido tanto, celebrado y aplaudido, todo queria esplicarse ya por sexos, hasta las afinidades quimicas. En todos estos sistemas el agua entra como ingrediente necesario para formar esplosion, y para conducir la electricidad.

En virtud de lo dicho han sacado los fisicos la conclusion esperimental de que todos los volcanes en actividad estan á la orilla del mar, ó á poca distancia. El diccionario de fisica de Brisson en una nota al articulo *Bombas de fuego*, pag. *sombra*, ó *hulla*,) de betunes, piritas y otras materias combustibles junto con la cal, fermentan con el agua y se encienden con esplosion, y reduciendo el agua á vapor que tiene una fuerza veinte ocho veces mayor que la pólvora, hace los grandes estragos que esperimentamos, Se hace esto muy verosimil con lo que ha sucedido algunas veces de encenderse los almacenes de polvóra por sì solos espontaneamente, sin necesidad de chispa ni fuego, y tambien se encienden los almacenes de carbon, y de paja seca, Despues se descubrió el fluido de la *electricidad*, y se comenzaron á hacer esperiencias sobre su potencia, su encendimiento, su velocidad y otros efectos admirables, que todavia no se han esplicado bien; y al propio tiempo sucedió el gran temblor de Lisboa de 1.° de noviembre de 1755, que se sintió en toda Europa, Africa, y hasta en América, y como se hablaba mucho de electricidad y tambien del temblor, se comenzó a decir que la una era causa del otro. El P. Feijoo dice en una de sus cartas del tomo 5.° que él lo dijo primero como por moda, antes que el Sr. Isnard, francés, que se atribuia la gloria de ser el inventor. Asi 103 dice estas palabras: „ El gas acuoso ó el agua „ reducida á vapor es tan esencialmente necesa- „ rio para producir erupciones volcánicas, que los

Digitalizado por: ENRIQUE BOLAÑOS FUNDACIÓN www.enriquebolanos.org

„ naturalistas han observado siempre, que todos „ los cráteres en cada esplosion vomitan una cier„ ta cantidad de agua mayor, ó menor, calenta„ da á lo menos al grado de la agua hirviendo: „ que los volcanes se hallan *siempre* en las inme„ diaciones del mar: que en fin estas bocas de „ fuego se apagan á medida que los mares reti„ randose, dejan de suministrar alimento á su ac„ tividad." Otros naturalistas se han esplicado del mismo modo, aunque no usan de la palabra *siempre* ni dicen que *todos* los volcanes esten á la orilla del mar, sino que dicen que el mayor número lo está, pero hablan de este modo, no por asegurar que esten lejos, sino por qne no habiendose observado todos, no podian asegurar una cosa general, especialmente cuando no se sabia el número de ellos, y cuando es tan vario el que se comprende en las relaciones que cuentan mas ó menos. El P. Kirker contaba 400: el P. Feijoo de 400, á 500: despues se redujeron á solo 76. El naturalista Jameson contaba 204 en las cinco partes del mundo, de este modo: en el continente de europa, uno; en sus islas doce; en el continente de asia, ocho; en Kamschatka nueve: en el de américa, noventa y siete; en sus islas diez y nueve; en el de africa ninguno, sino una cueva cerca de Fez, nombrada de *Beniguazeval*, en sus islas seis; en la Occeania cincuenta y dos. En un papel que se insertó en el *Telègrafo de México* de 16 de marzo de 1834, se cuentan 163 de esté modo: en el continente de europa uno; en sus islas once: en el de africa ninguno, en sus islas seis: en el de américa cincuenta y ocho, en sus islas tres: en el de asia ocho, en sus islas veinte y cuatro: en la occeauia cincuenta y dos. Esta variedad en el número depende de que algunos cuentan entre los volcanes encendidos los que otros cuentan entre los apagados y al contrario, como sucedio con el *Pichincha* en Quito, á quien los Sres. de la Condamine y Bourguer contaron como apagado, y el Sr. Humboldt á principio de este siglo halló tener fuego; y tambien depende de que suelen reputar por dos al que no es mas que uno, como sucede con el *de fuego* de la Antigua, que todos creemos ser uno y el P. Ocaña estimaba ser dos; y asi el número mas cierto y averiguado de los volcanes vivos en actividad es el que trae el *Diccionario de ciencias naturales*, que dice ser 165, de los cuales mas de 160 estan à la orilla del mar, ó en sus inmediaciones. El Sr. Bertrand [Alejandro] en sus

Digitalizado por: ENRIQUE BOLAÑOS FUNDACIÓN www.enriquebolanos.org

Cartas sobre las revoluciones del globo, tratando en la 3.ª de los volcanes, dice estas palabras. „Se conocen actualmente con exactitud una cen„tena de volcanes encendidos; se puede supo„ner con probabilidad que el número de los que „no se conocen todavia bien para fijar su posi„cion no es menos considerable. La mitad de „ellos, à lo menos, existen en las islas del occea„no, y el mayor número de los otros à las oril„las del mar, ó á poca distancia. Esta particu„laridad ha llamado la atencion de los natura„listas, y merecido grande importancia.

Parece, pues, por todo lo que se ha dicho, que debe admitirse como un hecho cierto y averiguado que los volcanos están á la ribera del mar ó cerca, segun resulta; 1.° por inspeccion ocular de los muchos que tenemos á la vista; 2.° por los materiales marinos ó de fábrica marina que arrojan; 3.° por la esplicacion que hacen los naturalistas, de las erupciones volcánicas, aunque les den diferente orígen, pues siempre cuentan con la agua del mar, sales, betunes y otros ingredientes; 4.° por la autoridad y testimónio de los naturalistas y geólogos. De manera que fingiendo por un momento el caso de que el mar se secase, al instante se apagarian todos los volcanes. El caso de secarse el mar, aunque ahora lo finjamos, pero Aristoteles lo tenia por cierto, diciendo en el libro 2.° de su tratado de los *Meteoros*, que debia suceder con el curso de los siglos, si el mundo sigue como va, pues el mar diariamente se disminuye,

En contra hay una observacion que hacer, y es: que en lo interior, en la yema de los continentes, se hallan volcanes apagados que algun dia estubieron ardiendo, y se hallan restos y señales de otros, que existieron en los tiempos mitológicos y han desaparecido de nuestra vista, sin dejar mas que huellas que solo la curiosidad de los naturalistas ha podido descubrir; y puesto que existieron, existieron en la orilla del mar. En efecto, se hallan por todas partes, debajo de tierra à mucha profundidad, sobre la superficie, y arriba de los montes, lavas, mal-pais, piedras pomes, escorias, basaltos, farallones, y otras producciones volcánicas, y volcanes mismos elevados que deponen de su existencia, y dan idea del estado de ignicion, en que semejantes terrenos estubieron. Los viajeros y naturalistas los describen con mucha puntualidad, como el Sr. Bowles en su viaje por españa, donde reconoció muchos, tan-

Digitalizado por: ENRIQUE BOLAÑOS FUNDACIÓN www.enriquebolanos.org

to a la orilla como lejos del mar. El cronista Herrera, hablando de la provincia de San Salvador, dice que cerca de la ciudad, hay un lugar que llamaron la *Hoya* los primeros españoles, y hoy decimos la *Joya*, el cual fué un gran volcan que habia desaparecido enteramente con paredes y todo, sin dejar otra cosa que el hueco de su cràter que se habia llenado de tierra como al presente está. (*Dxcad.* 4. *pag.* 165.) Que imagine cualquiera cuanto tiempo se necesitará para que las paredes de un volcán se deshagan y desmoronen con solo la accion de los elementos, de las aguas que llueven, del aire, del *ácido sulfuroso* que es el que disuelve las lavas y el que las convierte en tierra vegetal, y podrá sacar la cuenta por lo que sucede con el *volcán de agua* de la Antigua, que de continuo se está deshaciendo y resolviendo en arena, y con ella aterra las inmediaciones, como el pueblo de *Ciudad-vieja* y el rio que pasa por él; y calculando lo que tardará este volcàn para desaparecer enteramente de nuestra vista, como al fin desaparecera, podrá calcular el tiempo que habrá corrido para que desapareciese el de la *Hoya*; y despues que haya calculado este tiempo, que imagine el que estaria en pié dicho volcán ya apagado; y despues el que estaria ardiendo, y después el de su formacion. En esta parte de amèricá donde vivimos, comenzando a correrla desde Chiapas, hasta lo último de Costa-rica, cualquier parage donde se ponga el pié ó la vista es volcánico y sufrió el furor de sus fuegos, como testifican las piedras quemadas, las escorias, lavas, y mal-pais que se ve unas veces á flor de tierra, y otras debajo de ella; lo cual parece que desmiente la observacion primera de que los volcanes han de estar á la orilla del mar. Pero es al contrario, y lejos de desmentirla, la comprueba; pues aquellos volcanes primitivos que el Sr. Broguiart llama *saturnios*, ó *antediluvianos*, existieron encendidos y haciendo erupciones, cuando el mar cubria el continente, pero asi que dejó de cubrirlo y se retiró al lugar que ahora ocupa, ó á otro lejos de el, los volcanes se apagaron y solo quedaron sus reliquias. Que el mar haya cubierto los continentes, es verdad acreditada con un sin número de testigos, ó por vista de ojos ó inspeccion ocular. Los testigos son las camas ó lechos de conchas marinas de muchas varas de extension y grueso que se hallan debajo de tierra, á flor de ella, sobre los cerros

Digitalizado por: ENRIQUE BOLAÑOS FUNDACIÓN www.enriquebolanos.org

y montañas hasta una legua de altura sobre el nivél del mar; y estas conchas se hallan orizontales, y bien acomodadas y como ellas viven en el fondo del mar, conociendose bien claro que no han padecido trastorno entre si. Se hallan tambien *cuernos de ammon* que son unos caracoles grandes de cuatro, ó cinco arrobas de peso, madreporas, coralinas, huesos de pescado, y vértebras con otros despojos de animales de mar. Los autores que hablan de história natural refieren estos hechos con todas sus circunstancias, describiendo el tiempo, lugar y ocasion, como el P. Kirker, Regnault, el maestro Feijoo y otros muchos antiguos y modernos. D. Antonio de Ulloa que con D. Jorge Juan, vino hace un siglo con los academicos franceses á medir un grado del meridiano en Quito, halló sobre el cerro de Guaucavelica, á una legua de altura sobre el nivèl del mar, un gran banco de conchas, enteras unas y petrificadas otras, de las que conservaba muchas y regalaba á sus amigos, que hacian de ellas grande estimacion, y de ello da noticia en su 6.ª memoria sobre América. Con cuyo motivo un naturalista curioso se ponia à sacar esta cuenta. Puesto que el mar estubo elevado sobre el cerro de Guancavelica á una legua de altura, lo estubo en toda la redondez de la tierra, asi como el mar de ahora està igualmente elevado sobre toda ella, y por tanto esta capa de agua tendria una legua de grueso: la tierra tiene de superficie, segun los cálculos de Lalande, veinte y cinco millones setecientas setenta y dos mil novecientas veinte y una leguas cuadradas de superficie, y en consecuencia la capa de agua tendria otras tantas leguas cúbicas. ¿Qué se ha hecho esta masa de agua? Todavia se estan hallando conchas á mayor altura, pues el *Instructor* del mes de enero de 1839, refiere haberse leido en la sociedad geográfica de Londres una carta de *M. Pentland*, fecha en la Paz (*América Meridional*) el 28 de julio de 1838 en que refiere haber hallado lechos de conchas á la altura de 17:800 pies ingleses que equivalen á 19.500 castellanos; y hacen 6.500 varas, ó una legua y mas de un tercio de las que usamos. Nosotros podremos certificarnos por nosotros mismos de haber estado el mar en tiempos pasados cubriendo nuestro territorio, con solo poner los ojos y la consideracion en las canteras que tenemos, en las piedras que sacamos de ellas, en las barrancas y quebradas que forman las aguas llovedi-

Digitalizado por: ENRIQUE BOLAÑOS FUNDACIÓN www.enriquebolanos.org

zas y en los caminos por donde transitamos, donde se hallan capas de tierra, barro, arena y cascajo, puestas unas sobre otras como estan las de una cebolla, las cuales estan dando á entender que se formaron, por sedimento, por poso, ó como dice la gente del pueblo, por *chingaste*, como el que queda en una jicara de chocolate, ó de cualquiera licor espeso. Por ejemplo, la piedra de que se hacen las destiladeras de que usamos, es un agregado de ripios, de escombros, de virutas, que se depositaron en un gran lodo desleido en agua á manera de *atole* ó mezcla, que despues se endureció y tomó la consistencia de piedra, que hoy se saca para mortero. El cerrito que está al sur de esta ciudad y se partió por el medio para formar la *calle nueva* que va á la plaza de toros por el rastro, es un agregado de estos ripios, compuesto de pedrezuelas y chinas de diversas especies, pero el cemento ó argamasa con que estan unidas es blando y deleznable, y por eso no podrá servir para ningun uso, pero está diciendo que se formó dentro del mar, pues no podria haberse formado de otra manera. Lo que hay en él de particular es que en la pared de la cortadura que se hizo, como á dos varas del suelo, se encontró un *tiesto* pequeño, como si fuera un pedacito de cantaro ó jarro, ú otro vaso artificial hecho á mano por gente civilizada; encima tenia el cerro como cuatro varas de alto, con capas seguidas y revueltas. El cerrito que llamamos del *Carmen*, y está detrás de la Merced, está formado de capas de tierra cascajosa, que se descubren visiblemente sobre el plano que hace en la cima y sobre que está edificada la iglesia, con la particularidad que estas capas estan verticales de arriba abajo y denotan que aunque al formarse cuando eran lodo estubieron orizontales y tendidas, despues ya secas y endurecidas, sufrieron una volcadura y se trastornaron hasta quedar verticales. De manera que contemplando atentamente la formacion y estructura del suelo en que vivimos aqui en Guatemala se reconoce que en los tiempos primitivos que sobrepujan nuestra imaginacion, hubo mar donde ahora estamos, y en su fondo se formaron volcanes, lavas, escorias, y demas producciones igneas; sobre las cuales fueron despues depositando los lodos cienos, ripios y basuras, que venian de los continentes que habria en otros sitios y despues por otra nueva erupcion volcánica mas debajo de este fondo se

Digitalizado por: ENRIQUE BOLAÑOS FUNDACIÓN www.enriquebolanos.org

elevo al lugar que ahora ocupa.

Con lo dicho queda asentada la primera de las dos bases sobre que se funda esta *Memoria*, que es la situacion marítima de los volcanes; y se sigue la segunda.

Todos conocen los anteojos y saben que es un mueble de que los viejos y personas de vista cansada se sirven para suplir la que les falta. Se componen de dos vidrios de figura ovalada como la pepita de melon, ó redonda como una lenteja, y los vídrios tienen la configuracion de ser mas gruesos en el medio que en sus bordes, y en esto consiste todo el secreto. Si uno de estos vidrios se espone recto al sol, y debajo á corta distancia se coloca una yesca, mecha ó carbon, al instante prende fuego y se enciende; si se pone pólvora es mas instantaneo el encendimiento. Muchas personas habràn hecho esta esperiencia; y los que no, podrán hacerla cuando gusten. Al modo de estos vídrios se hacen otros mas grandes de cuatro ó seis dedos de ancho y hasta de un palmo, ó cuarta, para usos diferentes. Si con uno de estos se hace la esperiencia misma, se verán los mismos efectos, pero mayores. Se derrite al golpe una ojuela de plomo, un entorchado de guitarra, y se ablanda como cera una moneda de á medio, lisa y delgada, poniéndose sobre un carbon; se quema y enciende cualquier madera y cualquier materia combustible; si sobre un carbon se ponen limaduras de hierro, se encienden mas, haciendo un ligero ruido: otras se reducen á escoria y se funden. A vista de esto, los físicos, [que es gente curiosa y enemiga de secretos, pues todo lo quisieran averiguar y publicar] se dedicaron à hacer otras esperiencias mas en grande, con otros vídrios mayores que llamaron *lentes*, por la figura de lenteja que tienen; pero luego pulsaron la dificultad y excesivo costo que tendria hacer una siquiera de una vara de diámetro, pues los maestros de vidrieria no tienen aparejo para construir tan grandes lentes. Pero á principios del siglo pasado hubo un artifice saxon muy hàbil que hizo una de poco mas de vara de diámetro, que pesaba cincuenta libras, y se la presentó al duque de Orleans, que entonces era regente de Francia en la menor edad de Luis XV. Con ella se hicieron esperiencias muy curiosas que se refieren en la historia de la academia, y en todos los tratados de física que hablan de la naturaleza de la luz, y de la *refraccion* que padece al entrar y salir del cristal, de

Digitalizado por: ENRIQUE BOLAÑOS FUNDACIÓN www.enriquebolanos.org

la agua, del aire, y de los otros cuerpos transparentes. A las esperiencias hechas sobre la *refraccion* que hace la luz en su viaje, han puesto el nombre de *diòptrica*. La lente presentada al duque de Orleans era de cristal macizo, muy incómoda de manejar, y por eso se juntaron muchos físicos comisionados por la *Academia de ciencias de Paris*, è idearon otra compuesta de dos vídrios como los de relox, y embrocado el uno sobre el otro, boca con boca, los llenaron de agua muy limpia, destilada; y despues no pareciendo bien el agua, los llenaron de espíritu de vino, que tiene mejores propiedades. Tenia esta lente poco mas de vara y tercia de diámetro y su correspondiente grueso. En alemania, italia, inglaterra y otras partes, se han hecho otras lo mas grande que se ha podido, pues el objeto es averiguar hasta donde podrá alcanzar la potencia de los rayos del sol reunidos. De las lentes pasaron á otra invencion, que fué hacer espejos cóncavos de la figura de un vídrio de relox, pero que tubiera lo azogado en la superficie curva, y la vista por dentro, y con ello se consigue lo mismo que con las lentes, pues reunen los rayos del sol en un punto que llaman *foco*, el cual dista ya mas, ya menos segun la curvatura de la lente ó espejo; si la curvatura es mucha, el foco cae mas cerca; si poca, mas lejos. Los efectos que se han esperimentado con estas lentes ó espejos son admirables. La madera verde, ó seca aunque se empape en agua, arde en un momento; el agua en un vaso hierve al instante: los metales se funden y liquidan en menos de un minuto, el hierro, el oro, y hasta la platina; el oro se convierte en vidrio; los ladrillos, piedras duras, pomes, tálcos y otras, al golpe se enrogecen y vitrifican; el diamante, si está al aire libre, es quemado y destruido enteramente, reducido á nada como se esperimentó por la academia de Florencia en 1694 á presencia del gran duque Cosme de Mèdicis que ministró muchos para que se quemasen. (¡Que pérdida tan loca! diràn algunos por hacer una esperiencia de física: pero la física incita á estas locuras!) En vista de las esperiencias hechas con los vidrios ustorios, naturalmente ocurre la consideracion de las que podrian hacerse con uno que fuese mayor, por ejemplo de cinco varas de diàmetro. Con él se podria fundir la base del *Cerrito del Carmen* y volarlo como una paja Y. si se pudiera hacer uno del tamaño de la plaza mayor, de ciento y cincuenta varas de diá-

Digitalizado por: ENRIQUE BOLAÑOS FUNDACIÓN www.enriquebolanos.org

metro, ¿què potencia le calcularìamos? ¿Y si fuera de quinientas varas? ¿No podrìamos creer que con él se secaria en un momento la laguna de Amatitlan, reduciéndola á vapor, que despues cayese reducido á lluvia con que se inundase el pueblo entero? Y que se podria fundir el volcan de Agua, el de Pacaya y cualquiera otro.

Para hacerse bien cargo de la virtud y poder de las lentes, conviene considerar los rayos del sol, como si fueran hilos muy delgados y sutiles que caen sobre la tierra. Cada uno de ellos tiene su fuerza de calentar, segun las distancias, pero si se reuniesen dos en uno, este uno tendria doble fuerza, y si se reuniesen tres, la tendrian triple; y asi succesivamente. Cuando se reunen mil, ya pueden quemar, y si se reuniesen diez mil, con mas violencia, y si un millon encenderia con mas prontitud y estrago; y si se considera que pudieran reunirse un millon de millones no hay palabras con que ponderar el efecto que causarian. Un vidrio de anteojos que no tiene una pulgada cabal y es menos que una moneda de á dos reales, reune los rayos de su corto ámbito y con ellos enciende; ¿pues que seria si se reuniesen los del ámbito de la plaza? La facultad de reunir los rayos la tienen las lentes por su configuracion. Caen sobre ella los rayos del sol que debian atravezarla, de parte á parte rectos como vienen de aquel astro; pero no es asi, por que al entrar cada rayo en la lente se dobla un poco y se tuerce hácia dentro, hácia el centro, y á esta propiedad de torcerse llaman *refraccion*. Asi torcido el rayo, sigue por todo el grueso de la lente por linea recta sin mas variar, pero llegando á la otra superficie al salir de ella y entrar en el aire, se dobla segunda vez y se tuerce hácia dentro como antes, y sigue un poco en el ayre; pero seguidamente se encuentra con los otros rayos que han caido en el ámbito entero de la lente y han padecido la misma *refraccion*; y de este modo se encuentran todos reunidos en un punto que es *foco*, y por precision la potencia de calentar que todos tenian es alli potencia de quemar, de abrasar, de encender. Arriba del foco ni abajo, ni à los lados no hay encendimiento, sino en aquel solo lugar donde los rayos se reunen, ó mas propiamente donde se cruzan. Está averiguado por las reglas de la *dioptrica*, donde ha de estar este lugar, sabiéndose la curvatura de los dos lados de la lente, que es secreto que halló el P. Cavalieri, religioso muy da-

Digitalizado por: ENRIQUE BOLAÑOS FUNDACIÓN www.enriquebolanos.org

do á las matemàticas, por curarse de la gota; si la lente fuese una bola redonda perfectamente esfèrica, estaria á la distancia de la mitad del radio, segun calculó Mr. de la Hire. Si se pusiese una lente de firme sobre dos pilares en el patio, ó azotea de una casa, donde no hubiese cosa que la estorvase, mirando hacia el cielo, y paralela al orizonte, no causaria efecto alguno, sino hasta que el sol estubiese en su medio-dia y hasta que llegase el 17 de mayo, ó el 27 de julio, que son los dias en que pasa por el *zenit* de esta ciudad de Guatemala, y en todas las demas horas y dias no habria encendimiento, por que para que lo haya es preciso que el centro del sol, el de la lente y el foco, estén en una misma línea recta. Por *centro de la lente* no se entiende el medio de ella, si no el del círculo que forma su curvatura, ó esferoicidad. Si la lente fuese una bola perfectamente redonda, los efectos serian otros, y se causarian todas las horas del dia y todos los dias del año. Figúrese una perfectamente esfèrica, de cristal macizo, ó hueca pero llena de agua cristalina, que tubiese una vara de diámetro, y colocada en un campo razo, ó en una altura donde no hubiese casas, ni cerros que la enbarazasen ser bañada del sol desde que sale, y que estubiese colgada de un alambre sutil. Desde que el sol nace la bañaria, y haria foco quemando cualquier materia que en el se colocase; y á medida que fuese subiendo, el foco iria bajando, y describiendo un círculo concéntrico con la lente; y como el sol cada dia muda su curso, tambien el foco lo mudaria. Esto es claro, pero es necesario detenerse á pensarlo.

Se ha figurado una bola de cristal hueca y llena de agua cristalina, pero supongase ahora con el pensamiento, aunque fisicamente no pueda ser, que à la bola se la quita la corteza, ò cáscara de cristal, dejando sola la bola de agua con toda su esferoicidad, ó redondez. Los efectos serian los mismos, ni mas ni menos, pues no habria mas diferencia, si no que la primera era una ó dos pulgadas mayor, y la otra menor, lo cual no influye en la sustancia. El caso en lo físico no es quiza tan imposible, pues las gotas del rocio que caen sobre las plantas, son unas bolitas de agua sola que hacen el oficio de lentes esfericas que les queman el cogollo, como saben los labradores, y demuestra el P. Toaldo en su *Meteorológia;* y lo raro es que están en el aire y no sentadas, ni descansando sobre las hojas,

Digitalizado por: ENRIQUE BOLAÑOS FUNDACIÓN www.enriquebolanos.org

cosa que da mucho en que pensar a los naturalistas, (gente que se aflige cuando no haya la causa que la motiva).

Ahora digo yo: supongamos que este mundo en que estamos fuese una bola de sola agua, sin nada de tierra ni continente, y que la bañase el sol, como la baña, con sus rayos; esta suposicion, aunque arbitraria, no lo es tanto, que no haya ocurrido á algunos filósofos de la antigüedad. Homero pensaba que el mundo habia sido solo mar y nada mas, y aunque por ser poeta no merezca mucha fé, el filósofo Thales lo enseñaba asi, con mucha formalidad, y tambien los pytagóricos, como vemos en el *Viage del jóven Anacharsis*, que lo sostenia á todo trance; el Sr. Maillet, cónsul frances en Egypto, conocido por *Telliamed* quizo persuadir la misma doctrina, que refutó el abate *Para-de-Fanjas* en su *Metafisica:* en estos últimos tiempos el Sr. Lemarck creia lo mismo, y el celebrado botànico Linnéo. Pero sea solo una suposicion, una hipotesis. En tal concepto, el sol atrvaezando la redondez de esta bola de agua haria debajo de ella y á distancia de medio radio un foco tan poderoso, que si acertase á pasar por él algun planeta aunque fuese el mayor de los que conocemos como *Herschel*, que es mas de noventa y una veces mayor que la tierra, lo fundiria y reduciria á vapor, dispersándolo por los espacios etereos. Esta suposicion, aunque gratuita como se ha propuesto, no deja de tener mucho de realidad y verdad, pues el mar ocupa las tres cuartas partes de la superficie del globo de la tierra, como se reconoce en un *mapa mundi* y han calculado algunos naturalistas; de profundidad le dá el Sr. La-Place cuatro leguas para que pueda resultar el movimiento de las mareas, aunque por lo regular le dan solo legua y media; pero cualquiera que sea su superficie y profundidad, es una porcion de esfera, ó un casquete de ella. El *mar pacífico*, ó del *Sur* ocupa por sì medio globo, y el atlántico una buena parte, y respectivamente los demas de menor extension. Asi, estos mares son unas verdaderas lentes esféricas que tienen todas el mismo radio de esferoicidad, aunque sean arcos de distinta extension, pues unos seràn de noventa, setenta, ó cincuenta grados; y siendo, como son, verdaderas lentes, deben producir los mismos efectos, salvo las diferencias que proceden de la naturaleza de las lentes comunes y de la del mar. Aquellas forman su *foco* fuera de

Digitalizado por: ENRIQUE BOLAÑOS FUNDACIÓN www.enriquebolanos.org

si, en un punto que esta a la mitad de los diámetros; pero el mar lo forma dentro de si mismo, sin necesidad de que los rayos del sol salgan al aire, ó como se esplican en términos de *diòptrica*, sin que salgan de *un medio denso á otro mas ralo*. Y la razon de esto se va à manifestar del modo siguiente. Cayendo los rayos del sol sobre la lente de cristal, al entrar en ella se doblan un tanto hácia el centro, pero de alli siguen en linea recta hasta la otra superficie. La razon por qué siguen en linea recta, es por que todo el grueso de la lente es del mismo cristal y de la misma materia, pues si no lo fuera, el curso que harian seria de otro modo. Si la lente, á manera de cebolla, estubiera hecha de una capa de cristal de venecia, y otra debajo de cristal de inglaterra (*flint-glass*), y otra mas abajo de cristal de islandia, sucederia que los rayos al entrar á la primera capa se doblaban un tanto, al entrar en la segunda se doblaban otro tanto, y al entrar en la tercera otro tanto; por que el vidrio de venecia es menos *refringente* que el cristal de inglaterra, y este menos que el de islandia. Segun las observaciones que han hecho los fisicos y sus continuas esperiencias, han hallado que la luz tiene la propiedad que pasando de una region ó *medio* mas ligero à otro mas denso, se dobla hácia la perpendicular; y pasando de uno mas denso á otro mas ligero se aleja de ella, si los rayos caen oblicuos, pero si caen rectos se acerca. Asi, suponiendo que la lente se compusiese de cincuenta capas concéntricas y delgadas como tela de cebolla, de manera que la primera tubiese su macizez natural, la segunda fuese un poco mas maciza, la tercera mas maciza y apelmazada, la cuarta uu poco mas, y asi sucesivamente, aunque todas fuesen de cristal, sucederia que los rayos entrando en la primera capa, se doblaban un poco, entrando en la segunda un poco mas, y asi en las restantes; de manera que los rayos formarian una curva del gènero *hyperbólico*, como se llama en la ciencia de las *secciones cónicas*; y como estos rayos correrian en rueda, formarian una figura como de olla, y se reunirian dentro de la misma lente, y alli formarian su foco. En el mar sucede de este modo, por que sus aguas deben considerarse como formando capas, unas menos macizas. ó densas, y otras mas, en virtud del peso ó presion que sufren las unas sobre las otras. Las aguas que estan en el fondo estan tan apretadas y macizas

Digitalizado por: ENRIQUE BOLAÑOS FUNDACIÓN www.enriquebolanos.org

con las que tienen encima, que forman un cuerpo tan sólido que no podria hincarseles un clavo á golpe de mazo, y son immobles como demostró el Sr. Bernoulli en una Memoria. Las otras capas que estan encima van siendo menos compactas, á medida que van acercandose á la superficie. Se pone el ejemplo con una porcion de lana ó algodon cardado de que estubiese llena una sala: la capa que estubiese abajo contra el suelo estaria oprimida y apretada por las que tenia encima, y de estas las inferiores lo estarian proporcionalmente por las superiores. En el aire que respiramos se palpa esto con las manos: el que nos rodea es mas grueso que el que está encima, segun las diferentes alturas; y los que han subido á vòlcanes y eminencias muy grandes, sienten mucha dificultad de respirar por que el aire es ya muy delgado é insuficiente para esta funcion. Los Sres. Lacondamine y Bouguer que subieron al *Pichincha* describen la que padecieron, y lo mismo el Sr. Gay-Lussac en su viage aerostàtico á la altura de legua y media. Con una esperiencia material podrá cualquiera salir de la duda, si la tiene. Llenese una vegiga de aire hasta que ya no admita mas; despues subase á la cumbre del *volcàn de agua*, y alli se hinchará tanto ella sola, que si está seca se romperá. Por el contrario, llénese de aire en el volcán de agua hasta no mas, y luego bájese al pié; alli parecerá un poco vacia. Con esta esperiencia el Sr. Pascál probó la pesadez del aire, cuando la física estaba en mantillas. De esta disposicion del aire ó atmósfera se origina la *refraccion* de los rayos del sol cuando vienen á nuestra vista, pues al entrar á la atmósfera se tuercen un poco, y luego otro poco, y luego otro y asi hasta llegar á nuestros ojos, por que el aire vá siendo mas y mas denso, mas y mas apretado, de suerte que no vienen por linea recta, sino curva del género *hyperbòlico*. Por eso al amanecer se vé el sol antes de haber salido, y cuando está todavia 18 grados debajo del orizonte, y se vè todavia despues que se ha puesto; y lo mismo sucede con la luna y demas astros. Todos los objetos que estan distantes se ven mas altos de lo que estan, y se ven á alturas diversas, segun las horas del dia. Desde la orilla del mar podrá verse un barco que esté á once leguas y media, que es hasta donde alcanza el rayo de la vision, si se vé á las siete de la mañana; pero á las once de ella no se verá, aunque permanezca en

Digitalizado por: ENRIQUE BOLAÑOS FUNDACIÓN www.enriquebolanos.org

un mismo lugar sin moverse. Se puede hacer la esperiencia para certificarse. Con un anteojo de larga vista dirijase la punteria á cojer un objeto distante à las siete de la mañana, y dèjese puesto el anteojo de firme y de modo que no se mueva; si à las once del dia viene á verse por el anteojo, no se verá el objeto. Por causa de esta *refraccion* se ha reconocido que las medidas que se hacen de distancias y alturas inaccesibles por medio de teodolitos y operaciones *trigonomètricas* que se fundan en los rayos visuales, son muy falibles, sin embargo que se han hecho tablas para correjirla, pero que no remedian nada; y se ha tomado el arbitrio de apelar ã las medidas *baromètricas*, que tal vez no son mejores, pero que suplen algo, asi como sucede con los reloxes, que aunque no sean muy exàctos, nos sirven. La exàctitud solo se halla en los teoremas de geometria mientras no salen del entendimiento, pero cuando salen fuera á la práctica, ya no son exàctos.

En el mar hay otra causa que aumenta la *refraccion* ó torcedura de los rayos del sol, que es el ser saladas sus aguas, pues la sal es de suyo mas *refringente* que la agua sola; y como la sal es mas espesa mientras es mayor la profundidad, resulta que la refraccion vá siendo mayor, á medida que lo es la hondura. Se conoce esto considerando que la sal es mas pesada que la agua, y que por su propio peso se ha de precipitar al fondo. Se esperimenta esto en las bebidas que tienen azucar, que son mas dulces en el fondo; y tambien en el caldo que tomamos en la mesa, que si se deja reposar se siente mas salado á lo ùltimo de la taza; y si se deja enfriar se siente todavia mas salado pues el calor mantiene la disolucion, y el frio la deshace. Asi, la agua salada, si está caliente, disuelve mejor la sal, y si fria la deja precipitar. Las materias bituminosas, aceytosas, grasientas, azufrosas, espirituosas, de que el mar abunda mucho, son tambien mas refringentes, como se ha reconocido por esperiencias repetidas y atentas que se han hecho por medio de lentes compuestas de dos vidrios, ya de aguaardiente, ya de espíritu de vino, ya de otros licores; y espuestas al sol forman el *foco* á distancia unas de doce pulgadas, otras de once, y otras de mas ó menos; lo cual prueba que unos licores quiebran mas los rayos, y otros menos. De estas refracciones se han hecho tablas que se encuentran en los tratados de fisica y de histó-

Digitalizado por: ENRIQUE BOLAÑOS FUNDACIÓN www.enriquebolanos.org

ria natural. La conclusion de esto que se ha dicho es, que la superficie esférica del mar es una verdadera lente ustoria que quiebra y reune los rayos del sol del mismo modo que lo hace una lente comun de las que usamos, sin mas diferencia que esta es pequeña, y la otra de una magnitud asombrosa y sin tamaño; la una de una vara de largo á lo mas, como la de *Tchirnhausen* de *Trudaine* y otras, pues no se han podido hacer mayores; y la lente que forma el mar es de miles de leguas que se podrian calcular, si fuera necesario, que no lo es ahora, pues solo se trata de hacer la comparacion de una con otra. Esta comparacion es la que me ha movido á creer que ambas producen los mismos efectos, una en pequeño y otra en grande en razon de uno á ciento treinta millones. Cuando comencé á pensar en esto, hacia mis esperimentos con un vidrio de anteojos con el cual quemaba la yesca, la mecha, un cigarro-puro, un carbon y otras cosas pequeñas: despues adquiri una lente de cuatro dedos de ancho, y con ella quemaba otras mayores: despues adquiri otra de una cuarta de grande y los efectos eran mas visibles. Hice la esperiencia con una botella de vidro blanco, llena de agua destilada, de las que usamos sobre la mesa, y produjo los mismos efectos, aunque no era perfectamente redonda, sino un esferoide chato con asiento. Luego leí en unos tratados de física las esperiencias hechas con las lentes de que antes hable y con las de Parker, Magellan, y con los espejos de Setala, Buffon, y otros sábios naturalistas, que me hicieron concebir la admirable potencia de los rayos del sol, reunidos. Posteriormente hallándome una vez, entre otras, á la orilla del mar del sur, me aconteció verle una mañana de junio, perfectamente en calma, como un espejo plano, pues no hacia una gota de viento, y me puse á considerar que aunque parecia plano, no lo era, sino perfectamente esférico, y que en este caso no debia juzgar por la *vista*, sino por la *evidencia de razon*, como llama el abate Condillac. Reconociendo, pues, que aquella superficie era esférica, naturalmente me ocurrió, que debia quebrar los rayos y reunirlos en un foco, como hacia la lente y botella que tenia en mi casa, y este pensamiento se me afirmó tenazmente en la cabeza, y me pareció que lo hallaba cada dia confirmado mas y mas en las relaciones de volcanes y temblores, que leia. Pero nunca me atrevia á darlo por cierto y efectivo, por que

Digitalizado por: ENRIQUE BOLAÑOS FUNDACIÓN www.enriquebolanos.org

hallaba una distancia infinita entre una lente de un palmo y una superficie de miles de leguas; hasta que vine á dar con una obra del caballero *Newton*, el gran maestro de la física y del arte de inventar quien de un efecto trivial y qui. pueril, sacó el sistema de la gravitacion universal de los planetas que hoy está generalmente descubierto y seguido por verdadero. Este caballero se paseaba por su jardin y vió caer una manzana del alto de su árbol, y esta caida le llamó la atencion. Recapacitó dentro de sí que la fuerza que impelia aquella fruta hácia abajo era tal, que aunqne hubiera estado doblemente mas alta y aun ciento, ò mil mas, siempre la precipitaria hácia el centro de la tiera; y de aqui infirió que la luna debia caer en ella, pero, pues no caia, alguna otra fuerza se lo estorvaba; lo mismo pensó de nuestra tierra y de los otros planetas: para descubrir esta otra fuerza tomo el ejemplo de tirar una piedra orizontalmente con toda la fuerza de la mano, que al salir de ella corria en línea recta, pero por grados y por su propio peso iba bajando hasta caer en la tierra, describiendo una línea que al principio parecia recta, pero que se iba encorvando mas y mas hasta el suelo, asi como sucederia á una bala de cañon que se tirase con pólvora. A esta línea llaman los inteligentes en la facultad, *parabólica*. Sobre estos datos hizo sus raciocinios hasta venir á parar en trazar el curso de todos los planetas, y de los círculos que describen en sus órbitas, y calcular su masa y volumen, y, lo que parece mas admirable, calcular el peso que tendria una arroba de plomo, si se pesase en el planeta saturno. Asi se ve que un hecho trivial y pequeño se puede comparar con otro grande, y por el uno arreglar el otro, como hizo el caballero *Newton;* y no solo lo hizo, sino que enseña en su *Principia* que asi se debe hacer. De consiguiente, con el ejemplo y la autoridad de un hombre tan grande como *Newton*, es permitido ser temerario. Hay otro ejemplar tomado del Sr. *Fránklin* en tiempo que comenzaba á descubrirse la materia y doctrina de la *electricidad*, y en que hacia gran ruido *la botella de Leyden*, y todos, hasta las señoras, hacian esperiencias con el *papelote* electrico [*cometa*, y en ingles *kite*]. El Sr. Franklin viendo las chispas que salian de la máquina eléctrica, con detonacion y golpe, se atrevió a compararlas con los rayos y truenos que arrojan las nubes en las tempestades, y de aqui pasó hasta despojar de su

Digitalizado por: ENRIQUE BOLAÑOS FUNDACIÓN www.enriquebolanos.org

fuerza á los rayos, inventando una maquina para este fin. Con que de efectos pequeños se discurren grandes causas, hasta la mayor de todas que es el supremo criador.

Sentado, pues, que la superficie esférica del mar es una verdadera lente, ya es facil entender, calcular y discurrir, los efectos que producirá atendida su magnitud, la de la tierra que lo rodea y la que le sirve de fondo y lo corta con sus islas, bancos, arrecifes, farallones y peñascos; y atendida la posicion, altura y declinacion del sol que lo baña, unas veces de lleno otras oblicuamente, y otras de diversos modos. Pues figurando una bola de cristal, maciza, ó hueca llena de agua, que es lo mismo, y espuesta al sol desde que nace hasta que se pone, ella podrá dar idea de lo que sucederá en el mar, salvas siempre dos pequeñas diferencias; la una que á esta bola nunca la baña el sol de abajo arriba, por lo cual nunca formará el *foco* á lo alto, mientras que á la tierra la baña por todas partes de dia y de noche, por lo que podria formar el foco al rededor del globo; y la otra diferencia es que la bola de cristal forma el foco fuera de sì, à la distancia de un cuarto de su diàmetro, mientras que el mar lo forma dentro de sí à una distancia indefinida, que no es posible calcular, por que como las capas de sus aguas tienen diferente densidad, desde la primera hasta la última, sucede que la refraccion de los rayos va siendo cada vez mayor desde la primera hasta la ùltima, y esta densidad aumenta segun el cuadrado de las distancias; de suerte que si à la primera pulgada es como uno; à la segunda es como cuatro, y à la tercera como nueve; y asi sucesivameute formando una serie *logaritmica*, que es el modo en que esta dispuesta la densidad y presion de la atmosfera y por el que se regulan las medidas *barometricas*. Estando el globo de la tierra compuesto de tres cuartas partes de agua y una de tierra, contando los continentes é islas, ya mas, ya menos grandes, se ha de considerar que rigorosamente hablando, no forma el mar una sola lente, sino muchas de diversos tamaños, que serán de uno, diez, veinte ó cincuenta grados; cada grado coge veinte y seis y media leguas de las de 5.000 varas, que son las que usamos, segun el càlculo de D. Valentin Foronda y el mapa de México, y por aqui se formará cualquiera cómputo. Una lente ordinaria de una vara de largo, forma un foco redondo del tamaño de una moneda

Digitalizado por: ENRIQUE BOLAÑOS FUNDACIÓN www.enriquebolanos.org

de á medio real, y de una pulgada o poco menos de alto, pues el foco no es una area sin altura, sino a modo de una columnita proporcionada al tamaño de la lente; y la razon de formar columna es, por que unos rayos son mas refrangibles que otros, los rojos son menos que todos, los violados son mas, y asi no concurren en un mismo punto del ege de la lente, sino unos mas arriba y otros mas abajo; y tambien por que cayendo sobre la lente unos mas cerca del ege y otros mas distantes, van a reunirse con la misma proporcion ó *aberracion*. De manera que considerando un segmento esférico del mar de solo un grado de cuerda que tendria veinte y seis y media leguas formaria un foco que tubiese de altura mas de tres mil varas de alto y su correspondiente altura. [De paso advertiré que siempre que hablo de calculos, desperdicio las fracciones y la exátitud por no tratarse ahora de eso, sino solo de la teoria y del método por mayor.] Figúrese una columna de hierro macizo que tubiese, no digo tres mil, sino solo mil varas de alto y ciento de grueso, encendida con un fuego vivisimo, que fuese cien veces mayor que el de un horno de vidrio; y que esta columna se aplicase al costado de uno de los tres volcanes que tenemos à la vista, ó de cualquiera de las sierras que nos rodean, y pongámonos à considerar el efecto que produciria. Al instante fundiria y derretiria el volcan, convirtiéndolo en un torrente de lava que anegaria el valle, y taladraria las paredes atravezándolas de parte à parte, hasta debajo de la tierra. La esplosion seria tan grande que aunque el volcan este aislado, conmoveria el aire esterior y este los cerros y edificios, lo mismo que si el volcan todo fuera de pólvora; por que es necesario tener presente, que la fuerza y potencia de la pólvora consiste en poderse encender toda instantáneamente: si hubiera un arte para encender instantáneamente un leño ó un pedazo de carbon, el leño y el carbon seria pólvora; y si lo hubiera para encender instantáneamente el plomo y el fierro, el plomo y el fierro seria pólvora. Y como la columna que se supone encendida, encenderia instantáneamente las paredes del volcan, aunque fueran de piedra de cal cruda, ó de piedra berroqueña (*granito*), causaria la esplosion que la pólvora, ó mayor. Para este encendimiento no se necesita de leña ni carbon, ni de otro combustible y por eso no lo necesitan los volcanes, por que el fuego que es el foco de la lente obra so-

Digitalizado por: ENRIQUE BOLAÑOS FUNDACIÓN www.enriquebolanos.org

bre el material mismo que enciende. El foco de una lente tiene su lugar fijo donde obra, y no hace labor alguna ni mas arriba ni mas abajo, ni á un lado ni á otro; asi el de los volcanes, que mudandose el sol, ó el suelo, el volcan se estingue ó se duerme, y entra en algun tiempo en tranquilidad, hasta que vuelve el sol al mismo punto, desde donde puede formar el mismo foco. De aqui ha nacido la opinion que reina en el Perú y otras partes de que los temblores son periódicos. Los temblores y los volcanes son una misma cosa, como reconoce el mayor número de naturalistas, aunque unos pocos lo dudan, por que solo entienden por volcanes, las montañas que vomitan fuego, mientras que nosotros entendemos cualquier fuego subterraneo, sin causa química. El cronista Herrera se inclinaba á pensar, que los temblores, á lo menos del Peru, de los cuales hablaba, provenian de volcanes, no obstante de sentirse en parajes apartados de ellos. En el *Memorial Cronologico* se refiere que los naturales de Copiapó en Chile, previendo que cada 23 años hay temblores violentos, se ausentaron de la ciudad el año de 1819, quedando solo dos personas, de las cuales la una era uno que permaneció en ella para hacer observaciones y disfrutar de otros gustos; y en efecto el 3 de abril de aquel año sobrevino uno muy furioso que causó muchos estragos; el caballero *Hanslohane* dice que en Jamayca se esperan los temblores á tiempo determinado; y el célebre naturalista y viagero *Gmelin* que anduvo con su compañero Pallas en la ultima espedicion que despachó el gobierno ruso á la Siberia, segun cuenta el abate Raynal, aseguraba que los habitantes de aquella parte de la asia oriental esperimentaban cada año un terremoto periódico. Hablando el cronista Herrera, del volcán de *Isalco*, el que tenemos en este pais mas vivo y permanente, dice, que los ruidos subterraneos que se oyen como tormentas y descargas de artilleria, se mudan con el tiempo, y describe con particularidad los hervideros y respiraderos del volcán, en que los indios iban á cocer sus ollas, y llamaban el *infierno*. Y en otra parte describe los temblores periódicos que se sienten dos veces cada mes en un pueblo sentado á la misma orilla del mar del sur, en el limite del obispado de México y Oaxaca (*Décad 4.ª pag.* 164 *y* 184.) Los dos mas grandes temblores que ha habido en Lima, han sido casi en un mismo tiempo del año, el de 1687, y el de

Digitalizado por: ENRIQUE BOLAÑOS FUNDACIÓN www.enriquebolanos.org

1746, ambos en el mes de octubre, cuando el sol se halla en el mismo grado de declinacion; del segundo hay una relacion circunstanciada por el marquez de Obando que corre en el *Semanario erudito de Valladares*, donde se vé que en el mar se hizo toda la obra. De alli vino una ola tan alta y gruesa, que levantó cuatro navios que habia en el Callao y los echó sobre la muralla dentro de la poblacion: la fragata *San Fermin* de 30 cañones, fué arrojada todavia mas lejos. El año de 1835 desde enero à febrero, cuando el sol está mas bajo, hubo terribles esplosiones y reventazones en toda la costa del sur desde Acapulco hasta Chile; en Acapulco el 6 de enero tembló tanto que se arruinaron muchas casas y de ellas formó lista el prefecto con especificacion de otros daños, de que se dió noticia en el *Diario del gobierno de México* de 26 de dicho mes y año de 835. En 20 del mismo enero reventó el *Cosigüina* con mucho ruido y aparato, aunque no causó daño de consideracion. En 20 de febrero una gran parte de la república de Chile pereció, se hundió, se desturyó, como se refiere en el *Araueano*, papel periódico de aquella tierra, publicado en aquellos dias; el estrago y ruido venia del sur: *Chillan*, donde hay un volcán quedó arruinado: *Coclemu*, *Puchacay*, *Hualquy*, y otros pueblos se perdieron: en Coyanco una loma se sumió y hundió: en Colcura el mar subió seis veces hasta la altura de 25 varas: *Concepcion* desapareció completamente y lo mismo otros pueblos del departamento de *Maule*. El gobernador de la isla de Juan Fernandez vió salir una columna blanca del mar, á poca distancia del punto llamado de *Bacalao*, y de noche veia salir llamaradas como de volcàn: en Bilbao la tierra brotaba agua. *Talcahuano*, puerto principal, quedó perfectamente destruido, y alli subió el mar 33 varas. Concepcion (ò *Pencò*) capital y puerto de la provincia de Puchacay de 15 a 18.000 almas quedó destruida: por la noche los cerros y alturas se veian encendidos, ó como si en ellos se hubieran puesto grandes fogatas. Esta relacion concuerda sustancialmente con las demas que se hacen de erupciones de otros volcanes y trastornos de otros temblores que solo varian del mas al menos, y no hay para qué cansarse con ellas, cuando solo se busca el orígen, asi como sucede con las guerras y batallas, que todas son unas. Solamente se puede añadir la história del volcán de una de las islas de *Sandwich*

Digitalizado por: ENRIQUE BOLAÑOS FUNDACIÓN www.enriquebolanos.org

que se pondera por el mas violento y activo de todos, como que está en isla. El año pasado de 1825 fué visitado por los oficiales de la corbeta inglesa *Blonde*, mandada por Lord Byron, sobrino del célebre poeta del mismo nombre, que conducia de Londres el cadaver de *Riho-Riho*, rey de aquellas islas y el de su muger muertos en Inglaterra. El cráter de dicho volcán no es como todos, sino una rajadura de alto abajo toda encendida que tendria de circunferencia cosa de ocho millas y de profundidad mil y quinientos pies; dentro se contienen algunos cincuenta cráteres de volcanes chicos que de continuo echan fuego. Un sacerdote misionero *Stewar* ha escrito y publicado la história: „ Vimos, *dice*, salir del cráter que el dia antes habiamos reconocido una columna de humo, y luego un torrente de materia encendida y liquida que formó una laguna de cerca de dos millas de circunferencia que levantaba olas hasta la altura de cuarenta y nueve pies." El año de 1822 la república y costa de Chile habia sido arruinada de otros temblores tan violentos como los de 1835, que sobrevinieron trece años despues, y se refirieron antes. Sucedieron en 19 de noviembre de aquel año acercandose el sol à su mayor declinacion y los describió una Sra. inglesa que los presenció, llamada *Maria Grahan*, en carta que se insertó en las actas de la sociedad geológica de Londres. No se puntualizan aqui por la razon dicha arriba, que todos ofrecen unos mismos trastornos, ruinas, estragos, y perdidas de vidas de hombres, ganados, y riquezas. En solo el temblor de Macao capital del Japon, sucedido por los años de 1730 pereció un millon de hombres, segun refiere el P. Regnault; y en otros que ha habido desde el principio de la era vulgar, hasta que vivia el P. *Zahn*, que hizo una lista de ellos: se calculan otros cinco ó seis millones. A estos estragos llamaban en tiempo de Plinio *los crímenes de la naturaleza* (*scelera naturæ*). Con todo, el naturalista *Paw*, que escribió un libro sobre el origen de los americanos dice que en todos estos trastornos y horrores no se ha seguido perjuicio alguno de importancia; y lo mismo dice el conde Buffon referido por Lamoignon-Malesherbes, que decia: „ todo esto no es mas que ruido, un poco de humo y mucho miedo," de manera que es preciso acordarse de lo que decia Ulises, en la *Ifigenia* de Racine, hablando de Agamenon, que se negaba

Digitalizado por: ENRIQUE BOLAÑOS FUNDACIÓN www.enriquebolanos.org

á consentir en el sacrificio de su hija, segun la revelacion de un oráculo, interpretado por el gran sacerdote Calcante. „ *Este Agamenon*, decia Ulises, *por no derramar un poquillo de sangre, consintiendo en el sacrificio de su hija, se oponia al engrandecimiento de su patria.*"

Cuando se forma el foco en la profundidad del mar, sucede unas veces que dá y hiere el suelo de una costa, ó de una isla, ó de un banco de coralinas, de madréporas y polipos que se forman con tanta abundancia y presteza en el fondo; y otras veces no encuentran materia alguna sólida sino solo agua. En el primer caso se percibe bien claro que ha de fundir y encender todo lo que encuentra, y ha de penetrar el suelo hasta mucha profundidad, pues el foco, como ya se dijo, forma una columna de fuego de mucha altura y diámetro; y dando oblícuamente sobre el fondo, por que el sol está bajo, á cierta declinacion, ha de penetrar hácia lo interior de la costa. La materia encendida instantaneamente hace oficio de pólvora y debe hacer una esplosion violenta ayudada de la agua reducida à vapor, y de las otras materias sulfurosas, bituminosas y metálicas; y de aqui los torrentes de lavas, y temblores que se comunican á muy largas distancias. Arrojadas estas materias, reducidas á lavas, escorias y gases debe quedar una grande hoquedad en el lugar donde el foco dió, de manera que volviendo el sol al mismo punto ya no encontrará donde hacer estrago, sino solo agua. Pero como diariamente llegan al mar avenidas, con ripios, piedras, lodos y otros despojos de los continentes y tierras altas, se vuelve á llenar la hoquedad, y á su tiempo vuelve á suceder otro encendimiento y reventazon, y nuevas corrientes de lavas se arrojan por los volcanes. En el *Etna*, por ejemplo, se admira la gran masa de ellas que ha salido, capaces de formar veinte volcanes del tamaño del mismo Etna, como calculaba el P. Kirker; y otros calculan que con la que ha arrojado en las últimas seis erupciones, se podria formar una capa con que cubrir el globo entero de la tierra. La admiracion nace de que se supone que todo este material ha salido de solo las entrañas del volcàn; pero si se atendiera á que toda esta lava que sale, se repone luego con otra que viene de lejos á reponerla, no causaria admiracion; como la agua de un arroyo por pequeño que sea, que si se fuera juntando, formaria en trescientos ó quinientos años, un mar

Digitalizado por: ENRIQUE BOLAÑOS FUNDACIÓN www.enriquebolanos.org

bien ancho. Lo mismo ha de decirse de la lava arrojada por el *Vesubio*, el *Hecla* y otros volcanes. Se percibe tambien que el foco nunca puede formarse en un punto mismo indivisible para que la linea de su direccion sea la misma que hizo anteriormente, pues alguna variedad ha de tener y por eso los volcanes revientan por sus costados, unas veces á un lado, otras á otro, y á veces revientan á poca distancia del pié, Sob el Etna se cuentan mas de cien volcancitos, pequeños, y al rededor del Vesubio mas de treinta y cinco. Aquí en américa vemos que cerca de los volcanes encendidos hay otros apagados, que se apagaron por que se varió el *foco*; y se varió el foco por que se varió el fondo del mar, ya sea por haberse elevado, ó por haberse bajado; pues para lo uno y para lo otro hay causas que obran de continuo. Si el mar diariamente se vá consumiendo, como parece muy cierto y es opinion constante desde el tiempo de Aristoteles, este es un motivo para que se varie el foco, y aun para que se estinga enteramente, como sucedió en los tiempos primitivos mitológicos, cuando el mar cubria nuestros continentes. El volcán de Cosigüina que está à nuestra vista, es nuevo y pequeño, de poca consideracion, pero á su lado á dos leguas escasas de distancia está el del *Viejo*, apagado, alto y bien elevado, de figura cónica, que en la antigüedad ardió, como los otros; en el dia està poblado de arboledas frondosas y espesas. Al lado de *Momotombo*, que està en perfecta actividad, hay otro apagado, no tan alto, que llaman *Axoxosque*, y no causa perjuicio. El de *Nindirí* que llamaban *boca del infierno* los primeros pobladores, tiene á su lado el de *Masaya* apagado y muerto. El de *Isalco*, tan vivo y encendido está ahora cerca de Sonsonate y más á la orilla del mar, pero en los tiempos remotos fué el mismo que llamamos hoy de *Santa-Ana*, donde se reconocen lavas, mal-pais, escorias y piedras quemadas, con otras señales inequívocas; pero se ha ido retirando hácia al mar, dejando una loma alta, que está hueca por debajo, como se siente al pasar por ella; Herrera dice, hablando de este volcan, que era opinion de los primeros conquistadores; que se habia bajado y estaba enterrado en el serrejon, lo cual es muy verosimil, por que sucede con frecuencia bajarse los terrenos que están huecos. El Sr. Hunboldt á principios de este siglo midió la altura de *Pichincha* y *Chimborazo* en el Perú, y halló que era menor que la que habian hallado los Sres.

Digitalizado por: ENRIQUE BOLAÑOS FUNDACIÓN www.enriquebolanos.org

Bouguer y La Condamine, ahora cien años que vinieron en comision á medir un grado de meridiano; y formó la opinion de que se habian bajado, y que todo aquel terreno es una bóveda. Hay relaciones de casos en que la tierra y cerros se sumen, por estar huecos, y muchos refiere el P. Zahn, citado por Feijoo. La isla entera de Sicilia donde está el Etna, dice Strabon que está hueca, y el conde de Buffon dice lo mismo de Nápoles que esta en medio del Vesubio y la Solfatara, fundado en la observacion de que cuando el primero echa fuego, tambien lo echa la Solfatara. La isla de Tenerife que se llamó *del infierno*, segun Garibay, tambien está hueca, como han reconocido algunos naturalistas modernos. La isla de Cadiz se abrió y hundió en parte el año de 507, como refiere Martana en el libro 6 de su *Historia* y todavia se ven sus ruínas debajo de las aguas, y el templo de Hércules que estaba en la parte hundida; Bowles en su viage las vió estando el mar en calma. De manera que nuestra tierra y toda su parte terrestre está llena de hoyos, agugeros y cuevas, ya mas ya menos grandes, y algunas llenas de agua y navegables. A estas bóvedas subterràneas, llama *pirofilacios*, el Diccionario castellano. Se pudiera comparar nuestro planeta á un panal de confituria, por encima liso, y por dentro como escoria. Esto es causado por el foco de los rayos del sol, reunidos mediante la superficie esférica del mar, que, dando en las costas segun la posicion que tienen, y la del sol que los despide, hace tales concavidades y hoyancas, unas veces mas cerca y otras mas lejos.

En donde parece que el foco solar hace mas estrago sin perder dia, es en lós archipiélagos, ó grupos de islas, por que alli siempre encuentra fondo en que ejercer su potencia; y con especialidad en los archipièlagos de asia. Se dice que las islas de esta parte del mundo llegan á ciento cincuenta mil, pues solo el grupo de las Filipinas, tiene once mil; y alli hay tres volcanes de que habla el P. Murillo en su *historia de Filipinas*, cuyos ruidos y retumbos se oyen á la distancia de novecientas leguas; que es decir, como desde Matina en Costa-rica, hasta México; lo cual no parecerá increible si se considera que el ruido comienza en el fondo del mar, á una profundidad tan grande como la que hay hasta las capas *abysicas*, y que el sonido se conduce por radiacion por los cuerpos sólidos. En el ar-

Digitalizado por: ENRIQUE BOLAÑOS FUNDACIÓN www.enriquebolanos.org

chipiélago del Japon hay ocho volcanes voraces que arden con mucha furia y arrojan piedras encendidas de mucho volumen, y todos aquellos contornos son farallones y peñascos escarpados, circunvalados de remolinos hirviendo, espesos como lodo, que no permiten á los barcos acercarse. Dice una geografia de aquel pais que la Divina Providencia parece que quizo separarlo de la comunicacion de los otros y formar un mundo, aparte. Cerca estan las islas Kuriles y la península de Kamschatka que forman todas una cordillera de volcanes y hornos encendidos que se comunican por debajo hasta la China, en donde hay una provincia llamada *Xemsí*, patria de *Fohi*, [personage divino y misterioso entre los chinos] que tiene fuego permanente por debajo, y los habitantes hacen hoyos en la tierra para poner sus ollas y cocer la comida, asi como dice Herrera que hacen los indios de Isalco en la falda de su volcán. El P. Kirker refiere esta especie y tambien Moreri. Los chinos llaman al Japon, la base fundamental del sol. En vista, pues, de esta reunion de tantos volcanes y fuegos, es de presumir que alli se forma un gran foco, tal vez mayor que en las otras partes de la tierra; y que cuando se formó la primera vez levantó un volumen tan grande de agua que podria haber inundado la China, Tartaria y otras partes de la asia y europa hasta el polo ártico; haciéndose posible la conjetura del Sr. Dolomieu, sábio naturalista y sagaz investigador de la naturaleza, que opina que en los tiempos antiguos, anteriores al actual aspecto del mundo, se levantó del occeano una ola de 800 toesas de altura [1866. $\frac{2}{3}$ *varas*] que se echò sobre el continente y barrió con todo, llevàndose consigo los animales, plantas y demas que encontró hasta irlo á depositar en la Siberia y tierras polares. Esta conjetura la formó para esplicar el modo con que pudo juntarse en la Siberia el inmenso monton de huesos, despojos y fragmentos que se hallaron desde principios del siglo pasado, enterrados debajo de la tierra y los hielos, unos petrificados, otros enteros, otros quebrados y de todas maneras. Se hallaron dientes de elefantes de estraordinaria magnitud y figura, y en mucha abundancia: dientes y cuernos de rinoceronte, ciervos y otros animales salvages; espinas y vértebras de pescados, grandes y pequeños, conchas, caracoles y despojos de otras bestias marinas; se hallaron huesos de animales que

Digitalizado por: ENRIQUE BOLAÑOS FUNDACIÓN www.enriquebolanos.org

solo habitan en la america, como el *tlaquatzin* la *danta* [*tapir*] y otros; y que habitan en africa y climas calientes; y conchas de estos mares que no se conocen en los de europa; de árboles y yerbas propias de la india, china, tartaria, y regiones orientales: se hallaron huesos de animales que en el dia ya no existen y se acabaron enteramente, y lo mismo pescados que no hay ahora, y plantas que ya se perdieron. Solo no se encontraron huesos humanos ni ningun despojo de hombre. El hallazgo de este cementerio general de animales causó mucha admiracion y curiosidad, como era natural, entre los filósofos y gentes de discurso; y las sociedades literarias se adelantaron á adquirir de estos huesos para ponerlos en sus museos y gabinetes. La academia de rusia tiene en el suyo la mayor y mejor parte, pero los espone á vista de los viageros y curiosos para su instruccion. Los particulares tienen tambien muestras en pequeño para su estudio. Despues ya se ha vuelto un artículo de comercio el marfil fosil de Siberia, cuyos habitantes se ocupan en hacer escavaciones, y ver lo que hallan para vender á los naturalistas. Desde entonces ha comenzado un nuevo estudio de fisica que consiste en averiguar la configuracion interior y secreta de nuestro globo, y los trastornos que en él ha habido en los siglos anteriores, guiándose por los vestigios que han quedado. Este estudio aficiona tanto el gusto, que por él emprenden viages largos y penosos y hacen gastos de consideracion. Para esplicar la formacion de este cementerio se han hecho muchas conjeturas y planes, y se han propuesto muchos medios. Uno de ellos era el del Sr. Dolomieu que suponia haberse levantado del oceano de la India una ola de 800 toesas de altura, que cayendo sobre el continente de asia, africa y parte de europa se llevó cuanto encontró hasta ir á depositarlo á las regiones polares. Pero no decia ni esplicaba la causa y formacion de esta ola de tan inmensa altura, sin embargo de la ciencia y celebridad de su autor. Pero si se atiende al poder y fuerza que tendrá el foco de una lente ustoria como el que formará un segmento de la esféra de cinco ó diez grados de circulo maxîmo de la tierra, se verá que es capaz de levantar una ola con fondo y todo de mas de 800 toesas.

Se dijo antes que unas veces da el foco contra el suelo y otras no, por que no lo hay, sino solo agua. Se habló del primer caso y conven-

Digitalizado por: ENRIQUE BOLAÑOS FUNDACIÓN www.enriquebolanos.org

dra se hable del segundo. Cuando el foco dá sobre el agua, esta hierve y necesariamente aumenta de volumen y ya se podrá considerar todo lo que se sigue. Una lente comun derrite dentro del agua el azufre, la cera, el betun, y liquída otros cuerpos sólidos como consta de las esperiencias que practicó el abate *Nollet*. en compañia del Sr. *Beaumé*; y aunque no encendió estas sustancias hasta hacer llama, no se puede de allì inferir que no se encenderán en un foco mas poderoso, pues se ha esperimentado que en unos se funde la platina y no en otros; en unos se volatiliza el oro y no en otros, y lo mismo sucede con el diamante. La agua del fondo del mar contiene sustancias mas densas y eterogeneas, capaces de ser encendidas. Hirviendo, pues, el agua, ha de aumentar su volumen y formar una corriente de agua, como la que se observa dentro de los trópicos, y es llamada *corriente del golfo*, que viene de oriente á occicente acompañando el curso del sol, y se comenzó á observar por el almirante Colon desde su primer viage y mas especialmente en el tercero en 1498; y despues se observó por el capitan Juan Ponce de Leon que descubrió la Florida, en 1512; y mas particularmente por Anton Alaminos en 1519; piloto hábil y resuelto, el primero que hallé y enseñó á la posteridad la navegacion del *canal de Bahama*, que se navega hasta el dia. Está *corriente del golfo* se llama asi, por que se là vé entrar y salir al golfo de México; y se cree por algunos que es la que con su impetu y violencia ha formado el golfo y *seno mexicano*. Comienza sensiblemente en las costas de africa y viene corriendo hasta dar sobre la costa del brasil, en donde una parte sigue al sur y otra viene á pasar por entre nuestras costas, y las de Cuba y Jamayca; pasa por entre Yucatan y Cuba, y vá á dar contra las del golfo mexicano, en donde dá media vuelta sobre las de la Florida, ó *cabo-florida*, que se llamó al principio, *cabo-corrientes*, por esta causa, y sigue por el banco de Terra-nova, como quien se acerca á europa, y de alli toma háeia el oriente y luego al sur, por las costas de africa, hasta tocar otrá vez en las de américa, y juntarse con la que viene; de manera que hace un circulo en todo su curso. Esta *corriente* es mas alta que el mar unas tres varas, y corre sobre él, como corre una avenida sobre una llanura; el almirante Magallanes la observó, y esperimentó, y como cuando

Digitalizado por: ENRIQUE BOLAÑOS FUNDACIÓN www.enriquebolanos.org

paso el estrecho y navegó por las costas de Chile y del Perú no halló esta corriente impetuosa, ni casi señál alguna de ella, puso nombre de *pacifico* à este mar del sur, sobre el cual indudablemente queda mas alto el *atlantico*, á lo menos las tres varas que la *corriente del golfo* tiene de altura; motivo por què la compañia de escoceses que vino en 1699 á establecer una colonia en el Darién, proyectada y conducida por un eclesiástico llamado *Paterson*, se proponia abrir un canal por Panamà y Portobelo que uniese los dos mares, en cuyo caso correria por èl la *corriente del golfo*, y muy luego lo ensancharia tanto que admitiese buques de todo porte, y lo que es mas, franquease la navegacion por el de Bahama que ahora es tan peligroso. El capitan Cook, en su tercer viage halló, como Magallanes, que esta corriente en el pacifico, era casi insensible, à lo menos hasta el paralelo de California. Lo que tiene de mas particular esta *corriente del golfo* en el seno mexicano es, que es mas caliente de seis hasta once grados que la agua del atlantico, segun halló por sus esperiencias el Sr. Bladgen; caballero ingles, que se dedicó a exâminarla; y el Dr. Franklin con las noticias que le comunicó el capitan Folger levantó un mapa ó carta del curso que llevaba y circulo que hacia; despues el Sr. Humboldt en su viage que hizo á las *Regiones equinocciales* describió mas pormenor esta corriente con las noticias que le ministraron otros marinos. Por ellas se ha conocido que no comienza, como se creyó antes, en las costas de africa, sino desde mas arriba en las occidentales de amèrica y corre por los mares del sur, de la india, del atlantico, hasta pasar por entre Yucatan y Cuba y entrar en la bahia de México, de donde sale, como se ha dicho. Su curso se regula de legua y media por hora, y vá siempre con el sol por entre los trópicos. El almirante D. Cristobal Colon, segun se indicó, comenzó á observarlo, junto con la variacion de la aguja desde su primer viage en septiembre de 1492, pues habiendo navegado al poniente de las canarias mas de trescientas leguas, notó, y toda su tripulacion con él „que la agua era allí la mitad menos salada que la ordinaria del mar" y que las corrientes ya no iban tan recojidas como antes, sino que volvian atràs con las mareas (*Herrera: Decad.* 1. *pag.* 18.) El tercer viage lo hizo Colon desde San Lucar en derechura á cortar la linea equinoccial, sin querer tocar en

Digitalizado por: ENRIQUE BOLAÑOS FUNDACIÓN www.enriquebolanos.org

ninguna de las tierras ni islas que ya habia descubierto, por que esperaba descubrir la tierra firme de que tenia muy cortas y vagas noticias, como eran las que oyó en una de las de *cabo-verde*, que daba el rey D. Juan de Portugal; y cuando estubo dentro de los trópicos, ò cerca de ellos, sintió un calor tan excesivo, que solo podrá creerse si se cuenta con las mismas palabras de Herrera, que hablá siempre con formalidad y pegado á los derroteros y relaciones de los viages que exîstian en el consejo de indias. „ El almirante tomó el altura y halló la es- „ trella del norte en cinco grados, y viernes 13 „ de julio entro en tanto calor que temió que „ se le encendiesen los navios y pereciera la gen- „ te; y fué tan de repente cesar el viento y so- „ brevenir el calor desordenado que no habia na- „ die que osase entrar debajo de cubierta pa- „ ra remediar las vasijas de agua y del vino que „ se reventaban rompiendo los arcos de las pi- „ pas. El trigo ardia como el fuego, los tocinos „ y carne salada se asaban y podrian. Duró este „ fuego ocho dias, el primero claro, con sol que „ los asaba, los siete siguientes llovió y hizo nu- „ blado y con todo eso no hallaban remedio „ por que se ardian.....Jueves 19. ardió tanto „ el ayre, que pensaron quemarse con los na- „ vios" que iban abiertos con el calor; (*Dec*, 1. *pág*. 79.) En otra parte dice [*pág*. 137.] que vió la espuma de la mar como arder en fuego. Llego Colon á la *isla de la Trinidad* que con otras y la tierra firme hace un estrecho de legua y media de ancho y un golfete con las aguas del rio Orinoco que llamaban de *yuyapari*, en donde pensó perecer, por que la agua dulce y la de la mar hacian una loma de mucha altura; y à este lugar puso el nombre de *boca del dragon*, y á otro inmediato *boca de la sierpe*. Y esto se ha dicho para manifestar que Colon observó la *corriente del golfo*. Con mas peligro la observó Juan Ponce de Leon y el práctico piloto Alaminos que hallò, como se dijo, la navegacion de Bahama, que tanto bien ha producido al comercio de los dos continentes, y á su civilizacion recíproca, aunque el antiguo sea el primero, sin que tampoco el segundo deje de cooperar por su parte; y aunque Alaminos halló la navegacion del canal, no por un principio de mejorar, sino por huir de la persecucion del capitan Diego Velasquez, que estaba en Cuba atalayando á los enviados de Cortés que iban á España, siempre hizo un bien, sea cual haya sido su intencion.

Digitalizado por: ENRIQUE BOLAÑOS FUNDACIÓN www.enriquebolanos.org

Cual sea la causa que origina esta *corriente* tan particular y estraña, no ha podido descubrirse hasta ahora con certeza, segun confiesan los naturalistas, pero asignan las mas probables, como son: la una, los vientos generales y constantes que soplan entre los trópicos, de oriente á poniente, siguiendo el curso del sol, y se conocen con el nombre de *alisios*; los primeros españoles que descubrieron este *nuevo-mundo* les llamaban *brisas*, y los ingleses que vinieron despues, *vientos del comercio* (trade-winds.) Soplan de un modo tan uniforme è igual, que navegando con ellos en popa, no hay necesidad de mudar para nada el aparejo ni las velas, y si no hubiera continentes ni islas de por medio, se podria dar vuelta al globo llevandolos á popa. Asi navegaron de Acapulco á Filipinas los primeros españoles, quienes para regresar no hallaban modo, por que los tenian á proa, directamente contrarios, de manera qne pensaban seguir el rumbo por el *cabo de buena esperanza*, hasta entrar por el estrecho de Magallanes y volver á México; y hallandose en esta dificultad, consultaron con el P. Fr, Martin de Rada, religioso agustino, quien les aconsejó que para regresar, saliesen fuera de los trópicos á mayor altura del sur, donde encontrarian otros vientos variables, ò *monzones*, con los cuales podrian navegar hasta ponerse en el paralelo correspondiente, y de alli atravesar hasta las costas de Nueva-España, como en efecto asi lo hicieron y sucedió. [*Herrer. Decad* 1 *pág*, 252.] De manera que á este religioso se debe la navegacion de Filipinas á México, asi como al piloto español Anton de Alaminos la del canal de Bahama. Estos vientos *alisios*, dicen, que con su continuo soplar van levantando las aguas del mar hasta formar la *corriente del golfo*; pero esta esplicacion ofrece el reparo de que el almirante Magallanes en toda la costa de Chile, Perú y siguiente hasta Mèxico y Californias, no halló tal corriente, como que por eso llamó *pacifico* à este mar del sur, y si soplaban los vientos *alisios*, ò *brisas*, pues navegaba tan suavemente como por un canal; de donde se debe inferir que no son estos vientos los que forman la corriente. Menos puede ser el calor ordinario del sol entre los trópicos, que dicen otros naturalistas, enrarece el agua, y por un efecto de la reaccion vienen las aguas mas frias del norte á restablecer el equilibrio, por que el calor de esta corriente es mayor desde seis hasta once grados que el ordinario de los

Digitalizado por: ENRIQUE BOLAÑOS FUNDACIÓN www.enriquebolanos.org

trópicos, segun las esperiencias de los doctores Bladgen y Franklin. Asi, es necesario buscar otras causas, pues estas y las otras que hasta ahora se han asignado, no satisfacen, como dice un autor ingles que habla del caso: *this motion of the sea westward has never been explained.* La que parece, pues, mas verdadera, y puede decirse *necesaria*, es la reunion de los rayos del sol en un foco, mediante la superficie esférica del mar que constituye una verdadera lente; y para pensar de este modo me fundo en este discurso. Si se espone al sol una bola de cristal, ó de agua que es lo mismo, sus rayos se reunirán en un punto y formarán un foco que encenderá y abrasará, y hará hervir el agua que se le ponga en él. Esto no puede dejar de suceder. Hirviendo el agua debe hincharse, elevarse y estenderse en todas direcciones, y causar los demas efectos que se observan en tal caso. De aqui verse salir del mar, como se han visto y ven cada dia, llamas y fuego.

De aqui mismo puede tomarse la esplicacion de las maréas ordinarias, flujo y reflujo del mar, que se atribuye à la atraccion de la luna y del sol. Desde muy antiguo se creyó que la luna ocasionaba este movimiento por que los primeros hombres observaron que este astro comenzaba á verse con luz muy delgada, y se iba aumentando cada dia hasta verse llena, y de alli comenzaba à decrecer hasta perderse de vista; y este periodo tomó el nombre de *mes*. De aqui llamaron *lunaticos* á los que padecian ciertas enfermedades periódicas, y llamaron *meses* á las enfermedades que padecen las mugeres. Y como las mareas parece que acompañan a la luna en sus movimentos, las creyeron efecto suyo. Fué natural que asi lo creyesen, dice un autor frances muy conocido. „*Les peuples voisins de l' occean voyant les grandes marées inonder leurs rivages à la pleine lune, ont dû croire que la lune etait cause de tout ce qui arrivait au monde dans le temps de ses differentes phases.*" [Ess. sur les mœu.] Esta idea es popular como la de que el sol anda al rededor de la tierra, y la del fuego central. Creida primero la causa de ser la luna la que origina las maréas, despues se hallaron razones fisicas para esplicarla, y se echò mano de la atraccion de la materia, que es uno de los grandes descubrimientos de la física moderna. La atraccion, dice Condillac, esplica muchos fenómenos naturales, pero no los esplica todos. Obra á corta

Digitalizado por: ENRIQUE BOLAÑOS FUNDACIÓN www.enriquebolanos.org

distancia, pero no hay esperiencia de que obre á otras mas grandes. La atraccion de la luna y del sol sobre las maréas, está calculada bajo el concepto de que el globo entero fuese mar y de que tubiese cuatro leguas de profundidad, pues es la necesaria, segun opina el Sr. La-Place, para que se verifique la atraccion de la luna. Si esta fuese cierta, parece que deberia ejercerse con mayor razon sobre la atmosfera, y en tal caso el aire superior de arriba deberia ser mas espeso que el de abajo que nos circuye. La atraccion de la luna y el sol, aunque demostrada sobre los movimientos del sistema planetario, no lo está sobre las maréas, de manera que cierre la puerta á otras esplicaciones mas verosimiles, como parece ser la de la reunion de los rayos del sol.

Ademas de la corriente del gólfo, y de las mareas, hay en el mar otras *corrientes* por debajo, que no tienen curso fijo, sino que van y vienen en todas direcciones y causan naufragios y tormentas, sin viento, ni mal tiempo, como la que esperimentó en el golfo de Cambaya, el capitan Vasco de Gama, tan celebrado por el poeta Camoens en la *Lusiada*. De estas tormentas que se forman en el fondo del mar, previó y pronosticó una, seis ú ocho dias antes, el almirante Colon en su cuarto viage (1501), hallandose frente à la isla de Sto. Domingo, á donde no le dejó entrar el gobernador Nicolás Ovando, por evitar encuentros con Bobadilla y Roldan sus enemigos; pero Colon le aconsejó no dejase salir la flota de treinta y un navios que estaban para dar la vela para Sevilla, por que amenazaba una gran tormenta. Ovando lo despreció, y los pilotos y capitanes de la flota lo riyeron.—Pero á poco de haber salido la flota, sobrevino la tormenta y el mar se puso furioso, cual nunca lo habian visto aquellos marineros, en los otros que habian navegado: perecieron veinte buques con toda la gente que en ellos iba, sin escapar uno solo, y perecieron cien mil pesos de oro pertenecientes à la real hacienda, y otros cien mil de particulares; cada peso de aquellos valia dos de los nuestros; y por lo que hace al valor estimativo del comercio de aquel tiempo, dice Herrera, que representaban mas caudal que dos millones del suyo. En aquella flota se perdió el *grano de oro* tan celebrado que se encontró en las minas de Sto. Domingo, que era del tamaño de una torta de Alcala, y pesaba 3.600 castellanos que son 36 libras. Perecieron Bobadilla y Roldan enemi-

Digitalizado por: ENRIQUE BOLAÑOS FUNDACIÓN www.enriquebolanos.org

gos envidiosos de Colon, cuya memoria dura en exêcracion de la posteridad.—Colon pudo preveer la tormenta por las señales que notaba en el mar y por la multitud de toñinas *(delfines)* y lobos marinos que viviendo en el fondo del mar huyen á la superficie, cuando este padece algun trastorno. Son notables á nuestro proposito las palabras de Herrera. *(Dec.* 1. *pag.*-126.*)* „ Una „ señal muy eficaz de haber de venir tormenta y „ que por maravilla yerra, es cuando sobreaguan „ muchas toñinas, que deben ser las que por otro „ nombre llaman *delfines*, y los lobos marinos; y „ esta es la mas averiguada por que andan por „ lo hondo buscando su comida; y la tempestad „ de la mar se causa por varios movimientos que „ se hacen abajo en el fondo del mar, en las „ arenas, por los vientos que allá entran; y como „ estas bestias los sienten, van huyendo con gran „ estruendo de aquellos movimientos hasta salir „ à la superficie de la agua y à la orilla, y si „ pudiesen saldrian á tierra; y asi, dan cierta se- „ ñal de que ha de haber tempestad; y como de „ estas señales y efectos tenia el almirante gran- „ disima esperiencia, pudo conocer y tener por „ cierta la tormenta." Estos movimientos que tiene el mar y no se pueden entender bien han dado á pensar á muchos filosofos que tiene un espiritu propio, como alma, asi como la que tienen los animales, y uno de ellos en estos tiempos, creia tener un movimiento espontaneo, que no era mecánico. Pero si se admite la accion de un foco, se podrán esplicar estas corrientes, sin necesidad de suponer que el mar sea un *animal.*

Las *auroras boreales* son unas apariciones que se ven en el cielo al lado del norte que forman vistas muy estrañas con diversas figuras y colores, unas veces como del *arco iris*, y otras de columnas de fuego que se asemejan á los rayos del sol y echan gran claridad; otras se asemejan a pirámides y cónos de colores diferentes, pero en particular rojos y de fuego. Se observan á prima noche y duran una y mas horas hasta maitines. Suelen encontrarse unas contra otras las ràfagas de luz que despiden, formando como batalla y una guerra celeste. Plinio en el lib. 2.° cap. 57 de su *história natural* dice, que se oian como clarines y trompetas, y un ruido como en la guerra de los cimbrios. El Sr. Pedro Gasendo en su *Física* lib. 2. cap. 7 describiendo la aurora boreal que apareció en diciembre

Digitalizado por: ENRIQUE BOLAÑOS FUNDACIÓN www.enriquebolanos.org

de 1621 refiere que las gentes firmemente creían que se habian visto en el cielo ejercitos bien formados que se acometian, se tiraban, huian, volvian y hacian las evoluciones militares que se hacen con la artilleria, dardos encendidos y otras armas que le daba vergüenza escribir. Pero ¿què haremos, *dice*, con gentes que venden sus propias visiones y creen las de los otros? „ *Fuere qui evulgaverint apparuisse acies instructas, procedentes, prœliantes; visa tormenta bellica, visos emissos globulos, visos ictus, visas hastas, visa cætera que referre pudet.... Verum quid hominibus facias qui facilè adeó sibi somnia fingunt, fidem que somniis aliorunt habent.*" Estas visiones y miedos duraban todavia en españa hasta mitad del siglo pasado, pues habiendose visto en Madrid una de estas auroras en diciembre de 1737 de que se dió noticia en las gacetas de aquel tiempo, hubo algunos religiosos, dice el P. Feijoo en sus *Cartas*, que aseguraban haber oido el ruido de las llamas. En Inglaterra se creia por aquel mismo tiempo que estas *señales en el cielo* pronosticaban que iba á haber una variacion en las familias reynantes de europa y que se introduciria una nueva entre los principes. Lo refiere el Sr. Halley en las transaciones filosoficas N.° 347. „ *By the vulgar was considered as marking the introduction of a foreing race of princes.*" Un doctor en medicina, Cornelio Gemma, comparaba la luz, fuego, rayos y centellas, á los que arrojan las ciudades, castillos y fortalezas bien fortificadas, cuando son atacadas por ejèrcitos enemigos. Pero todo esto ha desaparecido ya, gracias sean dadas à los profesores de la buena fisica, desde Descartes que inventó la *duda*, pues antes de èl nadie dudaba. Han desaparecido los miedos que nos infundian los efectos necesarios de la naturaleza, y la gente á toda su satisfaccion los vé, los examina y estudia. El nombre de *aurora boreal* fué impuesto por Cassini, pues antes se llamaba *luz septentrional*, por que siempre aparecia hácia el polo del norte: despues se halló por el capitan Cook, que vino á hacer observaciones y á reconocer el mar pacifico, que tambien la habia hàcia el polo del sur, y la llamó *aurora austral*. En su primer viage practicado en 1768, vió una en compañia de los Sres. Banks, Solander y otros varios naturalistas que la describieron por menor, notando la diferencia de la *boreal*, en el color de la luz y de los rayos. En su 2.° viage en febrero de 1773 vió otra por mu-

Digitalizado por: ENRIQUE BOLAÑOS FUNDACIÓN www.enriquebolanos.org

chas noches en compania de Mr. Forster, que apareció formando rayos espirales, y estendiendose sobre diferentes puntos del cielo, formando la figura de cónos. Son muchas las opiniones que se hán propuesto para esplicar este fenómeno, pero el Sr. Biót, profesor de fisica de nuestros dias, dice con vista de todas ellas que *la causa es desconocida.* Hamilton escribió un tratado con el título de *conjetura sobre la naturaleza de la aurora boreal y de la cola de los cometas,* y por la semejanza de una y otra creia proceder de la electricidad; y el Dr. Halley por la que tienen con los temblores pensaba que provenian del fuego central. Hay otra opinion, que es la del Sr. Mairan, en un tratado espreso que publicó en 1731, donde dice que por la semejanza que tienen con la *luz zodiacál,* se puede creer que estos meteoros se causan por la atmosfera del sol. El Sr. Leonardo *Eulero,* el geómetra modesto, como le llama La-Caille, era de esta opinion, segun un estracto ingles, cuyas palabras conviene copiar, cuando es singular la doctrina. „*Mr. Euler thinks there is a great affinity betwen the tails of the comets, the zodiacál light and the aurora borealis,*" y la causa comun es, anade, la accion de los rayos del sol sobre la atmosfera de los cometas, la de la tierra y la del mismo sol. De manera que por el juicio de estos sabios profesores, la aurora boreal, la austral, la luz zodiacál y la cola de los cometas tienen la misma procedencia.

La luz zodiacál dice el profesor *Libes* en su tratado completo de fisica es una claridad débil y remisa que tiene ordinariamente la forma de un cóno, cuya base está vuelta al sol y el vértice dá en el zodiaco. Aparece por lo comun hacia el fin del invierno, ó al principio de la primavera, y casi nunca en el otoño, poco antes de salir el sol y poco despues de puesto; la ven mejor los que viven entre los trópicos, que los que estan cerca de los polos. Brison la describe diciendo, que se parece à la *via lactea* por su blancura, y forma como lanza ó pirámide à lo largo del zodiáco, cuya base està vuelta al sol haciendo la figura de una lente, segun se esplica otro autor ingles; *seems to surround the sun in the form of a lens.*

Se puede hacer la esplicacion de estos fenómenos de la manera siguiente. La tierra es una bola cuya superficie en sus tres cuartas partes es mar; el sol la baña con sus rayos, y como es-

Digitalizado por: ENRIQUE BOLAÑOS FUNDACIÓN www.enriquebolanos.org

te astro es otra bola de fuego infinitamente mayor, la baña en mucho mas de la mitad. Se ha calculado por el astrónomo Cassini que el sol es mayor un millon de veces que la tierra, y por otros, que un millon y medio, de manera que se necesitarian otros tantos globos, como el en que vivimos para formar uno del tamaño del sol. Figuremonos una vela de cera del peso de cuatro ó seis libras que haga una llama del tamaño de un huevo de gallina, y que al frente de ella se ponga una cuenta de vidrio como las que llamamos *chaquira*, pequeña como un grano de mostaza. Esta vela iluminaria no solo la mitad de este grano de mostaza, sino mucho mas, por que como la llama es mayor, los rayos de luz que salen de sus estremidades dan al lado del grano por debajo de su mitad y hacen como la figura de un embudo. Asi, pues, la tierra es bañada por el sol en mas de su mitad. Los rayos que dan de frente sobre la superficie estérica del mar entran padeciendo una refraccion continua mas y mas, como se ha dicho, y forman un foco que dá unas veces en el fondo y otras en el agua; pero hay otros rayos que no dan de frente sino al soslayo y caen oblicuos debajo de su mitad, y otros padecen la *refraccion* de otra manera, modificandose segun la convexidad del mar y su ángulo de incidencia; algunos muy oblicuos que no penetran mucho, vuelven á salir *refractos* por que no tubieron tiempo para quebrarse dentro del mar; vuelven á salir como salen de una lente comun, formando como figura de embudo, de pirámide, ó lanza, de colores *prismáticos*, que es como se ven en las auroras boreales, australes y en la luz zodiacal. Esta esplicacion requiere para entenderse fijar bien el pensamiento en la accion del sol sobre una bola de vidrio macizo, ó hueca llena de agua, pues las palabras sin el pensamiento no valen nada. Y como el proposito de esta MEMORIA es solo tratar del fuego volcánico, lo demas es accesorio.

La cola de los cometas se dice tener semejanza con la aurora boreal, y esta con el fuego central, ó el de los volcanes; y esta opinion se funda en dos observaciones que algunos astrónomos espresan haber hecho; una es que el cuerpo, ó núcleo de algunos cometas es transparente, pues detrás de ellos se ven las estrellas; y otra, que la cola se vé en figura de cóno puntiagudo no obstante que desde la tierra se vea de otra, segun la diversa situacion del que la mira, asi co-

Digitalizado por: ENRIQUE BOLAÑOS FUNDACIÓN www.enriquebolanos.org

mo la luna se vé plana como un plato, y es redonda como bola, Si el cometa es transparente ya sea de vidrio, ó de otra materia cristalina, ó sea de agua, ó alguna materia *nebulosa*, siempre será redondo en virtud de las leyes de la atraccion; y siéndolo, necesariamente ha de quebrar los rayos y reunirlos en *foco*, y este foco es la cola del cometa, la barba ó cabellera. Los astrónomos mas modernos, no creen en la diafanidad y transparencia de los cometas, pero otros dicen „ *no despreciar la opinion de los hombres grandes.*"

Apiano, Ticho-Brahë y algunos otros llevaron la opinion antes dicha, espresando que la cola de los cometas se formaba por los rayos del sol transmitidos por entre el núcleo, y se quebraban como en la lente de vidrio. „ *Appian, Ticho-Brahë and others thought, the tail was formed by the sun's rays transmitted through the nucleus of the comet wich they fancied transparent, and was there refracted as in a lens of glass, so as to form a beam of light behind the comet.*"

Concluyo esta MEMORIA sobre el orígen del fuego volcánico, apropiandome las palabras con que se esplicó el Sr. Guillermo Bowles en su viage por españa, cuando descubrió que los guijarros y piedras rodadas que se hallan por diversas partes de la tierra á diferentes alturas, eran obra del mar y trabajo de las olas. „ Yo miro „ esta observacion, *dice*, como el mas esti- „ mable descubrimiento que he hecho en mi vida, „ por que es como una llave que abre la puer- „ ta de la verdadera teórica física de la tierra."

Digitalizado por: ENRIQUE BOLAÑOS FUNDACIÓN www.enriquebolanos.org

ERRATA.

Pag.	*Lin.*	*Dice.*	*Lease.*
1.	19.	enteras	estensas
11.	23.	derrepente	derepente
11.	ult.		
12.	9.	del	que el
13.	16.	oleage	olage
14.	26.	Teijoo	Feijoo
24.	5.	veinte ocho	veinte y ocho
33.	1.	mas	unas
34.	27.	algunos por	algunos, por
35.	7.	otro.	otro?
45.	15.	tomo	tomó
51.	8.	*Araureano*	*Araucano*
56.	16.	Bnffon	Buffon
id.	17.	esta	está
id.	24.	Martana	Mariana
60.	ult.	occicente	occidente
67.	5.	movimentos	movimientos
70.	25.	*que*	*quæ*
id.	27.	aliorunt	aliorum
72.	1.	*conjetura*	*conjeturas*

Digitalizado por: ENRIQUE BOLAÑOS FUNDACIÓN www.enriquebolanos.org

Agradecimiento

Banco Nicaragüense

Azúcar San Antonio

Shell de Nicaragua
Embotelladora Milca
Electroquímica Pennwalt
Nacional de Seguros

GRACSA
Jabón Prego
Nicalit
Supermercado La Colonia
FINANSA
CRED-O-MATIC
LA PRENSA

FIGURILLA DE CABEZA ABIERTA
Estilo Olmeca-Jade
Período Barranca, 900-500 A.C.
Nicaragua

En esta meditadora figurilla precolombina no se advierte en verdad la titánica concentración de "El Pensador" de Rodin. Los trazos más bien evocan la somnolente lasitud de los Budas. Sin embargo, no asoma a los ojos mongoloides la interior marisma de tristeza en su frustrado entorno, pugnan la resignación y el ánimo insatisfecho. El oído alerta parece recoger fragmentados, los ruidos de un [illegible] mediterráneo.

Digitalizado por: Enrique Bolaños Fundación
www.enriquebolanos.org